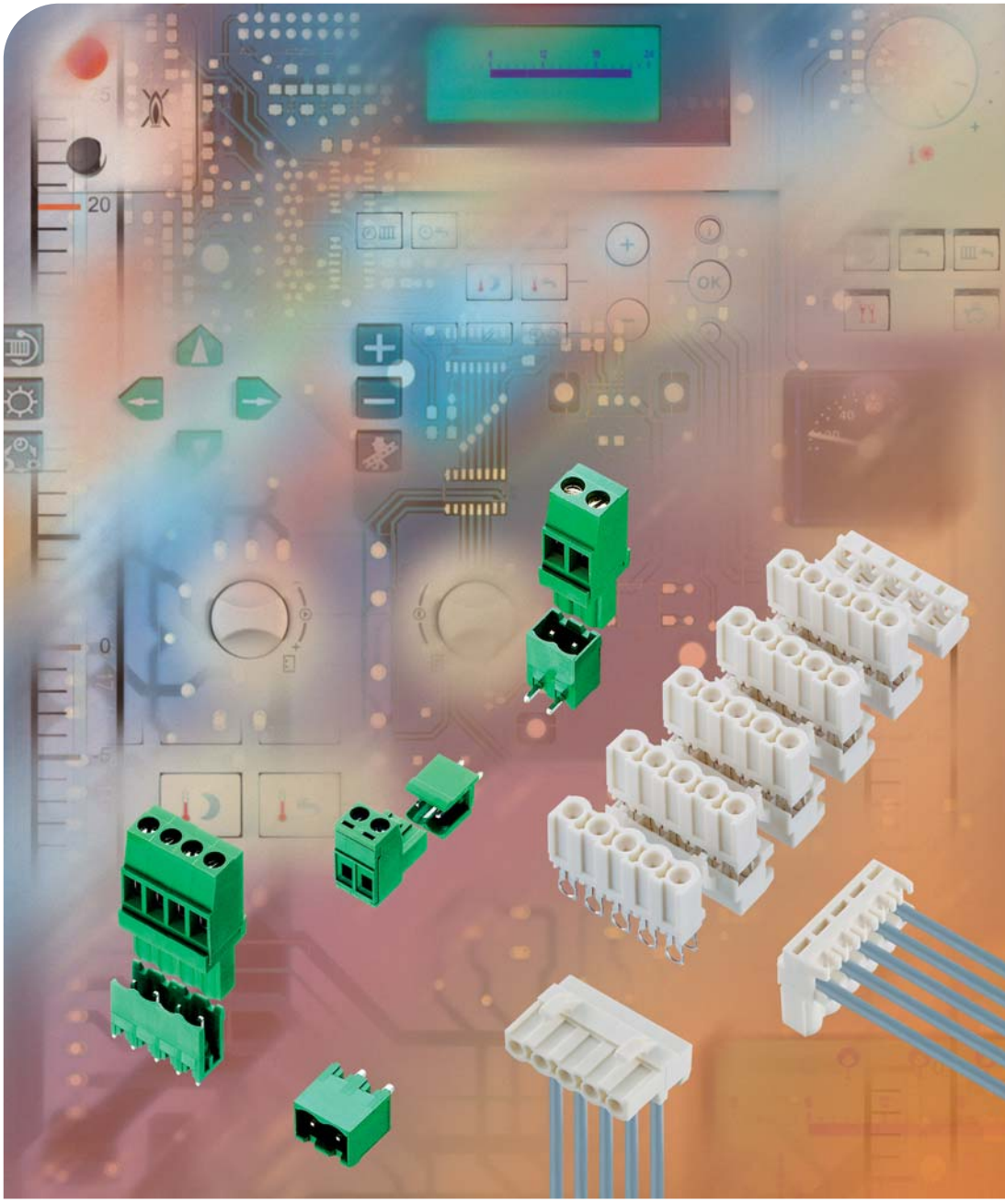

67

Steckbare Anschlussklemmen auf Stiftleisten, Raster 5,08 mm

Pluggable terminal blocks on pin headers pitch 5.08 mm

Borniers de raccordement enfichables sur réglettes à broches, pas 5,08 mm

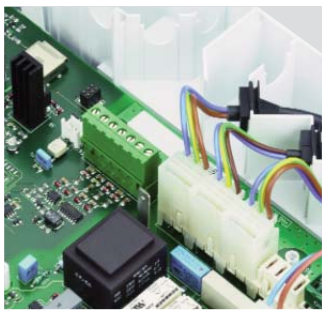

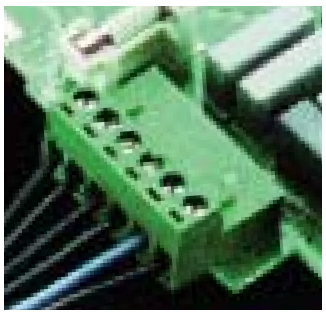



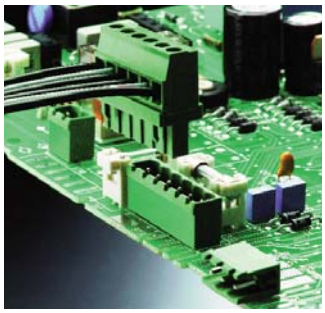

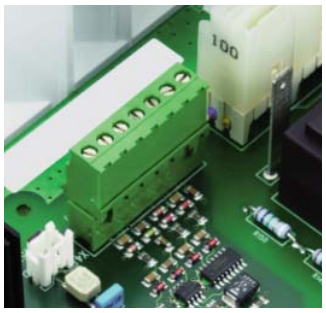



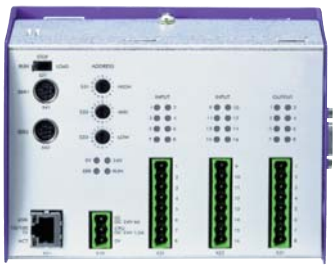

Steckbare Anschlussklemmen auf Stiftleisten
- platzsparende steckbare Anschlusslösungen
- Steckverbinder mit Schraubklemmen und in Schneidklemmtechnik für automatisiertes Konfektionieren
- viele Ausführungen
- Stiftleisten in diversen Ausführungen
- für Signal- und Lastströme bis zu 16 A
- steckkompatibel mit vielen Produkten im Markt
- Rastermaß 5,08 mm (0,200")
- für leichtes, sicheres Anschließen von Bauteilen
- versteckssicher, mit Verriegelung

Pluggable terminal blocks on pin headers
- space-saving solutions of pluggable connections
- female connectors with screw terminals and insulation displacement termination (IDT) for automated harnessing
- pin headers in many versions
- for signal and load currents up to 16 A
- compatible mating with many products in the market
- pitch 5.08 mm (.200")
- for easy, safe connection of components
- no mismating, with locking

Borniers de raccordement enfichables sur réglettes à broches
- solutions de connexions enfichables peu encombrantes
- connecteurs femelles avec bornes à vis et en technique de déplacement d'isolant pour un confectionnement automatisé
- diversité étendue de réglettes à broches
- pour les courrants de signaux et de charges jusqu'à 16 A
- compatible avec beaucoup de produits dans le marché
- pas 5,08 mm (0,200")
- pour le raccordement facil et sûr des composants
- mauvais enfichage impossible, avec verrouillage

6770: die steckbare Anschlussklemme in Schneidklemmtechnik für die automatisierte Konfektionierung großer Serien – beachten Sie hierzu auch unseren separaten Katalog „Werkzeuge und Verarbeitungsmaschinen"

6770: the pluggable terminal block in insulation displacement technology for automated high-volume harnessing – please also note our separate catalogue "Tools and harnessing machines"

6770: bornier de raccordement en technique de déplacement d'isolant pour le confectionnement automatisé de grandes séries – veuillez aussi consulter notre catalogue particulier «Outillage et machines de confectionnement»

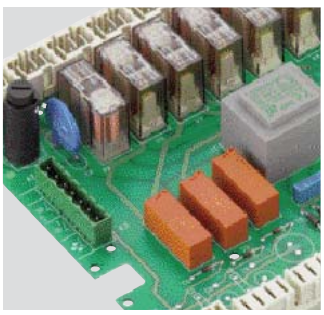

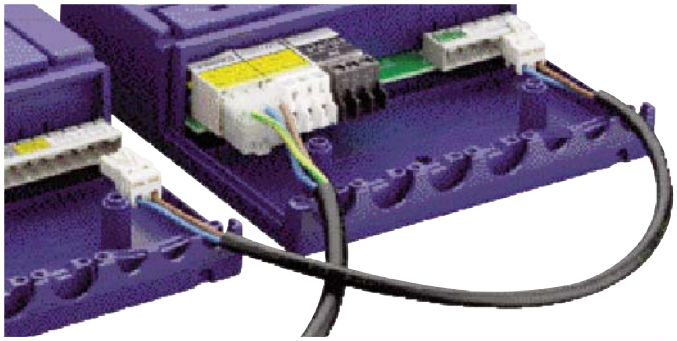

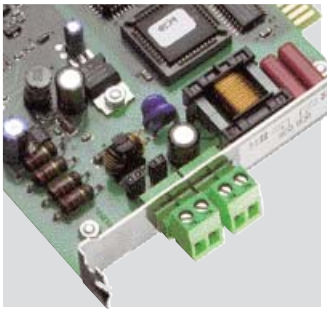

Übersicht –Steckbare Anschlussklemmen auf Stiftleisten, Raster 5,08 mm
Overview – Pluggable terminal blocks on pin headers, pitch 5.08 mm
Vue d'ensemble – Borniers de raccordement enfichables sur réglettes à broches, pas 5,08 mm

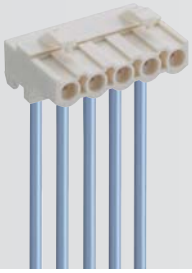

6770 - 6779

Steckbare Anschlussklemme in Schneidklemmtechnik (SKT), Kabelabgang 90° zur Steckrichtung, mit aufrastbarer Grifflasche

Pluggable terminal block, insulation displacement technique (IDT), cable departure 90° to plugging direction, with attachable handle latch

Bornier de raccordement à vis enfichable, technique de déplacement d'isolant, sortie des câbles à 90° de la direction d'enfichage, avec languette de maniement enclenchable

Seite page **8.4**

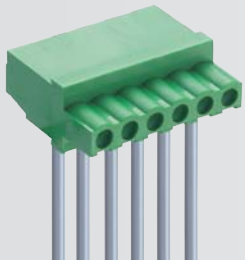

MC 200-508

Steckbare Schraubanschlussklemmen, mit Fahrstuhlklemmkörper, ohne Untersteckschutz, Kabelabgang 90° zur Steckrichtung

Pluggable screw terminal blocks, with lift clamp, without protection against misplacing, cable departure 90° to plugging direction

Borniers de raccordement à vis enfichables, avec cage ascenseur, sans protection contre mauvais enfichage, sortie des câbles à 90° de la direction d'enfichage

Seite page **8.7**

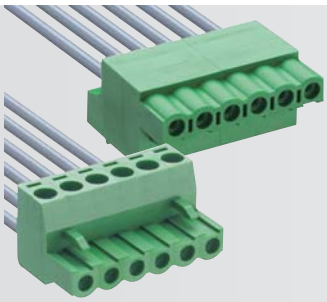

MC 100-508 - MC 310-508

Steckbare Schraubanschlussklemmen, Kabelabgang 180°, Schrauben 90° und 180° zur Steckrichtung

Pluggable screw terminal blocks, cable departure 180°, screws 90° and 180° to plugging direction

Borniers de raccordement à vis enfichables, sortie des câbles à 180°, vis à 90° et 180° de la direction d'enfichage

Seite page **8.9**

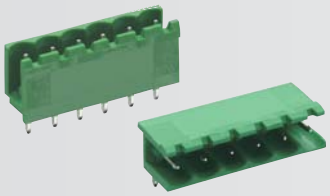

ME 020-508 - ME 010-508

Stiftleisten, ohne Seitenwände, stehend und abgewinkelt

Pin headers, without sidewalls, upright and angular

Réglettes à broches, sans parois latérales, droite et angulaire

Seite page **8.11**

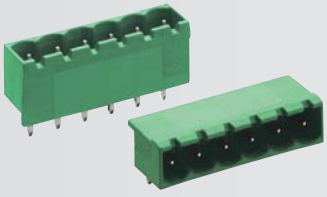

ME 040-508 - ME 030-508

Stiftleisten, mit Seitenwänden, stehend und abgewinkelt

Pin headers, with sidewalls, upright and angular

Réglettes à broches, avec parois latérales, droite et angulaire

Seite page **8.13**

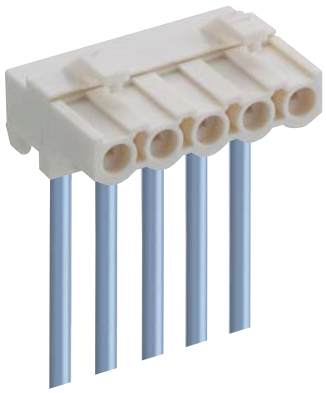

6770

Steckbare Anschlussklemme in Schneidklemmtechnik (SKT), mit Verrastung und Prüfabgriff, Kabelabgang 90° oder 180° zur Steckrichtung, teilungsgerecht anreihbar

1. Temperaturbereich -25 °C/+100 °C

2. Werkstoffe

Kontaktträger	PBT, V0 nach UL 94
Kontaktfeder	CuSn, verzinnt

3. Mechanische Daten

Steckkraft/Kontakt[1]	≤ 5 N
Ziehkraft/Kontakt[1]	≥ 2 N
Kontaktierung mit	Stiftleisten ME ...-508
Anschließbare Leiter Schneidklemmanschluss	
Querschnitt 6770	0,50–0,75 mm²
Querschnitt 6770...S01	0,20–0,38 mm²
Max. Isolationsdurchmesser	2,5 mm

Freigegebene Leitungen im Internet unter www.lumberg.com

4. Elektrische Daten

Durchgangswiderstand	≤ 5 mΩ
Bemessungsstrom	6 A/0,75 mm² bei T_U 70 °C
Bemessungsspannung[2]	250 V AC
Überspannungskategorie[2]	III (2,5 kV)
Isolierstoffgruppe[2]	IIIa (CTI ≥ 250)
Kriechstrecke	≥ 3,2 mm
Luftstrecke	≥ 3,2 mm
Isolationswiderstand	≥ 10 GΩ

[1] gemessen mit einem Vierkantstift, Stahl poliert, Nennmaß 1,0 mm
[2] nach DIN EN 600664/IEC 600664

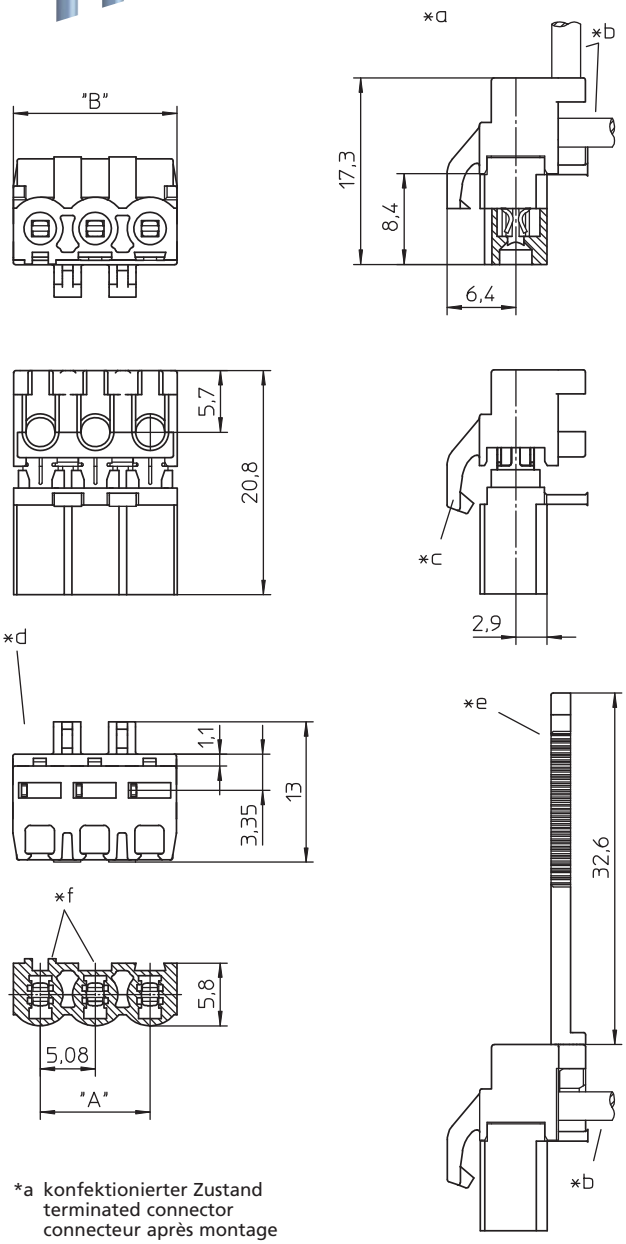

Schneidklemmtechnik
Insulation displacement technology
Technologie de déplacement d'isolant

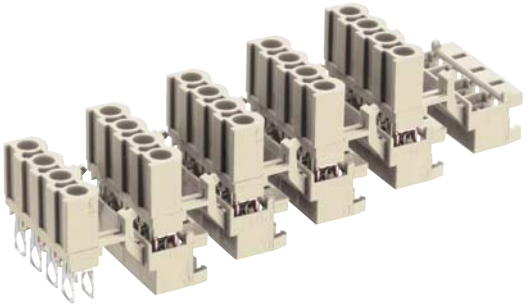

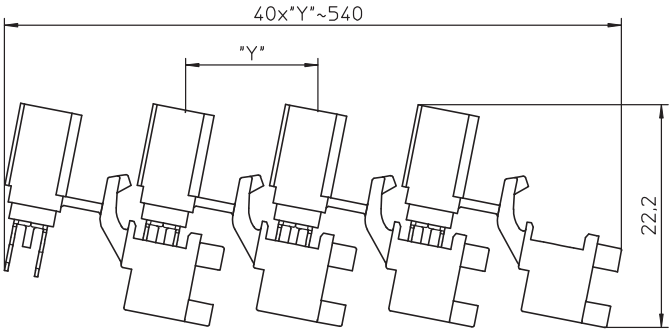

*a konfektionierter Zustand
terminated connector
connecteur après montage

*b Kabelabgang 90°, ohne Grifflasche auch 180° möglich
cable departure 90°, without handle 180° also possible
sortie des câbles 90°, 180° aussi possible, sans languette d maniement

*c Verrastung
locking
verrouillage

*d Prüfabgriff
test hole
prise de test

*e Grifflasche 6779, als Zubehör lieferbar
handle 6779, available as accessory
languette 6779, livrable comme accesoire

*f Kodierung
keying
codage

6770

Pluggable terminal block, insulation displacement technology (IDT), with locking and test hole, cable departure 90° or 180° to plugging direction, consecutive placement without loss of pitch

1. Temperature range -25 °C/+100 °C

2. Materials

Insulating body	PBT, V0 according to UL 94
Contact	CuSn, tinned

3. Mechanical data

Insertion force/contact[1]	≤ 5 N
Withdrawal force/contact[1]	≥ 2 N
Mating with	pin headers ME ...-508
Connectable conductors insulation displacement terminal	
Section 6770	0.50–0.75 mm²
Section 6770...S01	0.20–0.38 mm²
Max. insulation diameter	2.5 mm
Approved cables on the Internet site www.lumberg.com	

4. Electrical data

Contact resistance	≤ 5 mΩ
Rated current	6 A/0.75 mm² at T_{amb} 70 °C
Rated voltage[2]	250 V AC
Overvoltage category[2]	III (2.5 kV)
Material group[2]	IIIa (CTI ≥ 250)
Creepage distance	≥ 3.2 mm
Clearance	≥ 3.2 mm
Insulation resistance	≥ 10 GΩ

[1] measured with a square pin, polished steel, nominal thickness 1.0 mm
[2] according to DIN EN 600664/IEC 600664

6770

Bornier de raccordement enfichable, technologie de déplacement d'isolant, avec verrouillage et prise de test, sortie des câbles à 90° ou 180° de la direction d'enfichage, emboîtable sans perte de pas

1. Température d'utilisation -25 °C/+100 °C

2. Matériaux

Corps isolant	PBT, V0 suivant UL 94
Ressort de contact	CuSn, étamé

3. Caractéristiques mécaniques

Force d'insertion/contact[1]	≤ 5 N
Force de séparation/contact[1]	≥ 2 N
Raccordement avec	réglettes à broches ME ...-508
Conducteurs raccordables à déplacement d'isolant	
Section 6770	0,50–0,75 mm²
Section 6770...S01	0,20–0,38 mm²
Diamètre max. d'isolement	2,5 mm
Câbles approuvés sur Internet à l'adresse www.lumberg.com	

4. Caractéristiques électriques

Résistance de contact	≤ 5 mΩ
Courant assigné	6 A/0,75 mm² à T_{amb} 70 °C
Tension assignée[2]	250 V AC
Catégorie de surtension[2]	III (2,5 kV)
Groupe de matériau[2]	IIIa (CTI ≥ 250)
Distance d'isolement	≥ 3,2 mm
Ligne de fuite	≥ 3,2 mm
Résistance d'isolement	≥ 10 GΩ

[1] mésurée avec une tige carée d'acier poli, épaisseur nominale 1,0 mm
[2] suivant DIN EN 600664/CEI 600664

Bitte beachten! Um die sichere Funktion der Steckverbinder zu gewährleisten, müssen sie nach **Lumberg-Verarbeitungsanweisung** konfektioniert werden. Rationelle Verarbeitungsmittel in Schneidklemmtechnik finden Sie im Internet unter **www.lumberg.com** oder im Katalog „Werkzeuge und Verarbeitungsmaschinen".

Please notice! In order to assure safe function of the connectors they must be processed according to **Lumberg harnessing instructions**. Efficient tooling equipment for insulation displacement technology can be found on the Internet at **www.lumberg.com** or in the catalog "Tools and Harnessing Machines".

Veuillez observer s.v.p.! Pour assurer la fonction sûre des connecteurs il faut qu'ils soient confectionnés suivant les **instructions de confectionnement de Lumberg**. Tout équipement rationel pour le confectionnement se trouve sur Internet à **www.lumberg.com** et dans le catalogue «Outillage et Machines de Confectionnement».

Bestellbezeichn. Designation Désignation	Polzahl Poles Pôles	VE PU UE	Abmessungen Dimensions Dimensions	
			A (mm)	B (mm)
6770 02	2	2640	5,08	10,06
6770 03	3	1680	10,16	15,14
6770 04	4	1200	15,24	20,22
6770 05	5	960	20,32	25,30
6770 06	6	720	25,40	30,38
6770 07	7	720	30,48	35,46



Verpackung: verkettet, im Karton
Packaging: chained, in a cardboard box
Emballage: en bande, dans un carton

6779

Grifflasche für steckbare Anschlussklemme 6770 und Steckverbinder 3570, 357099 und 3575, nachträglich anbringbar bei Kabelabgang 90° zur Steckrichtung

Werkstoff PA, V2 nach UL 94

Handle latch for pluggable terminal block 6770 and connectors 3570, 357099 and 3575, to be attached supplementarily with cable departure 90° to plugging direction

Material PA, V2 according to UL 94

Languette de maniement pour bornier de raccordement enfichable 6770 et connecteurs 3570, 357099 et 3575, enclenchable après coup avec sortie des câbles à 90° de la direction d'enfichage

Matériau PA, V2 suivant UL 94

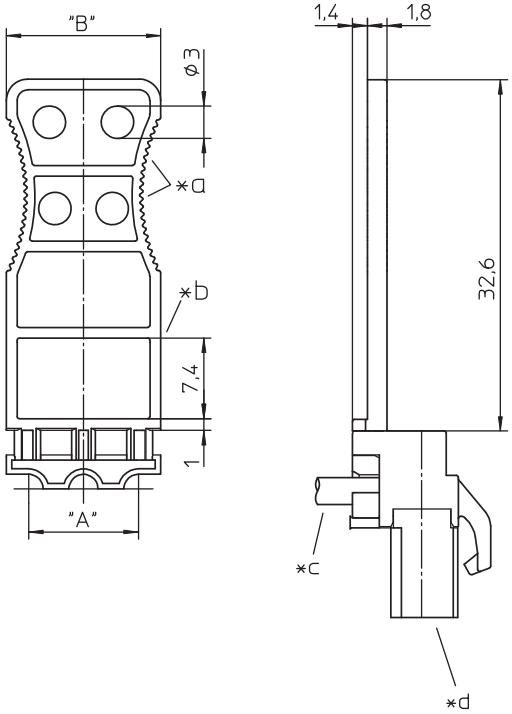

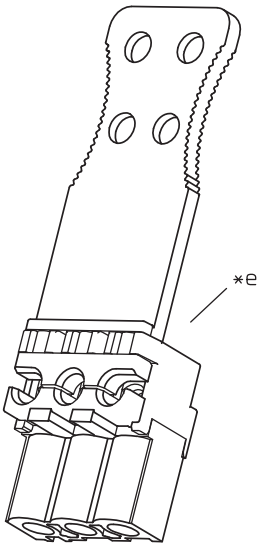

Bestellbezeichn. Designation Désignation	für Polzahl for poles pour pôles	VE PU UE	Abmessungen Dimensions Dimensions	
			A (mm)	B (mm)
6779 02	2	250	5,08	10,06
6779 03	3, 5, 7	250	0,16	15,14
6779 04	4, 6	250	15,24	20,22

Verpackung: lose im Karton
Packaging: in bulk, in a cardboard box
Emballage: en vrac, dans un carton

*a Bohrung für Kabelbinder, bei 2-poliger Ausführung je eine Bohrung mittig
bore hole for cable tie, 2 pole version with one central bore each
perçage pour collier pour cable, version à 2 pôles avec un perçage central respectivement

*b Feld für Bedruckung
space for imprinting
case à imprimer

*c Kabelabgang
cable departure
sortie des câbles

*d Kontur der steckbaren Anschlussklemme 6770
outline of pluggable terminal block 6770
contour de bornier de raccordement enfichable 6770

*e Grifflasche montiert an steckbarer Anschlussklemme 6770
handle attached to pluggable terminal block 6770
languette attachée à bornier de raccordement enfichable 6770

Lumberg
passion for connections

Steckbare Anschlussklemmen, Raster 5,08 mm
Pluggable terminal blocks, pitch 5.08 mm
Borniers de raccordement enfichables, pas 5,08 mm

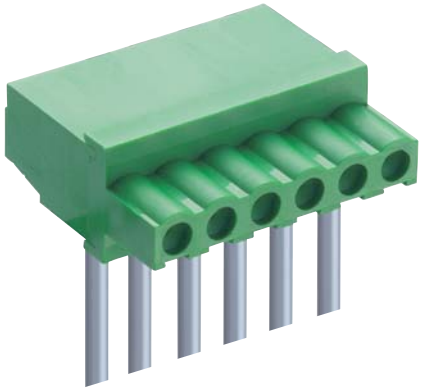

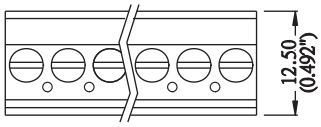

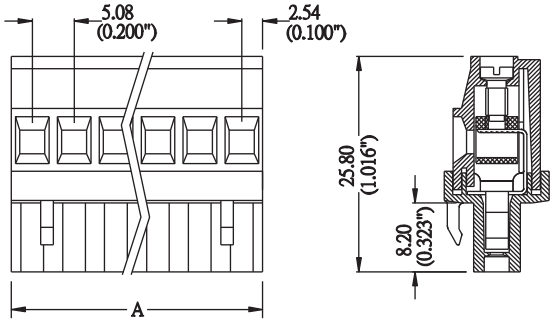

VDE-Reg.-Nr. 115483

MC 200-508

Steckbare Schraubanschlussklemme, mit Fahrstuhlklemmkörper, ohne Untersteckschutz, mit Verrastung, Kabelabgang 90° zur Steckrichtung auf der Seite der Verrastung, teilungsgerecht anreihbar

1. Temperaturbereich	-40 °C/+105 °C
2. Werkstoffe	
Kontaktträger	PA, V0 nach UL 94
Kontakt	CuSn, verzinnt
Klemmkörper	CuZn, vernickelt
Schraube	Stahl, verzinkt
3. Mechanische Daten	
Schraube	M2,6
Prüfdrehmoment	0,5 Nm
Kontaktierung mit	Stiftleisten ME ...-508
Anschließbare Leiter Schraubanschluss	
Querschnitt	AWG 24–14
4. Elektrische Daten	
Bemessungsstrom	16 A
Bemessungsspannung	300 V AC
Prüfspannung	≥ 2 kV
Isolationswiderstand	> 5 GΩ

MC 200-508

Pluggable screw terminal block, with lift clamp, without protection against misplacing, with locking, cable departure 90° to plugging direction on side of locking, consecutive placement without loss of pitch

1. Temperature range	-40 °C/+105 °C
2. Materials	
Insulating body	PA, V0 according to UL 94
Contact	CuSn, tinned
Clamp	CuZn, nickeled
Screw	steel, zincked
3. Mechanical data	
Screw	M2.6
Testing torque	0.5 Nm
Mating with	pin headers ME ...-508
Connectable conductors screw terminal	
Section	AWG 24–14
4. Electrical data	
Rated current	16 A
Rated voltage	300 V AC
Test voltage	≥ 2 kV
Insulation resistance	> 5 GΩ

MC 200-508

Bornier de raccordement à vis enfichable, avec cage ascenseur, sans protection contre mauvais enfichage, avec verrouillage, sortie des câbles à 90° de la direction d'enfichage du côté du verrouillage, emboîtable sans perte de pas

1. Température d'utilisation	-40 °C/+105 °C
2. Matériaux	
Corps isolant	PA, V0 suivant UL 94
Contact	CuSn, étamé
Cage	CuZn, nickelé
Vis	acier, zingué
3. Caractéristiques mécaniques	
Vis	M2,6
Couple de serrage de test	0,5 Nm
Raccordement avec	réglettes à broches ME ...-508
Conducteurs raccordables à la borne	
Section	AWG 24–14
4. Caractéristiques électriques	
Courant assigné	16 A
Tension assignée	300 V AC
Tension de claquage	≥ 2 kV
Résistance d'isolement	> 5 GΩ

Bestellbezeichnung Designation Désignation	Polzahl Poles Pôles	VE PU UE	Abmessungen Dimensions Dimensions A (mm)
MC 200-50802	2	500	10,16
MC 200-50803	3	300	15,24
MC 200-50804	4	200	20,32
MC 200-50806	6	150	30,48
MC 200-50808	8	100	40,64

Weitere Polzahlen auf Anfrage
Further pole numbers on request
Autres nombres de pôles sur demande

Verpackung: im Kunststoffbeutel
Packaging: in bulk, in a plastic bag
Emballage: en vrac, dans un sachet en plastique

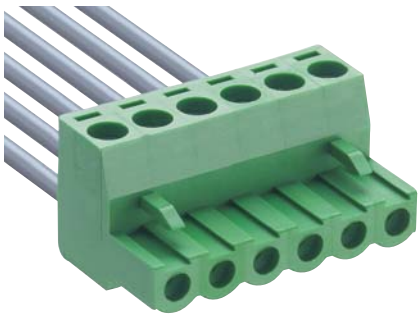

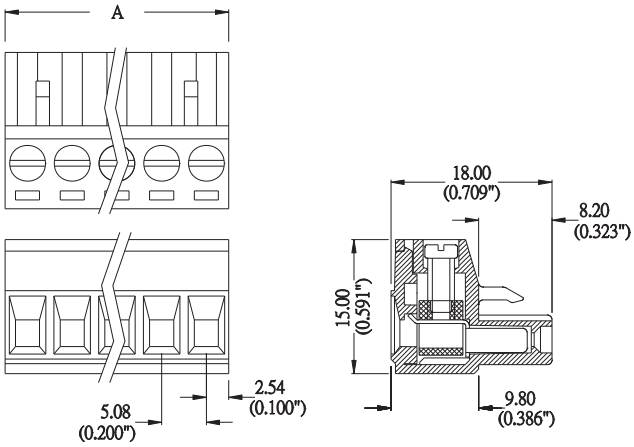

VDE-Reg.-Nr. 115483

Bestellbezeichnung Designation Désignation	Polzahl Poles Pôles	VE PU UE	Abmessungen Dimensions Dimensions A (mm)
MC 100-50802	2	500	10,16
MC 100-50803	3	350	15,24
MC 100-50804	4	250	20,32
MC 100-50805	5	200	25,40
MC 100-50806	6	150	30,48
MC 100-50808	8	100	40,64
MC 100-50810	10	230	50,80
MC 100-50812	12	185	60,96

Weitere Polzahlen auf Anfrage
Further pole numbers on request
Autres nombres de pôles sur demande

Verpackung: im Kunststoffbeutel
Packaging: in bulk, in a plastic bag
Emballage: en vrac, dans un sachet en plastique

MC 100-508

Steckbare Schraubanschlussklemme, mit Fahrstuhlklemmkörper, ohne Untersteckschutz, mit Verrastung, Kabelabgang 180° zur Steckrichtung, teilungsgerecht anreihbar

1. Temperaturbereich -40 °C/+105 °C

2. Werkstoffe

Kontaktträger	PA, V0 nach UL 94
Kontakt	CuSn, verzinnt
Klemmkörper	CuZn, vernickelt
Schraube	Stahl, verzinkt

3. Mechanische Daten

Schraube	M3
Prüfdrehmoment	0,5 Nm
Kontaktierung mit	Stiftleisten ME ...-508
Anschließbare Leiter Schraubanschluss	
Querschnitt	AWG 24–14

4. Elektrische Daten

Bemessungsstrom	16 A
Bemessungsspannung	300 V AC
Prüfspannung	≥ 2 kV
Isolationswiderstand	> 5 GΩ

MC 100-508

Pluggable screw terminal block, with lift clamp, without protection against misplacing, with locking, cable departure 180° to plugging direction, consecutive placement without loss of pitch

1. Temperature range -40 °C/+105 °C

2. Materials

Insulating body	PA, V0 according to UL 94
Contact	CuSn, tinned
Clamp	CuZn, nickeled
Screw	steel, zincked

3. Mechanical data

Screw	M3
Testing torque	0.5 Nm
Mating with	pin headers ME ...-508
Connectable conductors screw terminal	
Section	AWG 24–14

4. Electrical data

Rated current	16 A
Rated voltage	300 V AC
Test voltage	≥ 2 kV
Insulation resistance	> 5 GΩ

MC 100-508

Bornier de raccordement à vis enfichable, avec cage ascenseur, sans protection contre mauvais enfichage, avec verrouillage, sortie des câbles à 180° de la direction d'enfichage, emboîtable sans perte de pas

1. Température d'utilisation -40 °C/+105 °C

2. Matériaux

Corps isolant	PA, V0 suivant UL 94
Contact	CuSn, étamé
Cage	CuZn, nickelé
Vis	acier, zingué

3. Caractéristiques mécaniques

Vis	M3
Couple de serrage de test	0,5 Nm
Raccordement avec	réglettes à broches ME ...-508
Conducteurs raccordables à la borne	
Section	AWG 24–14

4. Caractéristiques électriques

Courant assigné	16 A
Tension assignée	300 V AC
Tension de claquage	≥ 2 kV
Résistance d'isolement	> 5 GΩ

Lumberg
passion for connections

Steckbare Anschlussklemmen, Raster 5,08 mm
Pluggable terminal blocks, pitch 5.08 mm
Borniers de raccordement enfichables, pas 5,08 mm

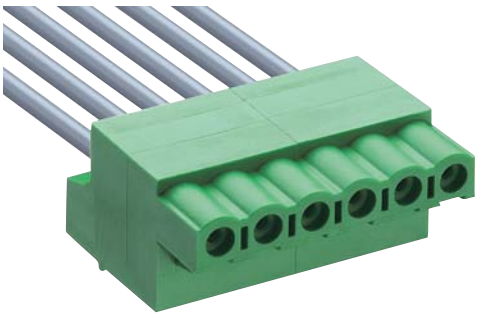

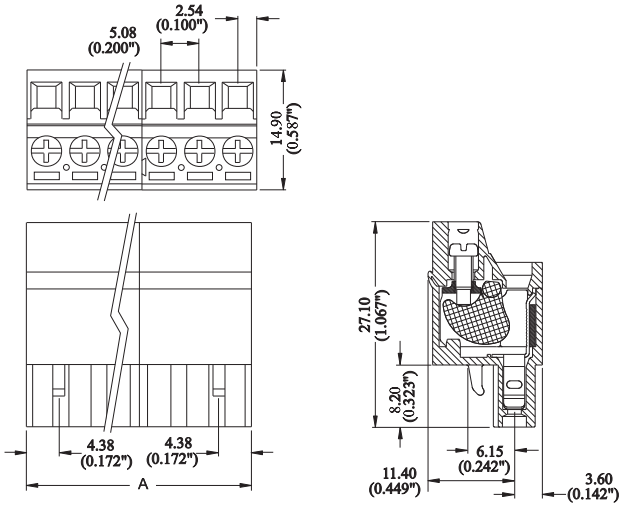

VDE-Reg.-Nr. 115483

MC 310-508

Steckbare Schraubanschlussklemme, Klemmkörper mit Drahtschutz, mit Verrastung, Kabelabgang und Schrauben 180° zur Steckrichtung, teilungsgerecht anreihbar, mit Kombischraube (Kreuzschlitz/Schlitz)

1. Temperaturbereich -40 °C/+105 °C

2. Werkstoffe

Kontaktträger	PA, V0 nach UL 94
Kontakt	CuSn, verzinnt
Klemmkörper	Stahl, verzinkt
Schraube	Stahl, verzinkt

3. Mechanische Daten

Schraube	M2,6
Prüfdrehmoment	0,5 Nm
Kontaktierung mit	Stiftleisten ME ...-508
Anschließbare Leiter Schraubanschluss	
Querschnitt	AWG 24–14

4. Elektrische Daten

Bemessungsstrom	16 A
Bemessungsspannung	300 V AC
Prüfspannung	≥ 2 kV
Isolationswiderstand	> 5 GΩ

MC 310-508

Pluggable screw terminal block, clamp with wire protection, with locking, cable departure and screws 180° to plugging direction, consecutive placement without loss of pitch, with combined screw (cross recession/slot)

1. Temperature range -40 °C/+105 °C

2. Materials

Insulating body	PA, V0 according to UL 94
Contact	CuSn, tinned
Clamp	steel, zincked
Screw	steel, zincked

3. Mechanical data

Screw	M2.6
Testing torque	0.5 Nm
Mating with	pin headers ME ...-508
Connectable conductors screw terminal	
Section	AWG 24–14

4. Electrical data

Rated current	16 A
Rated voltage	300 V AC
Test voltage	≥ 2 kV
Insulation resistance	> 5 GΩ

MC 310-508

Bornier de raccordement à vis enfichable, cage avec protège-fil, avec verrouillage, sortie des câbles et vis à 180° de la direction d'enfichage, emboîtable sans perte de pas, avec vis combinée (fentes en croix/fente droite)

1. Température d'utilisation -40 °C/+105 °C

2. Matériaux

Corps isolant	PA, V0 suivant UL 94
Contact	CuSn, étamé
Cage	acier, zingué
Vis	acier, zingué

3. Caractéristiques mécaniques

Vis	M2,6
Couple de serrage de test	0,5 Nm
Raccordement avec	réglettes à broches ME ...-508
Conducteurs raccordables à la borne	
Section	AWG 24–14

4. Caractéristiques électriques

Courant assigné	16 A
Tension assignée	300 V AC
Tension de claquage	≥ 2 kV
Résistance d'isolement	> 5 GΩ

Bestellbezeichnung Designation Désignation	Polzahl Poles Pôles	VE PU UE	Abmessungen Dimensions Dimensions A (mm)
MC 310-50802	2	500	10,16
MC 310-50803	3	500	15,24
MC 310-50804	4	300	20,32
MC 310-50806	6	250	30,48
MC 310-50808	8	200	40,64

Weitere Polzahlen auf Anfrage
Further pole numbers on request
Autres nombres de pôles sur demande

Verpackung: im Kunststoffbeutel
Packaging: in bulk, in a plastic bag
Emballage: en vrac, dans un sachet en plastique

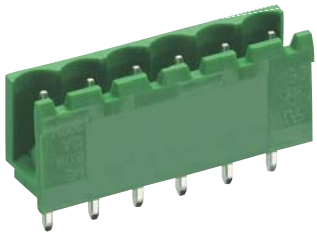

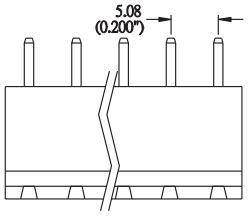

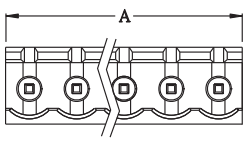

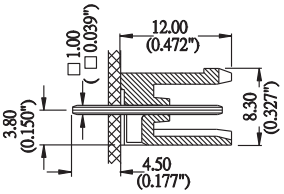

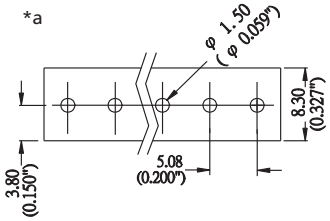

*a Leiterplattenlayout
printed circuit board layout
modèle de la carte imprimée

VDE-Reg.-Nr. 115483

ME 020-508

Stiftleiste, ohne Seitenwände, stehend, teilungsgerecht anreihbar

1. Temperaturbereich	-40 °C/+105 °C
2. Werkstoffe	
Kontaktträger	PA, V0 nach UL 94
Kontakt	CuZn, verzinnt
3. Mechanische Daten	
Kontaktierung mit	steckbaren Anschlussklemmen 6770, MC ...-508
4. Elektrische Daten	
Bemessungsstrom	16 A
Bemessungsspannung	300 V AC
Prüfspannung	≥ 2 kV
Isolationswiderstand	> 5 GΩ

ME 020-508

Pin header, without sidewalls, upright, consecutive placement without loss of pitch

1. Temperature range	-40 °C/+105 °C
2. Materials	
Insulating body	PA, V0 according to UL 94
Contact	CuZn, tinned
3. Mechanical data	
Mating with	pluggable terminal blocks 6770, MC ...-508
4. Electrical data	
Rated current	16 A
Rated voltage	300 V AC
Test voltage	≥ 2 kV
Insulation resistance	> 5 GΩ

ME 020-508

Réglette à broches, sans parois latérales, droite, emboîtable sans perte de pas

1. Température d'utilisation	-40 °C/+105 °C
2. Matériaux	
Corps isolant	PA, V0 suivant UL 94
Contact	CuZn, étamé
3. Caractéristiques mécaniques	
Raccordement avec	borniers de raccordement enfichables 6770, MC ...-508
4. Caractéristiques électriques	
Courant assigné	16 A
Tension assignée	300 V AC
Tension de claquage	≥ 2 kV
Résistance d'isolement	> 5 GΩ

Bestellbezeichnung Designation Désignation	Polzahl Poles Pôles	VE PU UE	Abmessungen Dimensions Dimensions A (mm)
ME 020-50802	**2**	**500**	**10,16**
ME 020-50803	**3**	**500**	**15,24**
ME 020-50804	**4**	**500**	**20,32**
ME 020-50806	**6**	**300**	**30,48**
ME 020-50808	**8**	**200**	**40,64**

Weitere Polzahlen auf Anfrage
Further pole numbers on request
Autres nombres de pôles sur demande

Verpackung: im Kunststoffbeutel
Packaging: in bulk, in a plastic bag
Emballage: en vrac, dans un sachet en plastique

Lumberg
passion for connections

Steckbare Anschlussklemmen, Raster 5,08 mm
Pluggable terminal blocks, pitch 5.08 mm
Borniers de raccordement enfichables, pas 5,08 mm

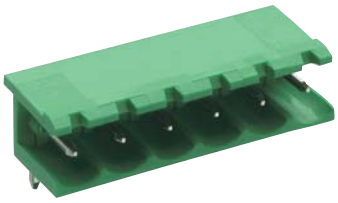

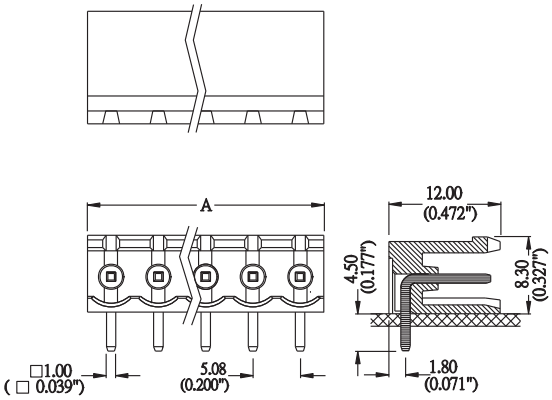

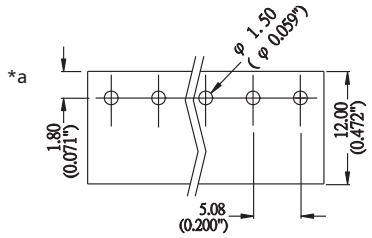

*a Leiterplattenlayout
printed circuit board layout
modèle de la carte imprimée

ME 010-508

Stiftleiste, ohne Seitenwände, abgewinkelt, teilungsgerecht anreihbar

1. Temperaturbereich	-40 °C/+105 °C
2. Werkstoffe	
Kontaktträger	PA, V0 nach UL 94
Kontakt	CuZn, verzinnt
3. Mechanische Daten	
Kontaktierung mit	steckbaren Anschlussklemmen 6770, MC ...-508
4. Elektrische Daten	
Bemessungsstrom	16 A
Bemessungsspannung	300 V AC
Prüfspannung	≥ 2 kV
Isolationswiderstand	> 5 GΩ

ME 010-508

Pin header, without sidewalls, angular, consecutive placement without loss of pitch

1. Temperature range	-40 °C/+105 °C
2. Materials	
Insulating body	PA, V0 according to UL 94
Contact	CuZn, tinned
3. Mechanical data	
Mating with	pluggable terminal blocks 6770, MC ...-508
4. Electrical data	
Rated current	16 A
Rated voltage	300 V AC
Test voltage	≥ 2 kV
Insulation resistance	> 5 GΩ

ME 010-508

Réglette à broches, sans parois latérales, angulaire, emboîtable sans perte de pas

1. Température d'utilisation	-40 °C/+105 °C
2. Matériaux	
Corps isolant	PA, V0 suivant UL 94
Contact	CuZn, étamé
3. Caractéristiques mécaniques	
Raccordement avec	borniers de raccordement enfichables 6770, MC ...-508
4. Caractéristiques électriques	
Courant assigné	16 A
Tension assignée	300 V AC
Tension de claquage	≥ 2 kV
Résistance d'isolement	> 5 GΩ

VDE -Reg.-Nr. 115483

cULus

Bestellbezeichnung Designation Désignation	Polzahl Poles Pôles	VE PU UE	Abmessungen Dimensions Dimensions A (mm)
ME 010-50802	**2**	**500**	**10,16**
ME 010-50803	**3**	**500**	**15,24**
ME 010-50804	**4**	**500**	**20,32**
ME 010-50806	**6**	**300**	**30,48**
ME 010-50808	**8**	**200**	**40,64**

Weitere Polzahlen auf Anfrage
Further pole numbers on request
Autres nombres de pôles sur demande

Verpackung: im Kunststoffbeutel
Packaging: in bulk, in a plastic bag
Emballage: en vrac, dans un sachet en plastique



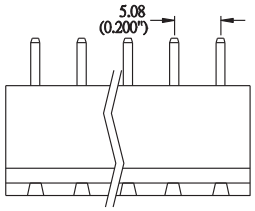

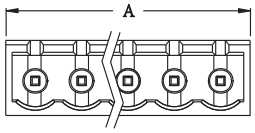

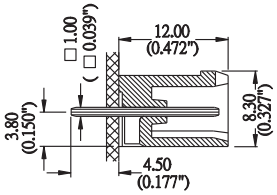

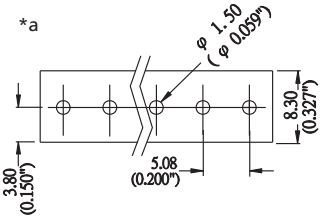

*a Leiterplattenlayout
printed circuit board layout
modèle de la carte imprimée

ME 040-508

Stiftleiste, mit Seitenwänden, stehend

1. Temperaturbereich	-40 °C/+105 °C
2. Werkstoffe	
Kontaktträger	PA, V0 nach UL 94
Kontakt	CuZn, verzinnt
3. Mechanische Daten	
Kontaktierung mit	steckbaren Anschlussklemmen 6770, MC ...-508
4. Elektrische Daten	
Bemessungsstrom	16 A
Bemessungsspannung	300 V AC
Prüfspannung	≥ 2 kV
Isolationswiderstand	> 5 GΩ

ME 040-508

Pin header, with sidewalls, upright

1. Temperature range	-40 °C/+105 °C
2. Materials	
Insulating body	PA, V0 according to UL 94
Contact	CuZn, tinned
3. Mechanical data	
Mating with	pluggable terminal blocks 6770, MC ...-508
4. Electrical data	
Rated current	16 A
Rated voltage	300 V AC
Test voltage	≥ 2 kV
Insulation resistance	> 5 GΩ

VDE-Reg.-Nr. 115483

Bestellbezeichnung Designation Désignation	Polzahl Poles Pôles	VE PU UE	Abmessungen Dimensions Dimensions A (mm)
ME 040-50802	**2**	**500**	**11,76**
ME 040-50803	**3**	**500**	**16,84**
ME 040-50804	**4**	**500**	**21,92**
ME 040-50805	**5**	**400**	**27,00**
ME 040-50806	**6**	**300**	**32,08**
ME 040-50808	**8**	**200**	**42,24**

Weitere Polzahlen auf Anfrage
Further pole numbers on request
Autres nombres de pôles sur demande

Verpackung: im Kunststoffbeutel
Packaging: in bulk, in a plastic bag
Emballage: en vrac, dans un sachet en plastique

ME 040-508

Réglette à broches, avec parois latérales, droite

1. Température d'utilisation	-40 °C/+105 °C
2. Matériaux	
Corps isolant	PA, V0 suivant UL 94
Contact	CuZn, étamé
3. Caractéristiques mécaniques	
Raccordement avec	borniers de raccordement enfichables 6770, MC ...-508
4. Caractéristiques électriques	
Courant assigné	16 A
Tension assignée	300 V AC
Tension de claquage	≥ 2 kV
Résistance d'isolement	> 5 GΩ

Lumberg
passion for connections

Steckbare Anschlussklemmen, Raster 5,08 mm
Pluggable terminal blocks, pitch 5.08 mm
Borniers de raccordement enfichables, pas 5,08 mm

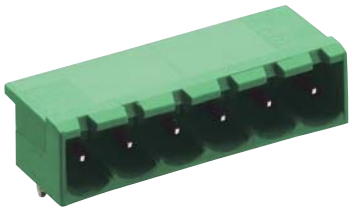

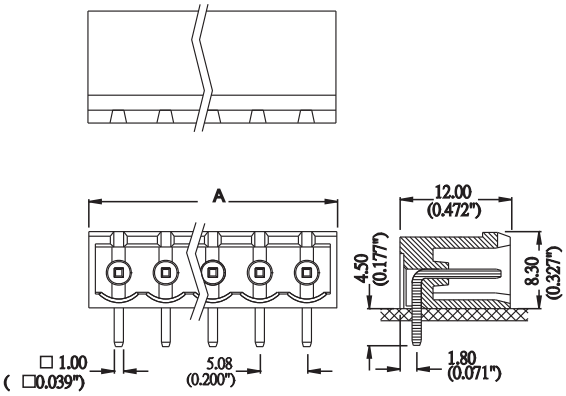

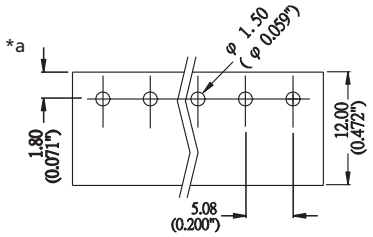

*a Leiterplattenlayout
printed circuit board layout
modèle de la carte imprimée

ME 030-508

Stiftleiste, mit Seitenwänden, abgewinkelt

1. Temperaturbereich	-40 °C/+105 °C
2. Werkstoffe	
Kontaktträger	PA, V0 nach UL 94
Kontakt	CuZn, verzinnt
3. Mechanische Daten	
Kontaktierung mit	steckbaren Anschlussklemmen 6770, MC ...-508
4. Elektrische Daten	
Bemessungsstrom	16 A
Bemessungsspannung	300 V AC
Prüfspannung	≥ 2 kV
Isolationswiderstand	> 5 GΩ

ME 030-508

Pin header, with sidewalls, angular

1. Temperature range	-40 °C/+105 °C
2. Materials	
Insulating body	PA, V0 according to UL 94
Contact	CuZn, tinned
3. Mechanical data	
Mating with	pluggable terminal blocks 6770, MC ...-508
4. Electrical data	
Rated current	16 A
Rated voltage	300 V AC
Test voltage	≥ 2 kV
Insulation resistance	> 5 GΩ

VDE-Reg.-Nr. 115483

Bestellbezeichnung Designation Désignation	Polzahl Poles Pôles	VE PU UE	Abmessungen Dimensions Dimensions A (mm)
ME 030-50802	2	500	11,76
ME 030-50803	3	500	16,84
ME 030-50804	4	500	21,92
ME 030-50805	5	400	27,00
ME 030-50806	6	300	32,08
ME 030-50808	8	200	42,24

Weitere Polzahlen auf Anfrage
Further pole numbers on request
Autres nombres de pôles sur demande

Verpackung: im Kunststoffbeutel
Packaging: in bulk, in a plastic bag
Emballage: en vrac, dans un sachet en plastique

ME 030-508

Réglette à broches, avec parois latérales, angulaire

1. Température d'utilisation	-40 °C/+105 °C
2. Matériaux	
Corps isolant	PA, V0 suivant UL 94
Contact	CuZn, étamé
3. Caractéristiques mécaniques	
Raccordement avec	borniers de raccordement enfichables 6770, MC ...-508
4. Caractéristiques électriques	
Courant assigné	16 A
Tension assignée	300 V AC
Tension de claquage	≥ 2 kV
Résistance d'isolement	> 5 GΩ

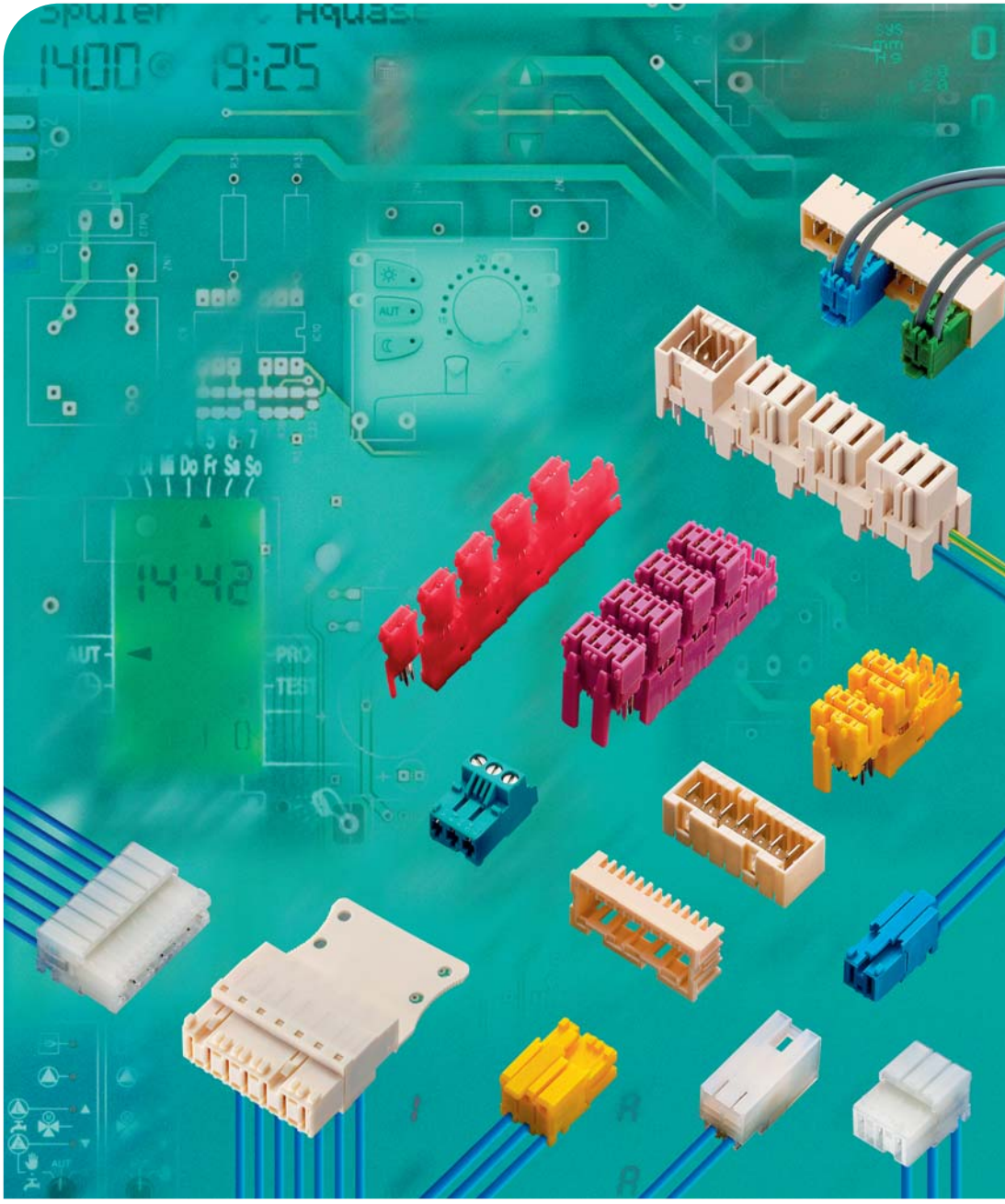

36

RAST-5-Steckverbinder, Raster 5,0 mm

RAST 5 connectors, pitch 5.0 mm

Connecteurs RAST 5, pas 5,0 mm

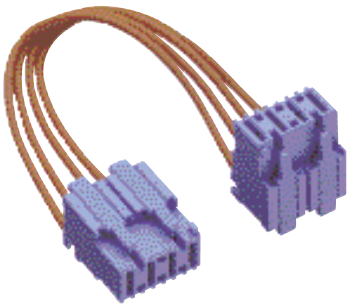

Steckverbindersystem RAST 5 (Macromodul™)
- für direktes und indirektes Stecken
- für Kabel-Karte- und Kabel-Kabel-Verbindungen
- verstecksicher durch Kodierung nach RAST-5-Standard
- automatisierte Kabelkonfektionierung durch Schneidklemmtechnik
- Steckverbinder in Schneidklemm- und Schraubklemmtechnik
- umfangreiches Programm an frei konfigurierbaren Messer- und Buchsenleisten
- für Signal- und Lastströme bis zu 16 A
- Sonderausführungen für erhöhten Temperaturbereich
- Raster 5,0 mm (0,197")
- mit Außen- oder Innenverriegelung

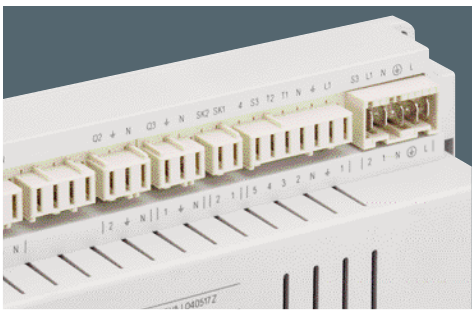

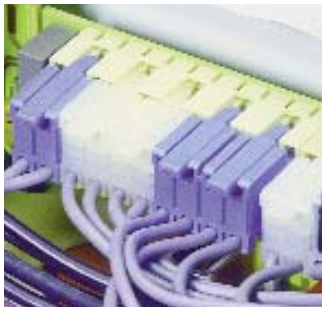

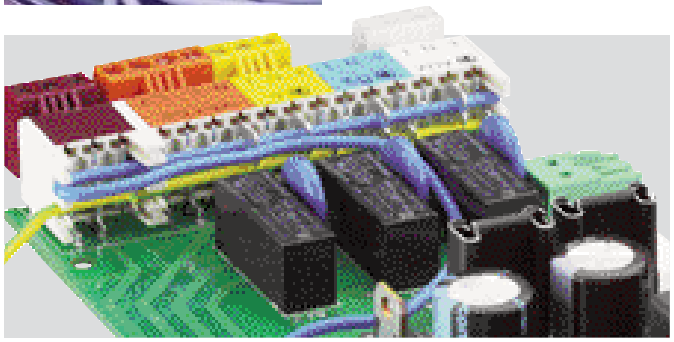

RAST 5 connector system (Macromodul™)
- for direct and indirect mating
- for cable-to-board and cable-to-cable connections
- keying according to RAST 5 standard to avoid mismating
- automated cable harnessing with insulation displacement technology
- connectors with insulation displacement or screw terminals
- wide range of tab headers and socket boards free to configure
- for signal and load currents up to 16 A
- special versions for higher ambiance temperatures
- pitch 5.0 mm (.197")
- with exterior or interior locking

Système de connecteurs RAST 5 (Macromodul™)
- pour connexions directes et indirectes
- câble-à-carte et câble-à-câble
- enfichage net grâce au codage suivant standard RAST 5
- confectionnement automatisé de câbles en technique de déplacement d'isolant
- connecteurs en technologie de déplacement d'isolant et avec bornes à vis
- vaste diversité en réglettes à couteaux et à prises femelles configurables à libre choix
- pour les courrants de signaux et de charges jusqu'à 16 A
- versions spéciales pour les températures élevées
- pas 5,0 mm (0,197")
- avec verrouillage extérieur ou intérieur



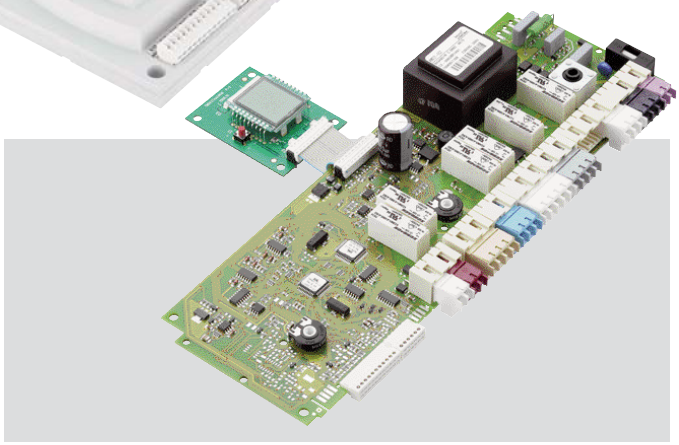

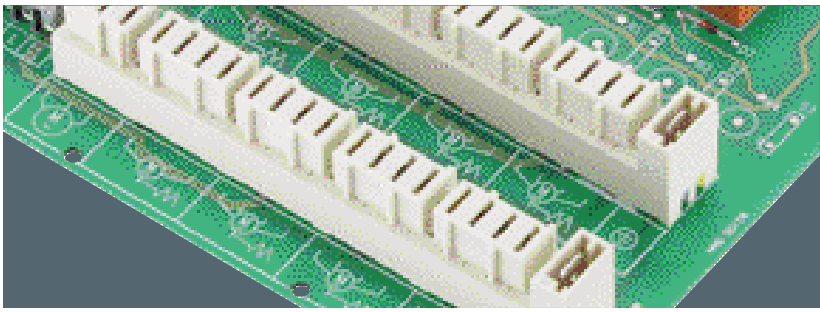

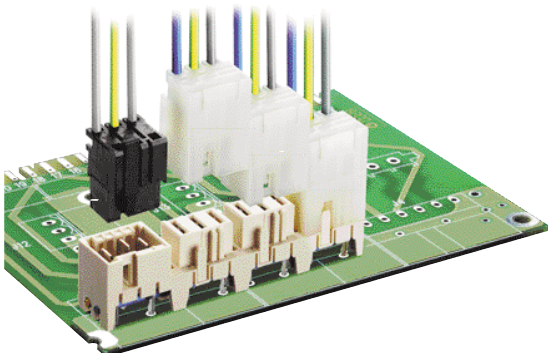



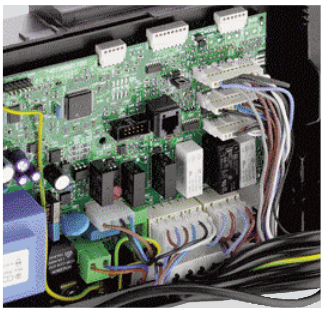

Übersicht – RAST-5-Steckverbinder, Raster 5,0 mm
Overview – RAST 5 connectors, pitch 5.0 mm
Vue d'ensemble – Connecteurs RAST 5, pas 5,0 mm



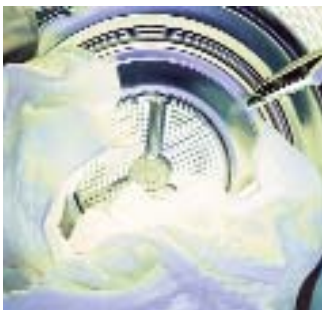

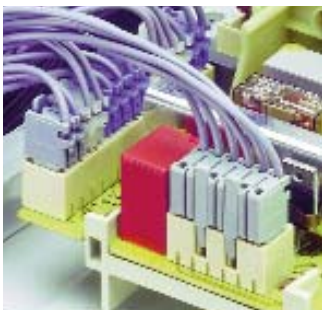

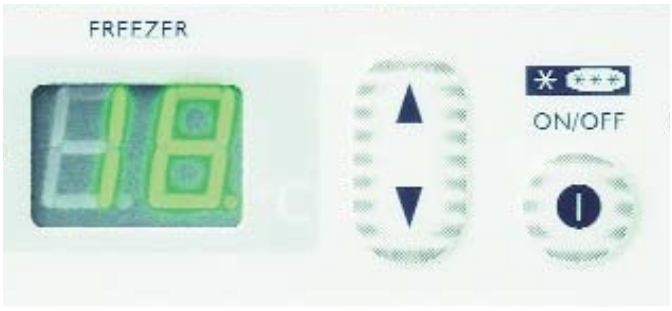



Typische RAST-5-Anwendungen in der **Hausgeräte-technik**. Hier ist die RAST-5-Technik zu Hause.

Typical RAST 5 applications in **household appliances**. This is where RAST 5 technology is at home.

La technologie RAST 5 est au fait de la domaine d'appareils **électroménagers**. Voici des applications typiques de connecteurs RAST 5.

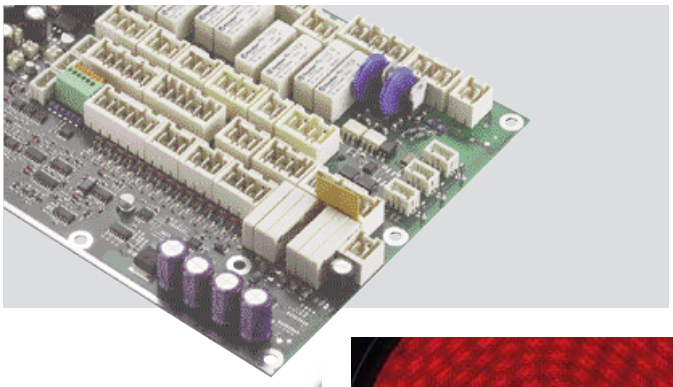



Photovoltaik
Photovoltaics
Photovoltaïque

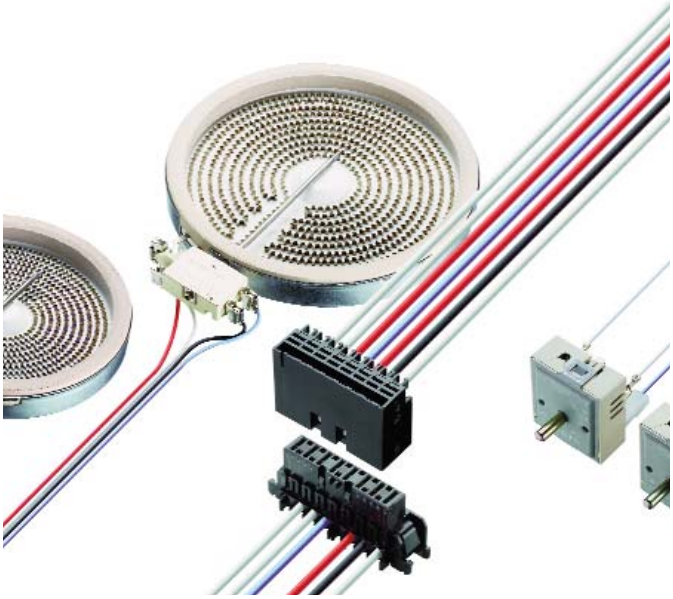

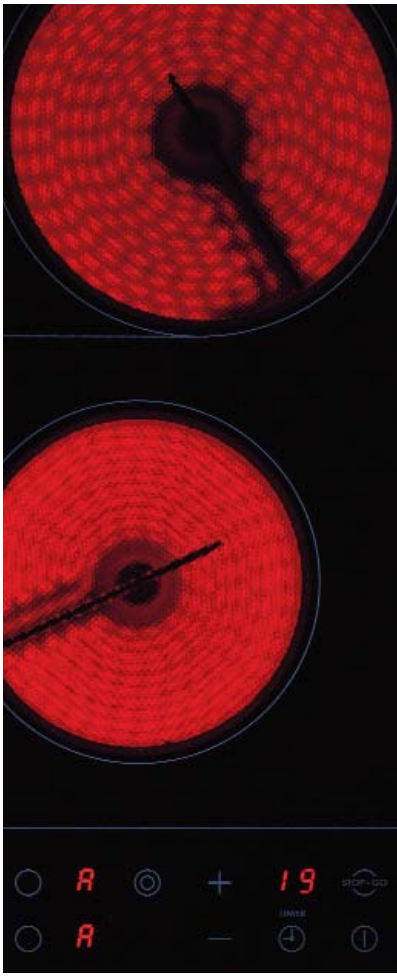



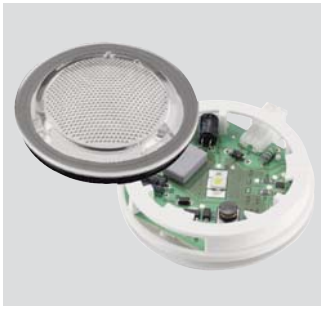

LED-Beleuchtung
LED lighting
Éclairage à LED

Lumberg
passion for connections



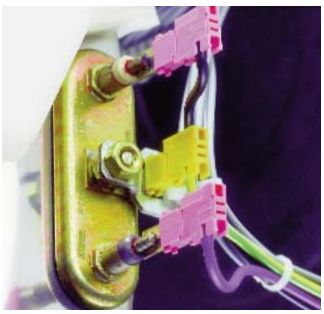

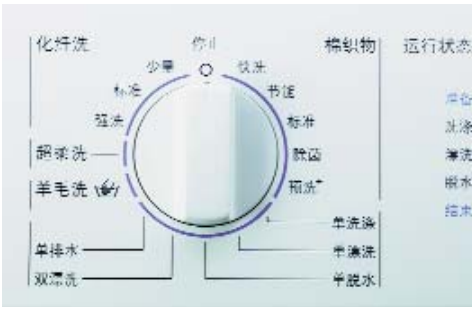

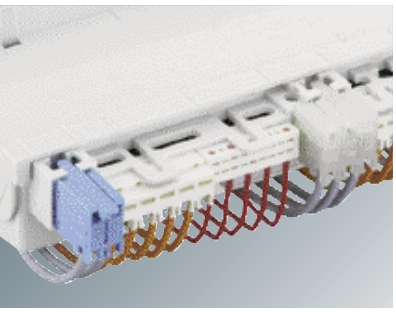





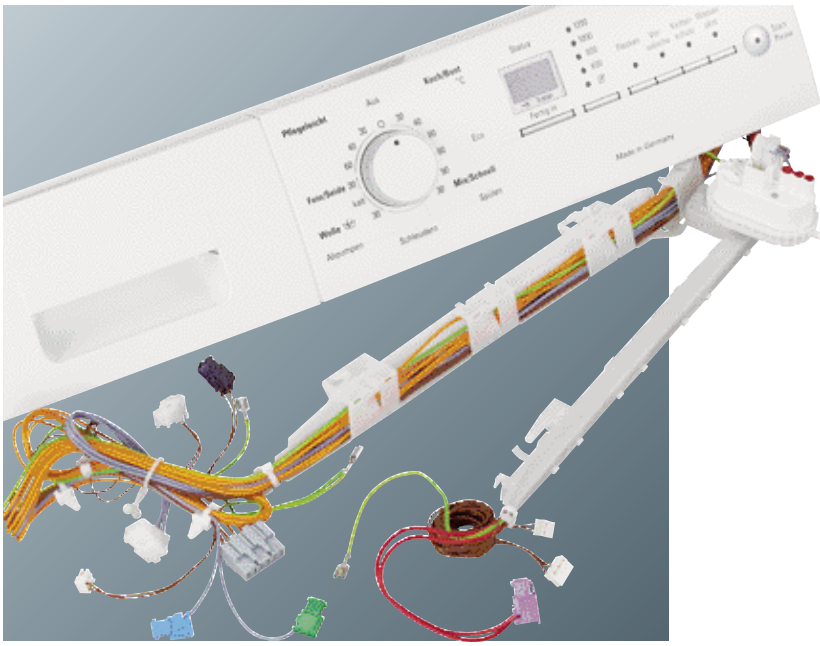

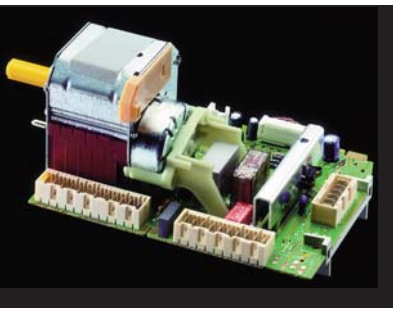

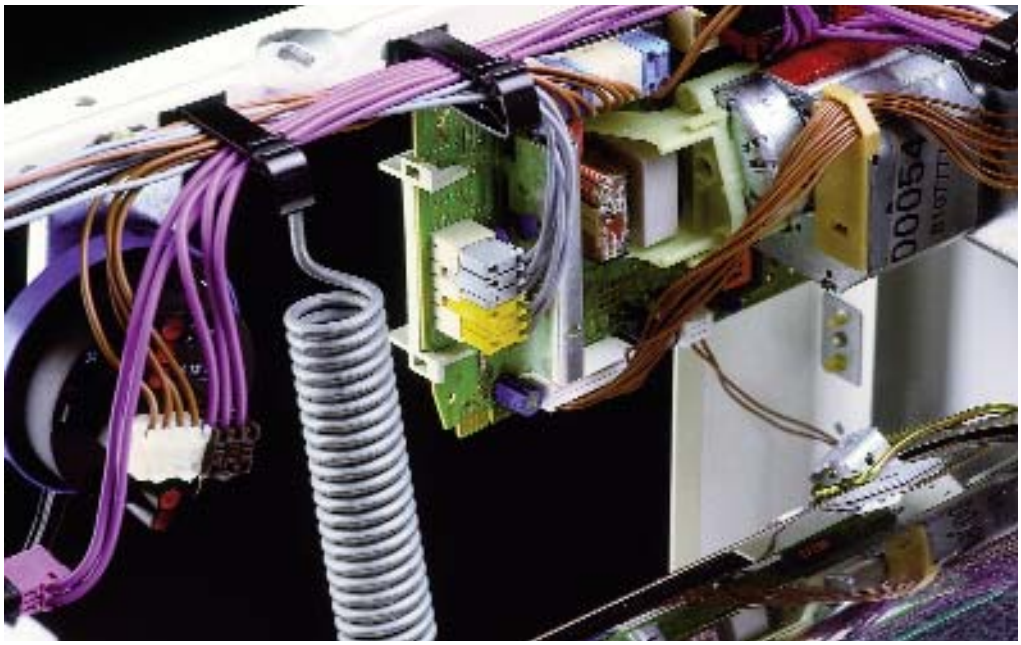

Übersicht – RAST-5-Steckverbinder, Raster 5,0 mm
Overview – RAST 5 connectors, pitch 5.0 mm
Vue d'ensemble – Connecteurs RAST 5, pas 5,0 mm

In **Haushaltsgroßgeräten** bietet die Verdrahtung mit Schneidklemmtechnik-Kabelbäumen enorme Vorteile. Gerade Trockner, Wasch- und Spülmaschinen können so besonders effektiv produziert werden.

Wiring **big home appliances** with IDC harnesses offers enormous advantages. Like this, especially washing machines, dryers and dish washers can be produced most effectively.

Le câblage d'**appareils gros électroménagers** avec des faisceaux en technologie de déplacement d'isolant offre des avantages énormes. Ainsi, surtout les lave-vaiselle, lave-linge et les sèche-linge peuvent être produits très effectivement.

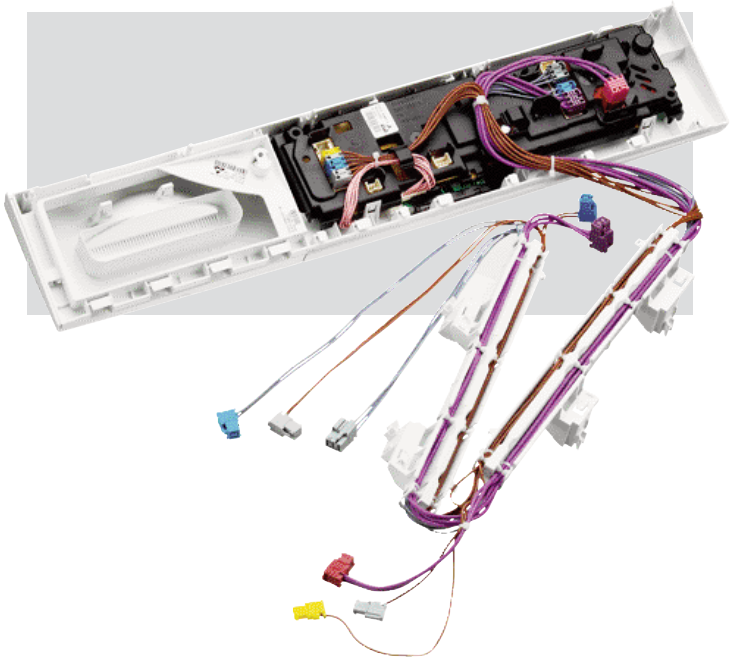



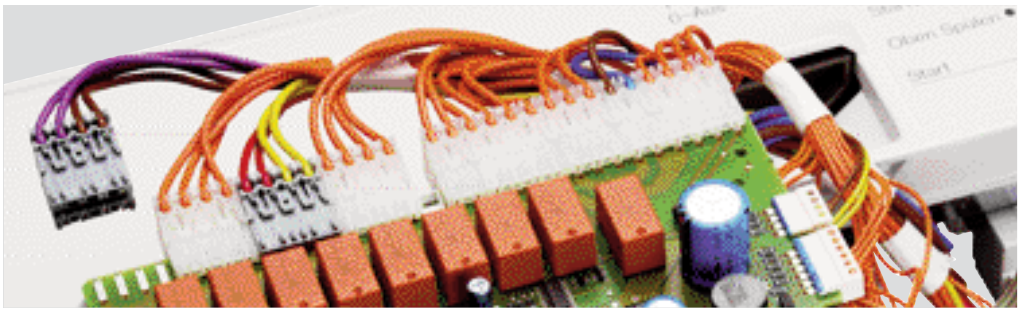

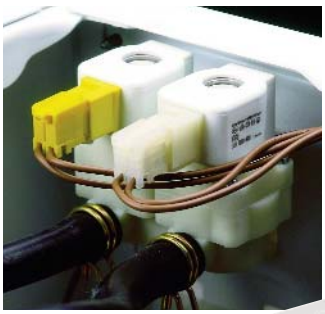

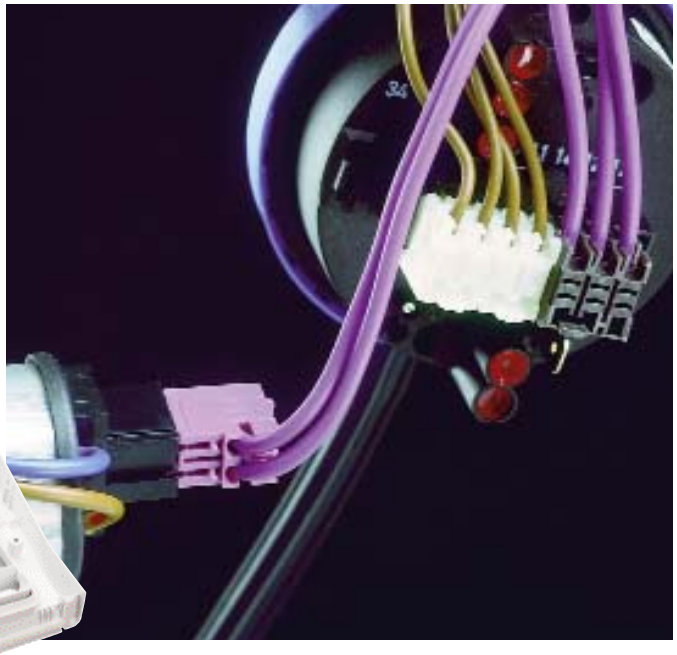

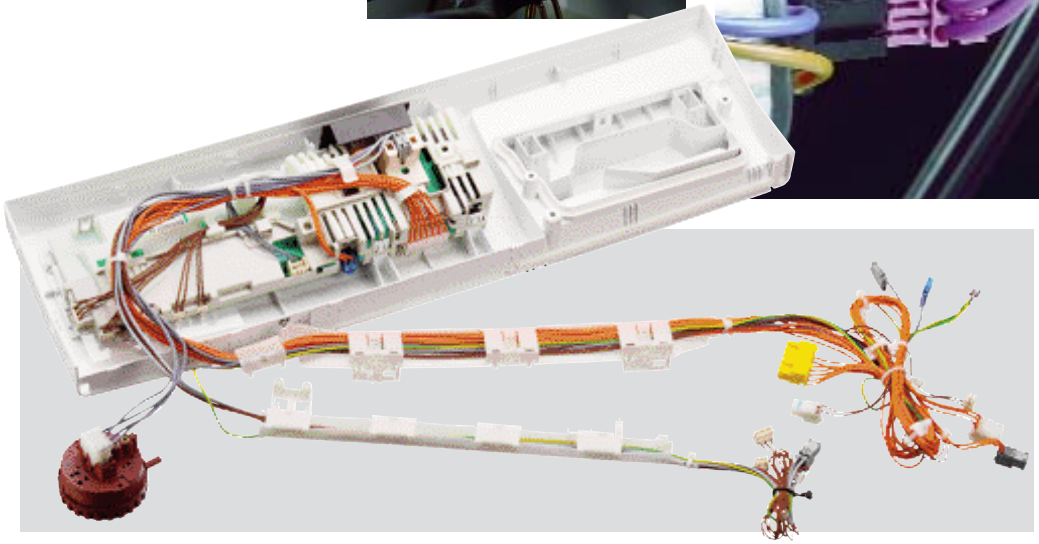

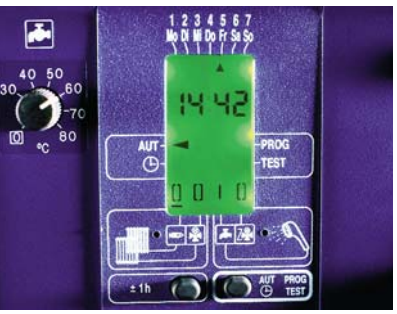

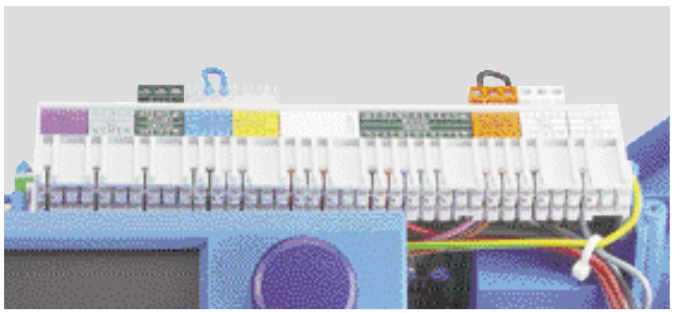





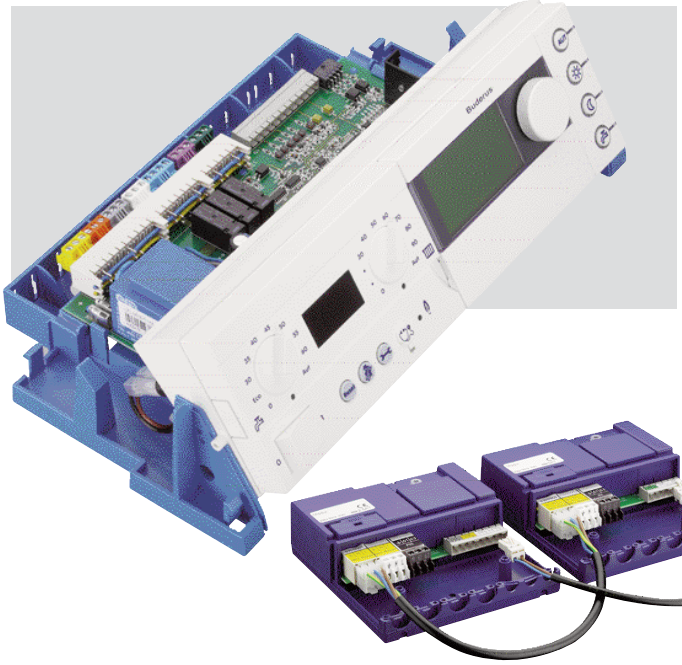

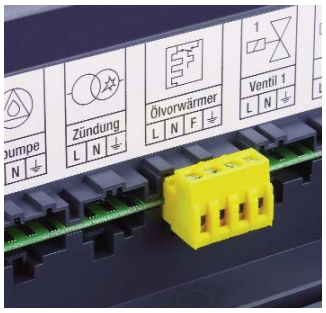



In der **Heizungs- und Gebäudetechnik** werden viele RAST-5-Steckverbindungen mit Schraubklemmanschluss eingesetzt.

RAST 5 connectors with screw clamps are employed a lot in **heating and building technology** applications.

À la domaine des **technologies chauffage et des bâtiments** on emploit beaucoup les connecteurs RAST 5 avec bornes à vis.





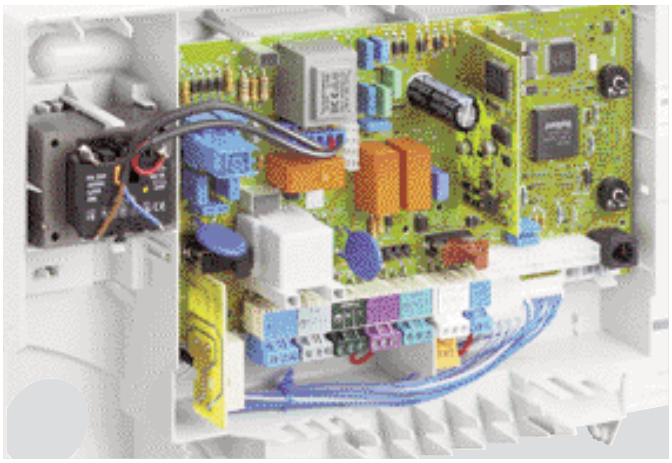

Übersicht – RAST-5-Steckverbinder, Raster 5,0 mm
Overview – RAST 5 connectors, pitch 5.0 mm
Vue d'ensemble – Connecteurs RAST 5, pas 5,0 mm





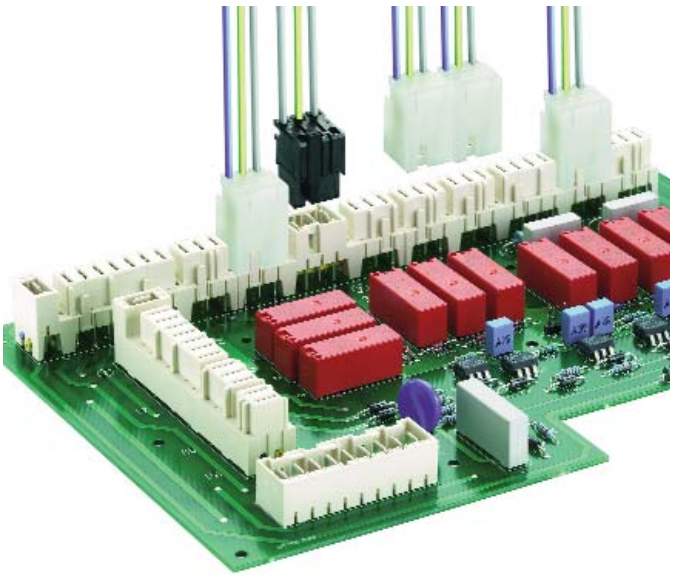

Die Kodierung nach RAST-5-Standard gewährleistet Versteck- und Betriebssicherheit.

Keying according to RAST 5 standard assures safe operation without mismating.

Le foncionnement assuré est garanti avec le codage suivant standard RAST 5 qui exclut un mauvais enfichage.

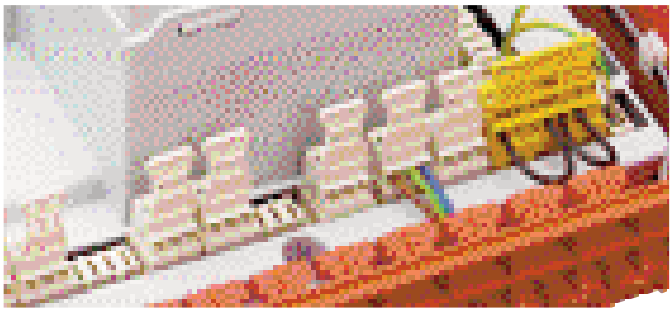

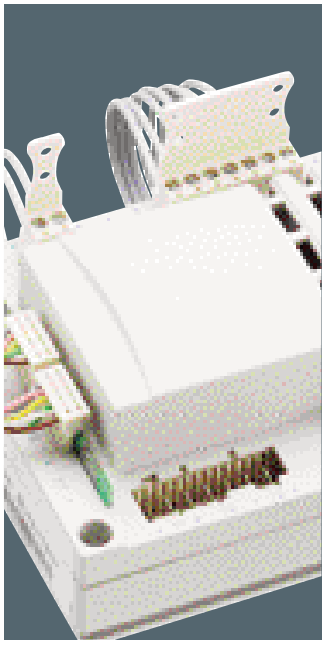

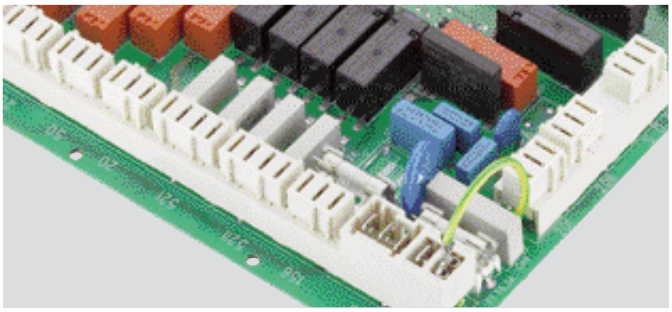

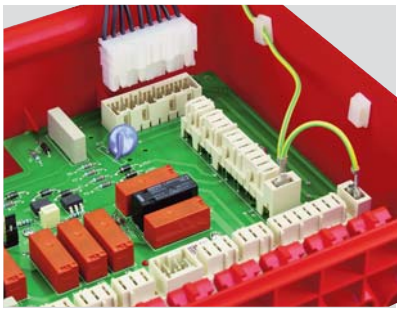

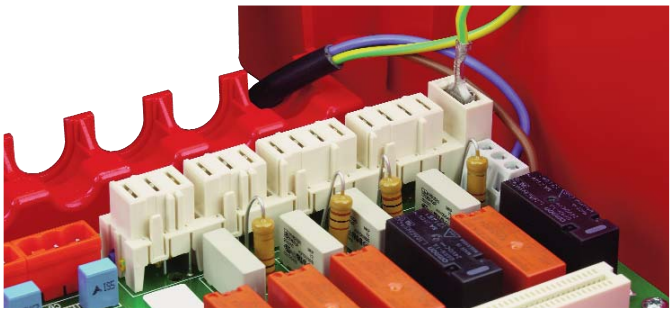

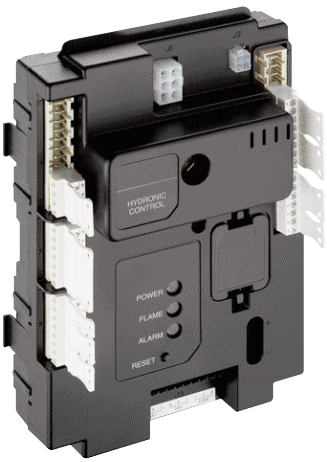





Steckverbinder für indirektes Stecken in Schneidklemmtechnik

Connector for indirect mating, insulation displacement technique

Connecteur pour enfichage indirect, technique de déplacement d'isolant

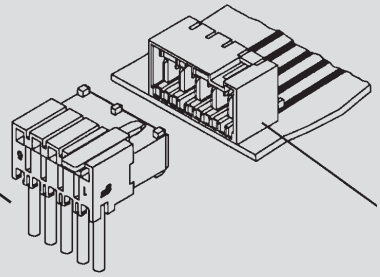

Messerleiste

Tab header

Réglette à couteaux



Steckverbinder für direktes Stecken in Schneidklemmtechnik

Connector for direct mating, insulation displacement technique

Connecteur pour enfichage direct, technique de déplacement d'isolant

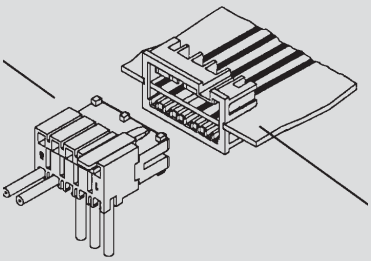

Führungsrahmen

Guide frame

Cadre de guidage

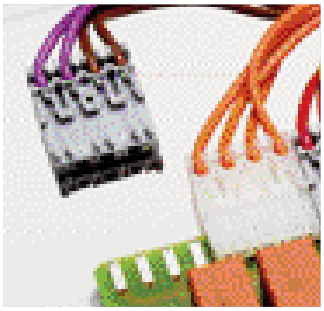

Steckverbinder für indirektes Stecken mit Schraubanschlüssen

Connector for indirect mating with screw terminals

Connecteur pour enfichage indirect avec bornes à vis

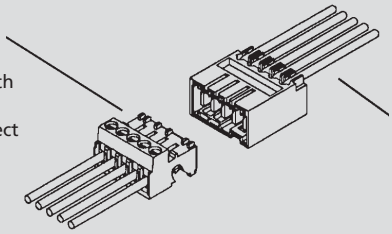

Messerleiste für indirektes Stecken in Schneidklemmtechnik

Connector for indirect mating, insulation displacement technique

Connecteur pour enfichage indirect, technique de déplacement d'isolant

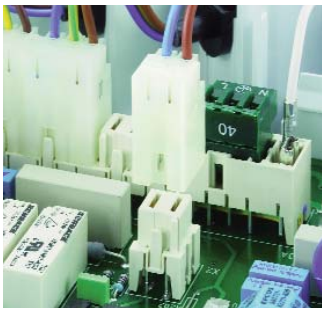

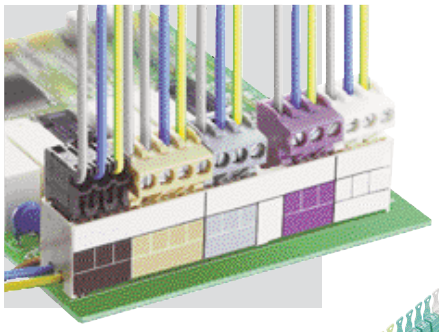

Heizungs- und Klimatechnik

Heating and climate control technology

Techniques de chauffage et de climatisation

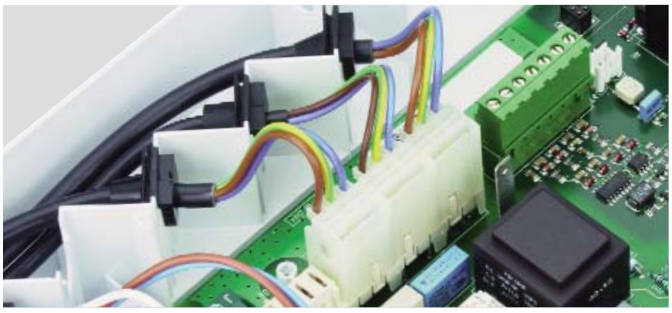

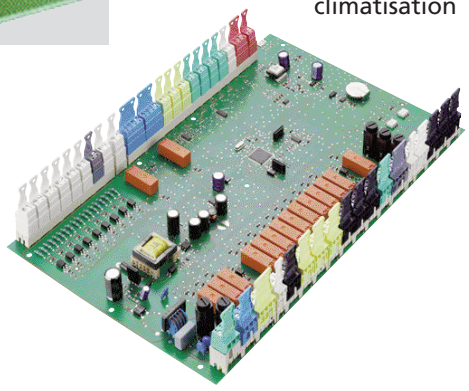

Haushaltsgerätetechnik

Home appliance technology

Technologies électro-ménagères



Bitte beachten! Um die sichere Funktion der Steckverbinder zu gewährleisten, müssen sie nach **Lumberg-Verarbeitungsanweisung** konfektioniert werden. Beachten Sie hierzu auch unseren separaten Katalog „Werkzeuge und Verarbeitungsmaschinen" für Schneidklemm- und Crimptechnologie.

Please notice! In order to assure safe function of the connectors they must be processed according to **Lumberg harnessing instructions**. Please also note our separate catalogue "Tools and harnessing machines" for insulation displacement and crimp technology.

Veuillez observer s.v.p.! Pour assurer la fonction sûre des connecteurs il faut qu'ils soient confectionnés suivant les **instructions de confectionnement de Lumberg**. Veuillez aussi consulter notre catalogue particulier „Outillage et machines de confectionnement" pour les technologies de déplacement d'isolant et de sertissage.

Übersicht – RAST-5-Steckverbinder, Raster 5,0 mm
Overview – RAST 5 connectors, pitch 5.0 mm
Vue d'ensemble – Connecteurs RAST 5, pas 5,0 mm



3623 - 3625

RAST-5-Steckverbinder für indirektes Stecken, in Schneidklemmtechnik (SKT), mit **Außenverriegelung**

RAST 5 connectors for indirect mating, insulation displacement technology (IDT), with **exterior locking**

Connecteurs RAST 5 pour enfichage indirect, technologie de déplacement d'isolant, avec **verrouillage extérieur**

Seite page **5.12**



3626

RAST-5-Steckverbinder für indirektes Stecken, in Schneidklemmtechnik (SKT), mit **Innenverrastung**

RAST 5 connectors for indirect mating, insulation displacement technology (IDT), with **interior locking**

Connecteurs RAST 5 pour enfichage indirect, technologie de déplacement d'isolant, avec **verrouillage intérieur**

Seite page **5.22**



3628

RAST-5-Einbausteckverbinder für indirektes Stecken, in Schneidklemmtechnik (SKT), mit **Innenverrastung**

RAST 5 chassis connectors for indirect mating, insulation displacement technology (IDT), with **interior locking**

Connecteurs châssis RAST 5 pour enfichage indirect, technologie de déplacement d'isolant, avec **verrouillage intérieur**

Seite page **5.24**



3611 - 3615

RAST-5-Steckverbinder für indirektes Stecken, mit **Schraubanschluss** und **Innenverrastung**, mit und ohne Grifflasche

RAST 5 connectors for indirect mating, with **screw terminals** and **interior locking**, with and without handle latch

Connecteurs RAST 5 pour enfichage indirect, avec **bornes à vis** et **verrouillage intérieur**, avec et sans languette de maniement

Seite page **5.28**



3633

RAST-5-Steckverbinder für direktes Stecken, in Schneidklemmtechnik (SKT), mit **Außenverriegelung**

RAST 5 connector for direct mating, insulation displacement technology (IDT), with **exterior locking**

Connecteur RAST 5 pour enfichage direct, technologie de déplacement d'isolant, avec **verrouillage extérieur**

Seite page **5.32**



3636

RAST-5-Steckverbinder für direktes Stecken, in Schneidklemmtechnik (SKT), mit **Verrastung auf der Leiterplatte**, mit oder ohne **Kodiersteg und geschlossenen Seitenwänden**

RAST 5 connector for direct mating, insulation displacement technology (IDT), with **locking on printed circuit board**, with or without **keying rib and closed sides**

Connecteur RAST 5 pour enfichage direct, technologie de déplacement d'isolant, avec **verrouillage sur carte imprimée**, avec ou sans **cloison de codage et parois latérales fermées**

Seite page **5.34**

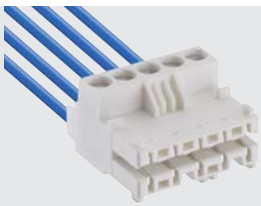

3612

RAST-5-Steckverbinder für direktes Stecken, mit **Schraubanschluss** und **Innenverrastung**

RAST 5 connector for direct mating, with **screw terminals** and **interior locking**

Connecteur RAST 5 pour enfichage direct, avec **bornes à vis** et **verrouillage intérieur**

Seite page **5.36**

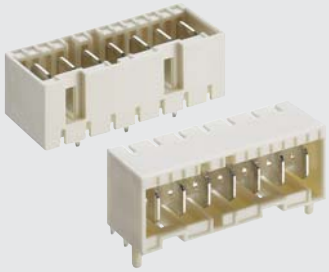

3641 - 3642 - 3643 - 3644 - 3645

RAST-5-Messerleisten, stehend und abgewinkelt

RAST 5 tab headers, upright and angular

Réglettes à couteaux RAST 5, droites et angulaires

Seite page **5.38**

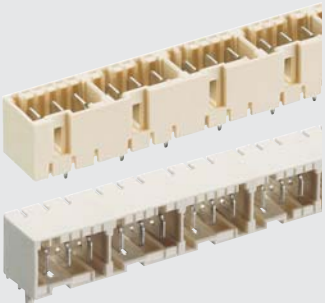

3671 - 3672 - 3673 - 3674

RAST-5-Messerleisten, stehend und abgewinkelt, mit **Zwischenwänden**

RAST 5 tab headers, upright and angular, with **separations**

Réglettes à couteaux RAST 5, droites et angulaires, avec **séparations**

Seite page **5.48**

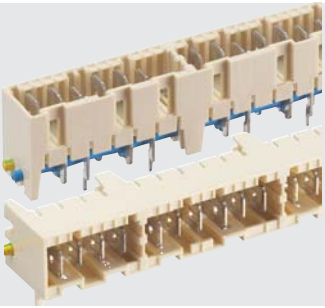

3676 - 3677 - 3678 - 3679

RAST-5-Messerleisten, stehend und abgewinkelt, mit **Zwischenwänden** und **Null- und Schutzleiterbrücke** in Schneidklemmtechnik (SKT)

RAST 5 tab headers, upright and angular, with **partitions** and **neutral and protective conductor bridge** in insulation displacement technology (IDT)

Réglettes à couteaux RAST 5, droites et angulaires, avec **séparations** et **conducteurs neutre et de protection pontés** en technologie de déplacement d'isolant

Seite page **5.56**

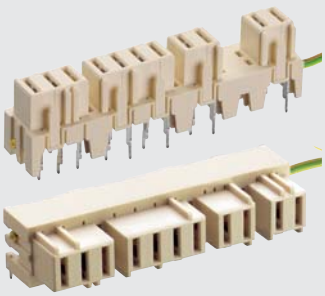

3686 - 3687

RAST-5-Buchsenleisten, stehend und abgewinkelt, mit **Zwischenräumen** und **Null- und Schutzleiterbrücke** in Schneidklemmtechnik (SKT)

RAST 5 socket boards, upright and angular, with **spaces** and **neutral and protective conductor bridge** in insulation displacement technology (IDT)

Réglettes à prises femelles RAST 5, droites et angulaires, avec **séparations** et **conducteurs neutre et de protection pontés** en technologie de déplacement d'isolant

Seite page **5.64**

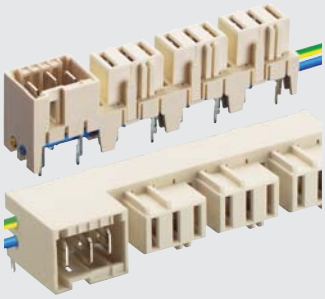

3680 - 3683

Kombinierte RAST-5-Messer-/Buchsenleisten, stehend und abgewinkelt, mit **Null- und Schutzleiterbrücke** in Schneidklemmtechnik (SKT)

Combined RAST 5 tab and socket boards, upright and angular, with **neutral and protective conductor bridge** in insulation displacement technique (IDT)

Réglettes combinées à couteaux et prises femelles RAST 5, doites et angulaires, avec **conducteurs neutre et de protection pontés** en technologie de déplacement d'isolant

Seite page **5.68**

Übersicht – RAST-5-Steckverbinder, Raster 5,0 mm
Overview – RAST 5 connectors, pitch 5.0 mm
Vue d'ensemble – Connecteurs RAST 5, pas 5,0 mm

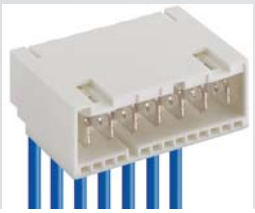

3647 - 3640

RAST-5-Messerleiste, in Schneidklemmtechnik (SKT), mit Grifflasche als Zubehör

RAST 5 tab header, insulation displacement technology (IDT), with handle latch as accessory

Réglette à couteaux RAST 5, technologie de déplacement d'isolant, avec languette de maniement comme accessoire

Seite page **5.72**

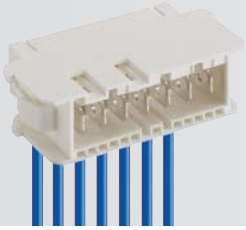

3648

RAST-5-Einbaumesserleiste, in Schneidklemmtechnik (SKT)

RAST 5 chassis tab header, insulation displacement technology (IDT)

Réglette à couteaux châssis RAST 5, technologie de déplacement d'isolant

Seite page **5.78**

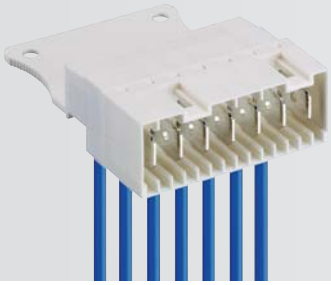

3618

RAST-5-Messerleisten, mit **Schraubanschluss**, mit und ohne Grifflasche

RAST 5 tab headers, with **screw terminals**, with and without handle latch

Réglettes à couteaux RAST 5, avec **bornes à vis**, avec et sans languette de maniement

Seite page **5.80**



3602

RAST-5-Führungsrahmen

RAST 5 guide frame

Cadre de guidage RAST 5

Seite page **5.82**

Erklärung der Kodierung nach RAST-5-Standard

Explanation of keying according to RAST 5 standard

Explication du codage suivant le standard RAST 5

Seite page **5.84**



3623 01

RAST-5-Steckverbinder für indirektes Stecken, in Schneidklemmtechnik (SKT), mit Verrastung auf dem Flachsteckmesser, ohne Teilungsverlust anreihbar

1. Temperaturbereich

3623 01 V01	-40 °C/+110 °C[1]
3623 01 M08V01	-40 °C/+130 °C[1]
3623 01 M20V01	-40 °C/+130 °C[1]

2. Werkstoffe

Kontaktträger 3623 01 V01	PA, V2 nach UL 94
Kontaktträger 3623 01 M08V01[2]	PA, V2 nach UL 94
Kontaktträger 3623 01 M20V01[3]	PA, V0 nach UL 94
Kontaktfeder	CuSn, versilbert

3. Mechanische Daten

Steckkraft/Kontakt[4]	≤ 40 N
Ziehkraft/Kontakt[4]	≥ 15 N
Kontaktierung mit	Flachsteckmesser 6,3 x 0,8 mm nach DIN 46244, Messerleisten 3618, 364..., 367..., 3680, 3683, Messerleisten nach RAST-5-Standard
Anschließbare Leiter Schneidklemmbereich	
Querschnitt	0,50–0,75 mm²
Isolationsdurchmesser	≤ 2,5 mm

Freigegebene Leitungen im Internet unter www.lumberg.com
Kodiervorschläge im Internet unter www.lumberg.com

4. Elektrische Daten (bei T_U 20 °C)

Durchgangswiderstand	≤ 5 mΩ
Bemessungsstrom	10 A/0,75 mm² bei T_U 70 °C
Bemessungsspannung[5]	250 V AC
Isolierstoffgruppe 3623 01[5]	I (IEC)/0 (UL) (CTI ≥ 600)
Isolierstoffgruppe 3623 01 M08[5]	IIIa (IEC)/2 (UL) (CTI ≥ 250)
Isolierstoffgruppe 3623 01 M20[5]	I (IEC)/0 (UL) (CTI ≥ 600)

1 obere Grenztemperatur (Kontaktträger) RTI (elektr.) der UL Yellow Card
2 Bauteil glühdrahtbeständig (GWT 750 °C), Prüfung nach IEC 60695-2-11, Beurteilung nach IEC 60335-1 (Flamme < 2 s)
3 Material halogenfrei, GWFI 960 °C (0,75 mm), GWIT 775 °C (0,75 mm)
4 gemessen mit einem polierten Stahlflachstift, Nennmaß 0,8 mm
5 nach DIN EN 60664/IEC 60664

VDE Reg.-Nr. B317

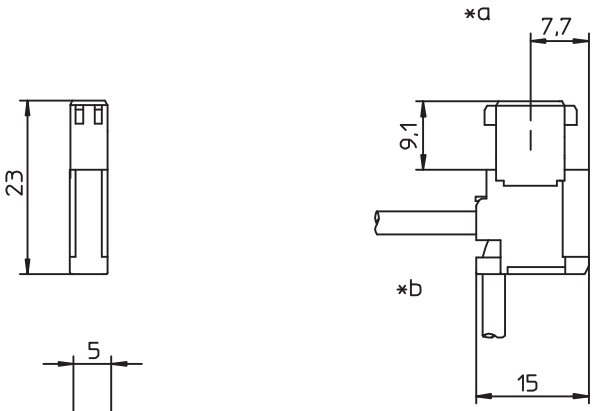

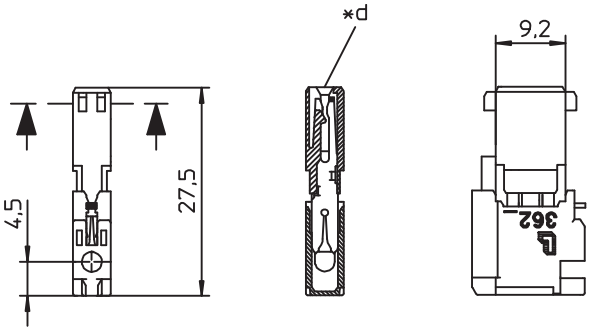



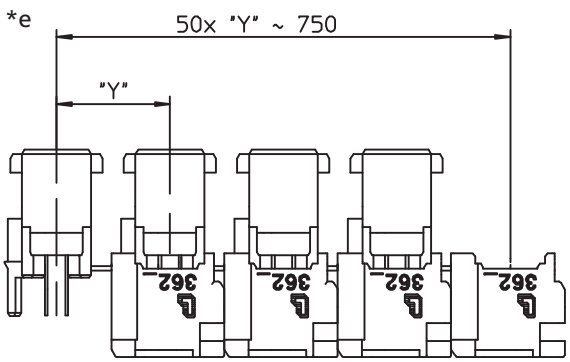

*a konfektionierter Zustand
terminated connector
connecteur après montage

*b Leiterabgang 90° oder 180°
cable departure 90° or 180°
sortie des fils à 90° ou 180°

*c Kodierung/Positionierung
keying/positioning
codage/positionnement

*d Verrastung auf dem Flachsteckmesser
locking on tab
verrouillage sur contact à couteau

*e Verkettung der Bauteile (Lieferzustand)
chaining of the component parts (state of delivery)
composants en bande (état de livraison)

3623 01

RAST 5 connector for indirect mating, insulation displacement technology (IDT), with locking on tab, consecutive placement without loss of pitch

1. Temperature range

3623 01 V01	-40 °C/+110 °C[1]
3623 01 M08V01	-40 °C/+130 °C[1]
3623 01 M20V01	-40 °C/+130 °C[1]

2. Materials

Insulating body 3623 01 V01	PA, V2 according to UL 94
Insulating body 3623 01 M08V01[2]	PA, V2 according to UL 94
Insulating body 3623 01 M20V01[3]	PA, V0 according to UL 94
Contact spring	CuSn, silvered

3. Mechanical data

Insertion force/contact[4]	≤ 40 N
Withdrawal force/contact[4]	≥ 15 N
Mating with	tab 6.3 x 0.8 mm according to DIN 46244, tab headers 3618, 364..., 367..., 3680, 3683, tab headers acc. to RAST 5 standard

Connectable conductors insulation displacement terminal

Section	0.50–0.75 mm²
Insulation diameter	≤ 2.5 mm

Approved cables on the Internet site www.lumberg.com
Proposed keyings on the Internet site www.lumberg.com

4. Electrical data (at T_{amb} 20 °C)

Contact resistance	≤ 5 mΩ
Rated current	10 A/0.75 mm² at T_{amb} 70 °C
Rated voltage[5]	250 V AC
Material group 3623 01[5]	I (IEC)/0 (UL) (CTI ≥ 600)
Material group 3623 01 M08[5]	IIIa (IEC)/2 (UL) (CTI ≥ 250)
Material group 3623 01 M20[5]	I (IEC)/0 (UL) (CTI ≥ 600)

1 upper limit temperature (insulating body) RTI (electr.) acc. to UL Yellow Card
2 component glow wire resistant (GWT 750 °C), testing acc. to IEC 60695-2-11, assessment acc. to IEC 60335-1 (flame < 2 s)
3 material halogen-free, GWFI 960 °C (0.75 mm), GWIT 775 °C (0.75 mm)
4 measured with a polished flat steel pin, nominal thickness 0.8 mm
5 acc. to IEC 60664/DIN EN 60664, CTI UL classification acc. to ANSI/UL 746A

3623 01

Connecteur RAST 5 pour enfichage indirect, technologie de déplacement d'isolant, avec verrouillage sur contact à couteau, emboîtable sans perte de pas

1. Température d'utilisation

3623 01 V01	-40 °C/+110 °C[1]
3623 01 M08V01	-40 °C/+130 °C[1]
3623 01 M20V01	-40 °C/+130 °C[1]

2. Matériaux

Corps isolant 3623 01 V01	PA, V2 suivant UL 94
Corps isolant 3623 01 M08V01[2]	PA, V2 suivant UL 94
Corps isolant 3623 01 M20V01[3]	PA, V0 suivant UL 94
Ressort de contact	CuSn, étamé

3. Caractéristiques mécaniques

Force d'insertion/contact[2]	≤ 40 N
Force de séparation/contact[2]	≥ 15 N
Raccordement avec	fiche plate, 6,3 x 0,8 mm suivant DIN 46244, réglettes à couteaux 3618, 364..., 367..., 3680, 3683, réglettes à couteaux suivant standard RAST 5

Conducteurs raccordables à déplacement d'isolant

Section	0,50–0,75 mm²
Diamètre d'isolement	≤ 2,5 mm

Câbles approuvés sur Internet à l'adresse www.lumberg.com
Codages proposés sur Internet à l'adresse www.lumberg.com

4. Caractéristiques électriques (à T_{amb} 20 °C)

Résistance de contact	≤ 5 mΩ
Courant assigné	10 A/0,75 mm² à T_{amb} 70 °C
Tension assignée[3]	250 V AC
Groupe de matériau 3623 01[5]	I (IEC)/0 (UL) (CTI ≥ 600)
Groupe de matériau 3623 01 M08[5]	IIIa (IEC)/2 (UL) (CTI ≥ 250)
Groupe de matériau 3623 01 M20[5]	I (IEC)/0 (UL) (CTI ≥ 600)

1 température limite supérieure (corps isolant) RTI (électr.) suivant UL Yellow Card
2 composant résistant à fil incandescant (GWT 750 °C), essai suivant CEI 60695-2-11, évaluation suivant CEI 60335-1 (flamme < 2 s)
3 matériau exempt d'halogènes, GWFI 960 °C (0,75 mm), GWIT 775 °C (0,75 mm)
4 mesurée avec une tige plate d'acier poli, épaisseur nominale 0,8 mm
5 suivant CEI 60664/DIN EN 60664, classification CTI UL suivant ANSI/UL 746A

Bestellbezeichnung* Designation* Désignation*	Polzahl Poles Pôles	VE PU UE
3623 01 V01	**1**	**7200**

* Die Bestellbezeichnung ist um weitere Angaben (z.B. Kodierung) zu ergänzen, siehe Umschlaginnenseite, Seite 5.84 und Internet www.lumberg.com.
Designation to be completed by further details (e.g. keying), see inner cover, page 5.84 and Internet site www.lumberg.com.
Ajouter d'autres spécifications (par exemple codage) à la désignation, voir côté intérieur de la couverture, page 5.84 et site Internet www.lumberg.com.

Verpackung: verkettet, im Karton
Packaging: chained, in a cardboard box
Emballage: en bandes, dans un carton

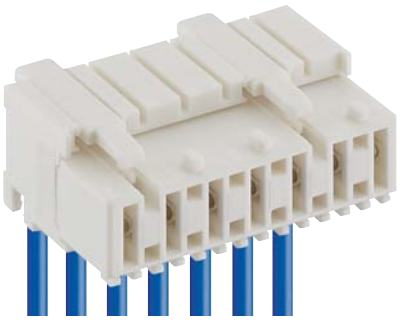

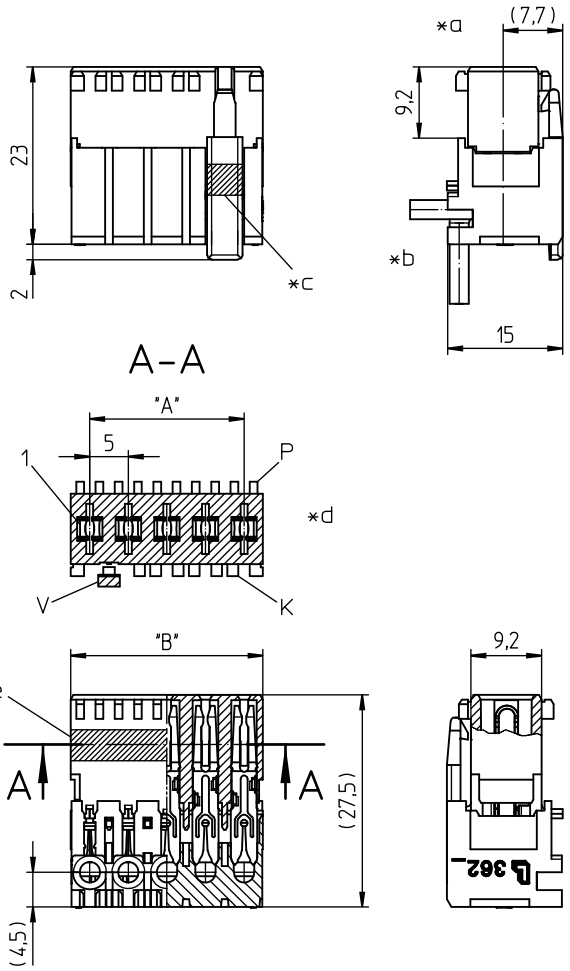

3623

RAST-5-Steckverbinder für indirektes Stecken, in Schneidklemmtechnik (SKT), mit Außenverriegelung, ohne Teilungsverlust anreihbar

1. Temperaturbereich

3623 (S01)	-40 °C/+125 °C[1]
3623 (S01)M08	-40 °C/+130 °C[1]
3623 (S01)M20	-40 °C/+130 °C[1]

2. Werkstoffe

Kontaktträger 3623 (S01)	PA, V2 nach UL 94
Kontaktträger 3623 M08(S01)[2]	PA, V2 nach UL 94
Kontaktträger 3623 M20(S01)[3]	PA, V0 nach UL 94
Kontaktfeder	CuSn, verzinnt

3. Mechanische Daten

Steckkraft/Kontakt[4]	≤ 4,0 N
Ziehkraft/Kontakt[4]	≥ 1,0 N
Kontaktierung mit	Flachsteckmesser 6,3 x 0,8 mm nach DIN 46244, Messerleisten 3618, 364..., 367..., 3680, 3683, Messerleisten nach RAST-5-Standard

Anschließbare Leiter Schneidklemmbereich

Querschnitt 3623 (M...)	0,50–0,75 mm²
Querschnitt 3623 (M...)S01	0,22–0,38 mm²
Isolationsdurchmesser	≤ 2,5 mm

Freigegebene Leitungen im Internet unter www.lumberg.com
Kodiervorschläge im Internet unter www.lumberg.com

4. Elektrische Daten (bei T_U 20 °C)

Durchgangswiderstand	≤ 5 mΩ
Bemessungsstrom 3623 (M...)	10 A/0,75 mm² bei T_U 70 °C
Bemessungsstrom 3623 (M...)S01	5 A/0,38 mm² bei T_U 70 °C
Bemessungsspannung[5]	250 V AC
Isolierstoffgruppe 3623 (S01)[5]	I (IEC)/0 (UL) (CTI ≥ 600)
Isolierstoffgruppe 3623 M08(S01)[5]	IIIa (IEC)/2 (UL) (CTI ≥ 250)
Isolierstoffgruppe 3623 M20(S01)[5]	I (IEC)/0 (UL) (CTI ≥ 600)
Kriechstrecke	3,4 mm
Luftstrecke	3,4 mm
Isolationswiderstand	> 10 GΩ

1 obere Grenztemperatur (Kontaktträger) RTI (elektr.) der UL Yellow Card
2 Bauteil glühdrahtbeständig (GWT 750 °C), Prüfung nach IEC 60695-2-11, Beurteilung nach IEC 60335-1 (Flamme < 2 s)
3 Material halogenfrei, GWFI 960 °C (0,75 mm), GWIT 775 °C (0,75 mm)
4 gemessen mit einem polierten Stahlflachstift, Nennmaß 0,8 mm
5 nach IEC 60664/DIN EN 60664, CTI-UL-Klassifizierung nach ANSI/UL 746A

VDE Reg.-Nr. B317

3632 (S01), 3632 M08(S01)

VDE Reg.-Nr. B317

3623 M20(S01)



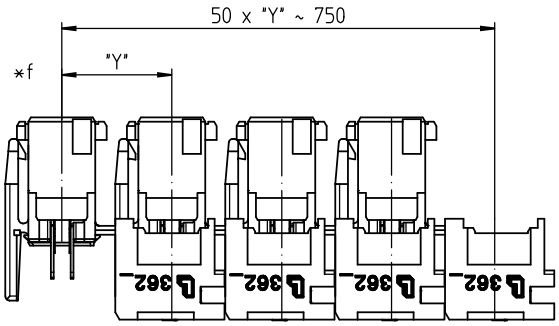

*a konfektionierter Zustand
terminated connector
connecteur après montage

*b Leiterabgang 90° oder 180°
cable departure 90° or 180°
sortie des fils à 90° ou 180°

*c Farbkodierung (FB) optional nach Kundenspezifikation
color keying option (FB) acc. to customer's specification
codage en couleur (FB) optionel, suivant spécification du client

*d K = Kodierung
K = keying
K = codage

P = Positionierung
P = positioning
P = positionnement

V = Verriegelung
V = lock
V = verrouillage

*e Farbkennzeichnung blau bei 3623 (M...)S01
color marking blue at 3623 (M...)S01
marque en couleur bleue sur 3623 (M...)S01

*f Verkettung der Bauteile (Lieferzustand)
chaining of the component parts (state of delivery)
composants en bande (état de livraison)

3623

RAST 5 connector for indirect mating, insulation displacement technology (IDT), with exterior lock, consecutive placement without loss of pitch

1. Temperature range

3623 (S01)	-40 °C/+125 °C[1]
3623 (S01)M08	-40 °C/+130 °C[1]
3623 (S01)M20	-40 °C/+130 °C[1]

2. Materials

Insulating body 3623 (S01)	PA, V2 according to UL 94
Insulating body 3623 M08(S01)[2]	PA, V2 according to UL 94
Insulating body 3623 M20(S01)[3]	PA, V0 according to UL 94
Contact spring	CuSn, tinned

3. Mechanical data

Insertion force/contact[4]	≤ 4.0 N
Withdrawal force/contact[4]	≥ 1.0 N
Mating with	tab 6.3 x 0.8 mm according to DIN 46244, tab headers 3618, 364..., 367..., 3680, 3683, tab headers acc. to RAST 5 standard

Connectable conductors insulation displacement terminal

Section 3623 (M...)	0.50–0.75 mm²
Section 3623 (M...)S01	0.22–0.38 mm²
Insulation diameter	≤ 2.5 mm

Approved cables on the Internet site www.lumberg.com
Proposed keyings on the Internet site www.lumberg.com

4. Electrical data (at T_{amb} 20 °C)

Contact resistance	≤ 5 mΩ
Rated current 3623 (M...8)	10 A/0.75 mm² at T_{amb} 70 °C
Rated current 3623 (M...)S01	5 A/0.38 mm² at T_{amb} 70 °C
Rated voltage[5]	250 V AC
Material group 3623 (S01)[5]	I (IEC)/0 (UL) (CTI ≥ 600)
Material group 3623 M08(S01)[5]	IIIa (IEC)/2 (UL) (CTI ≥ 250)
Material group 3623 M20(S01)[5]	I (IEC)/0 (UL) (CTI ≥ 600)
Creepage distance	3.4 mm
Clearance	3.4 mm
Insulation resistance	> 10 GΩ

1 upper limit temperature (insulating body) RTI (electr.) acc. to UL Yellow Card
2 component glow wire resistant (GWT 750 °C), testing acc. to IEC 60695-2-11, assessment acc. to IEC 60335-1 (flame < 2 s)
3 material halogen-free, GWFI 960 °C (0.75 mm), GWIT 775 °C (0.75 mm)
4 measured with a polished flat steel pin, nominal thickness 0.8 mm
5 acc. to IEC 60664/DIN EN 60664, CTI UL classification acc. to ANSI/UL 746A

3623

Connecteur RAST 5 pour enfichage indirect, technologie de déplacement d'isolant, avec verrouillage extérieur, emboîtable sans perte de pas

1. Température d'utilisation

3623 (S01)	-40 °C/+125 °C[1]
3623 (S01)M08	-40 °C/+130 °C[1]
3623 (S01)M20	-40 °C/+130 °C[1]

2. Matériaux

Corps isolant 3623 (S01)	PA, V2 suivant UL 94
Corps isolant 3623 M08(S01)[2]	PA, V2 suivant UL 94
Corps isolant 3623 M20(S01)[3]	PA, V0 suivant UL 94
Ressort de contact	CuSn, étamé

3. Caractéristiques mécaniques

Force d'insertion/contact[4]	≤ 4,0 N
Force de séparation/contact[4]	≥ 1,0 N
Raccordement avec	fiche plate, 6,3 x 0,8 mm suivant DIN 46244, réglettes à couteaux 3618, 364..., 367..., 3680, 3683, réglettes à couteaux suivant standard RAST 5

Conducteurs raccordables à déplacement d'isolant

Section 3623 (M08)	0,50–0,75 mm²
Section 3623 (M08)S01	0,22–0,38 mm²
Diamètre d'isolement	≤ 2,5 mm

Câbles approuvés sur Internet à l'adresse www.lumberg.com
Codages proposés sur Internet à l'adresse www.lumberg.com

4. Caractéristiques électriques (à T_{amb} 20 °C)

Résistance de contact	≤ 5 mΩ
Courant assigné 3623 (M08)	10 A/0,75 mm² à T_{amb} 70 °C
Courant assigné 3623 (M08)S01	5 A/0,38 mm² à T_{amb} 70 °C
Tension assignée[5]	250 V AC
Groupe de matériau 3623 (S01)[5]	I (CEI)/0 (UL) (CTI ≥ 600)
Groupe de matériau 3623 M08(S01)[5]	IIIa (CEI)/2 (UL) (CTI ≥ 250)
Groupe de matériau 3623 M20(S01)[5]	I (CEI)/0 (UL) (CTI ≥ 600)
Distance d'isolement	3,4 mm
Ligne de fuite	3,4 mm
Résistance d'isolement	> 10 GΩ

1 température limite supérieure (corps isolant) RTI (électr.) suivant UL Yellow Card
2 composant résistant à fil incandescant (GWT 750 °C), essai suivant CEI 60695-2-11, évaluation suivant CEI 60335-1 (flamme < 2 s)
3 matériau exempt d'halogènes, GWFI 960 °C (0,75 mm), GWIT 775 °C (0,75 mm)
4 mesurée avec une tige plate d'acier poli, épaisseur nominale 0,8 mm
5 suivant CEI 60664/DIN EN 60664, classification CTI UL suivant ANSI/UL 746A

Bestellbezeichnung* Designation* Désignation*	Polzahl Poles Pôles	VE PU UE	Abmessungen Dimensions Dimensions A (mm)	B (mm)
3623 02	2	3600	5,0	10,0
3623 03	3	2250	10,0	15,0
3623 04	4	1800	15,0	20,0
3623 05	5	1350	20,0	25,0
3623 06	6	900	25,0	30,0
3623 07	7	900	30,0	35,0
3623 08	8	900	35,0	40,0
3623 09	9	450	40,0	45,0
3623 10	10	450	45,0	50,0
3623 11	11	450	50,0	55,0
3623 12	12	450	55,0	60,0

* Die Bestellbezeichnung ist um weitere Angaben (z.B. Kodierung) zu ergänzen, siehe Umschlaginnenseite, Seite 5.84 und Internet www.lumberg.com.
Designation to be completed by further details (e.g. keying), see inner cover, page 5.84 and Internet site www.lumberg.com.
Ajouter d'autres spécifications (par exemple codage) à la désignation, voir côté intérieur de la couverture, page 5.84 et site Internet www.lumberg.com.

Verpackung: verkettet, im Karton
Packaging: chained, in a cardboard box
Emballage: en bandes, dans un carton



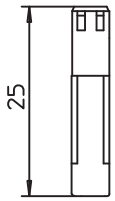

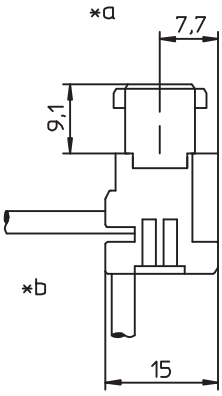

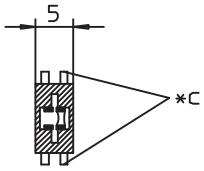

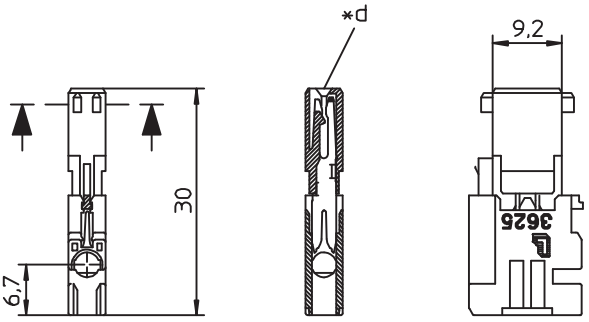

3625 01

RAST-5-Steckverbinder für indirektes Stecken, in Schneidklemmtechnik (SKT), mit Verrastung auf dem Flachsteckmesser, ohne Teilungsverlust anreihbar

1. Temperaturbereich

3625 01	-40 °C/+110 °C[1]
3625 01 M08	-40 °C/+130 °C[1]
3625 01 M20	-40 °C/+130 °C[1]

Hochtemperaturausführung auf Anfrage (vgl. 3625-1 M05S03)

2. Werkstoffe

Kontaktträger 3625 01	PA, V2 nach UL 94
Kontaktträger 3625 01 M08[2]	PA, V2 nach UL 94
Kontaktträger 3625 01 M20[3]	PA, V0 nach UL 94
Kontaktfeder	CuSn, versilbert

3. Mechanische Daten

Steckkraft/Kontakt[4]	≤ 50 N
Ziehkraft/Kontakt[4]	≥ 15 N
Kontaktierung mit	Flachsteckmesser 6,3 x 0,8 mm nach DIN 46244, Messerleisten 364... V167, Messerleisten nach RAST-5-Standard

Anschließbare Leiter Schneidklemmbereich

Querschnitt	1,0–1,5 mm²
Isolationsdurchmesser	≤ 3,0 mm

Freigegebene Leitungen im Internet unter www.lumberg.com
Kodiervorschläge im Internet unter www.lumberg.com

4. Elektrische Daten (bei T_U 20 °C)

Durchgangswiderstand	≤ 5 mΩ
Bemessungsstrom	16 A/1,5 mm² bei T_U 70 °C 12 A/1,0 mm² bei T_U 70 °C
Bemessungsspannung[5]	250 V AC
Isolierstoffgruppe 3625 01[5]	I (IEC)/0 (UL) (CTI ≥ 600)
Isolierstoffgruppe 3625 01 M08[5]	IIIa (IEC)/2 (UL) (CTI ≥ 250)
Isolierstoffgruppe 3625 01 M20[5]	I (IEC)/0 (UL) (CTI ≥ 600)

1 obere Grenztemperatur (Kontaktträger) RTI (elektr.) der UL Yellow Card
2 Bauteil glühdrahtbeständig (GWT 750 °C), Prüfung nach IEC 60695-2-11, Beurteilung nach IEC 60335-1 (Flamme < 2 s)
3 Material halogenfrei, GWFI 960 °C (0,75 mm), GWIT 775 °C (0,75 mm)
4 gemessen mit einem polierten Stahlflachstift, Nennmaß 0,8 mm
5 nach IEC 60664/DIN EN 60664, CTI-UL-Klassifizierung nach ANSI/UL 746A

VDE Reg.-Nr. B317



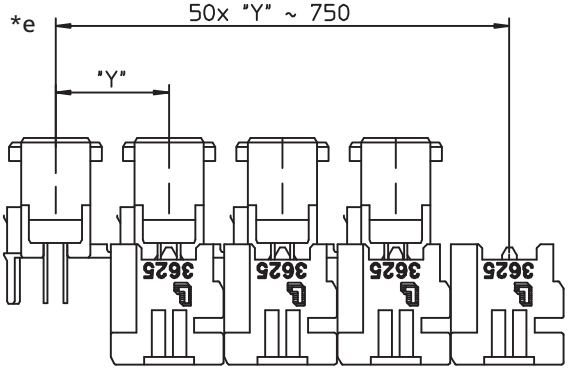

*a konfektionierter Zustand
terminated connector
connecteur après montage

*b Leiterabgang 90° oder 180°
cable departure 90° or 180°
sortie des fils à 90° ou 180°

*c Kodierung/Positionierung
keying/positioning
codage/positionnement

*d Verrastung auf dem Flachsteckmesser
locking on tab
verrouillage sur contact à couteau

*e Verkettung der Bauteile (Lieferzustand)
chaining of the component parts (state of delivery)
composants en bande (état de livraison)

3625 01

RAST 5 connector for indirect mating, insulation displacement technology (IDT), with locking on tab, consecutive placement without loss of pitch

1. Temperature range

3625 01	-40 °C/+110 °C[1]
3625 01 M08	-40 °C/+130 °C[1]
3625 01 M20	-40 °C/+130 °C[1]

High temperature version on request (see 3625-1 M05S03)

2. Materials

Insulating body 3625 01	PA, V2 according to UL 94
Insulating body 3625 01 M08[2]	PA, V2 according to UL 94
Insulating body 3625 01 M20[3]	PA, V0 according to UL 94
Contact spring	CuSn, silvered

3. Mechanical data

Insertion force/contact[4]	≤ 50 N
Withdrawal force/contact[4]	≥ 15 N
Mating with	tab 6.3 x 0.8 mm according to DIN 46244, tab headers 364... V167, tab headers acc. to RAST 5 standard

Connectable conductors insulation displacement terminal

Section	1.0–1.5 mm²
Insulation diameter	≤ 3.0 mm

Approved cables on the Internet site www.lumberg.com
Proposed keyings on the Internet site www.lumberg.com

4. Electrical data (at T_{amb} 20 °C)

Contact resistance	≤ 5 mΩ
Rated current	16 A/1.5 mm² at T_{amb} 70 °C 12 A/1.0 mm² at T_{amb} 70 °C
Rated voltage[5]	250 V AC
Material group 3625 01[5]	I (IEC)/0 (UL) (CTI ≥ 600)
Material group 3625 01 M08[5]	IIIa (IEC)/2 (UL) (CTI ≥ 250)
Material group 3625 01 M20[5]	I (IEC)/0 (UL) (CTI ≥ 600)

1 upper limit temperature (insulating body) RTI (electr.) acc. to UL Yellow Card
2 component glow wire resistant (GWT 750 °C), testing acc. to IEC 60695-2-11, assessment acc. to IEC 60335-1 (flame < 2 s)
3 material halogen-free, GWFI 960 °C (0.75 mm), GWIT 775 °C (0.75 mm)
4 measured with a polished flat steel pin, nominal thickness 0.8 mm
5 acc. to IEC 60664/DIN EN 60664, CTI UL classification acc. to ANSI/UL 746A

3625 01

Connecteur RAST 5 pour enfichage indirect, technologie de déplacement d'isolant, avec verrouillage sur contact à couteau, emboîtable sans perte de pas

1. Température d'utilisation

3625 01	-40 °C/+110 °C[1]
3625 01 M08	-40 °C/+130 °C[1]
3625 01 M20	-40 °C/+130 °C[1]

Version haute température sur demande (voir 3625-1 M05S03)

2. Matériaux

Corps isolant 3625 01	PA, V2 suivant UL 94
Corps isolant 3625 01 M08[2]	PA, V2 suivant UL 94
Corps isolant 3625 01 M20[3]	PA, V0 suivant UL 94
Ressort de contact	CuSn, argenté

3. Caractéristiques mécaniques

Force d'insertion/contact[4]	≤ 50 N
Force de séparation/contact[4]	≥ 15 N
Raccordement avec	fiche plate, 6,3 x 0,8 mm suivant DIN 46244, réglettes à couteaux 364... V167, réglettes à couteaux suivant standard RAST 5

Conducteurs raccordables à déplacement d'isolant

Section	1,0–1,5 mm²
Diamètre d'isolement	≤ 3,0 mm

Câbles approuvés sur Internet à l'adresse www.lumberg.com
Codages proposés sur Internet à l'adresse www.lumberg.com

4. Caractéristiques électriques (à T_{amb} 20 °C)

Résistance de contact	≤ 5 mΩ
Courant assigné	16 A/1,5 mm² à T_{amb} 70 °C 12 A/1,0 mm² à T_{amb} 70 °C
Tension assignée[5]	250 V AC
Groupe de matériau 3625 01[5]	I (CEI)/0 (UL) (CTI ≥ 600)
Groupe de matériau 3625 01 M08[5]	IIIa (CEI)/2 (UL) (CTI ≥ 250)
Groupe de matériau 3625 01 M20[5]	I (CEI)/0 (UL) (CTI ≥ 600)

1 température limite supérieure (corps isolant) RTI (électr.) suivant UL Yellow Card
2 composant résistant à fil incandescant (GWT 750 °C), essai suivant CEI 60695-2-11, évaluation suivant CEI 60335-1 (flamme < 2 s)
3 matériau exempt d'halogènes, GWFI 960 °C (0,75 mm), GWIT 775 °C (0,75 mm)
4 mesurée avec une tige plate d'acier poli, épaisseur nominale 0,8 mm
5 suivant CEI 60664/DIN EN 60664, classification CTI UL suivant ANSI/UL 746A

Bestellbezeichnung* Designation* Désignation*	Polzahl Poles Pôles	VE PU UE
3625 01	**1**	**7200**

* Die Bestellbezeichnung ist um weitere Angaben (z.B. Kodierung) zu ergänzen, siehe Umschlaginnenseite, Seite 5.84 und Internet www.lumberg.com.
Designation to be completed by further details (e.g. keying), see inner cover, page 5.84 and Internet site www.lumberg.com.
Ajouter d'autres spécifications (par exemple codage) à la désignation, voir côté intérieur de la couverture, page 5.84 et site Internet www.lumberg.com.

Verpackung: verkettet, im Karton
Packaging: chained, in a cardboard box
Emballage: en bandes, dans un carton

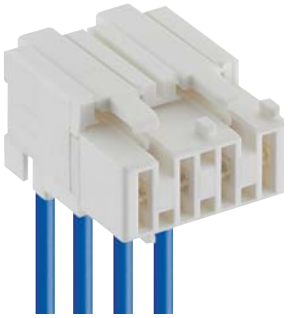

3625

RAST-5-Steckverbinder für indirektes Stecken, in Schneidklemmtechnik (SKT), mit Außenverriegelung, ohne Teilungsverlust anreihbar

1. Temperaturbereich

3625	-40 °C/+110 °C[1]
3625 M08	-40 °C/+130 °C[1]
3625 M20	-40 °C/+130 °C[1]

2. Werkstoffe

Kontaktträger 3625	PA, V2 nach UL 94
Kontaktträger 3625 M08[2]	PA, V2 nach UL 94
Kontaktträger 3625 M20[3]	PA, V0 nach UL 94
Kontaktfeder	CuSn, versilbert

3. Mechanische Daten

Steckkraft/Kontakt[4]	≤ 4,0 N
Ziehkraft/Kontakt[4]	≥ 1,0 N
Kontaktierung mit	Flachsteckmesser 6,3 x 0,8 mm nach DIN 46244, Messerleisten 364... V167, Messerleisten nach RAST-5-Standard

Anschließbare Leiter Schneidklemmbereich

Querschnitt	1,0–1,5 mm²
Isolationsdurchmesser	≤ 3,0 mm

Freigegebene Leitungen im Internet unter www.lumberg.com
Kodiervorschläge im Internet unter www.lumberg.com

4. Elektrische Daten (bei T_U 20 °C)

Durchgangswiderstand	≤ 5 mΩ
Bemessungsstrom	16 A/1,5 mm² bei T_U 70 °C 12 A/1,0 mm² bei T_U 70 °C
Bemessungsspannung[5]	250 V AC
Isolierstoffgruppe 3625[5]	I (IEC)/0 (UL) (CTI ≥ 600)
Isolierstoffgruppe 3625 M08[5]	IIIa (IEC)/2 (UL) (CTI ≥ 250)
Isolierstoffgruppe 3625 M20[5]	I (IEC)/0 (UL) (CTI ≥ 600)
Kriechstrecke	3,6 mm
Luftstrecke	3,6 mm
Isolationswiderstand	> 10 GΩ

[1] obere Grenztemperatur (Kontaktträger) RTI (elektr.) der UL Yellow Card
[2] Bauteil glühdrahtbeständig (GWT 750 °C), Prüfung nach IEC 60695-2-11, Beurteilung nach IEC 60335-1 (Flamme < 2 s)
[3] Material halogenfrei, GWFI 960 °C (0,75 mm), GWIT 775 °C (0,75 mm)
[4] gemessen mit einem polierten Stahlflachstift, Nennmaß 0,8 mm
[5] nach IEC 60664/DIN EN 60664, CTI-UL-Klassifizierung nach ANSI/UL 746A

VDE Reg.-Nr. B317

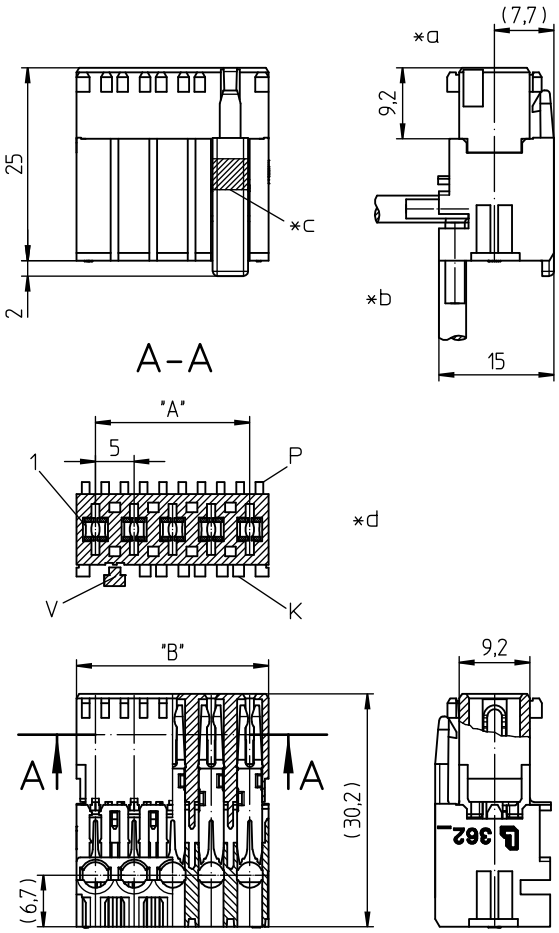



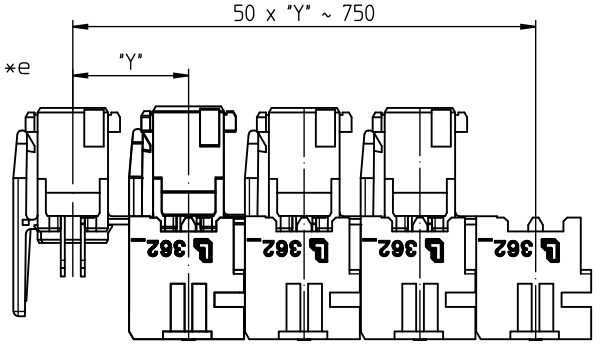

*a konfektionierter Zustand
terminated connector
connecteur après montage

*b Leiterabgang 90° oder 180°
cable departure 90° or 180°
sortie des fils à 90° ou 180°

*c Farbkodierung (FB) optional nach Kundenspezifikation
color keying option (FB) acc. to customer's specification
codage en couleur (FB) optionel, suivant spécification du client

*d K = Kodierung
K = keying
K = codage

P = Positionierung
P = positioning
P = positionnement

V = Verriegelung
V = lock
V = verrouillage

*e Verkettung der Bauteile (Lieferzustand)
chaining of the component parts (state of delivery)
composants en bande (état de livraison)

3625

RAST 5 connector for indirect mating, insulation displacement technology (IDT), with exterior locking, consecutive placement without loss of pitch

1. Temperature range

3625	-40 °C/+110 °C[1]
3625 M08	-40 °C/+130 °C[1]
3625 M20	-40 °C/+130 °C[1]

2. Materials

Insulating body 3625	PA, V2 according to UL 94
Insulating body 3625 M08[2]	PA, V2 according to UL 94
Insulating body 3625 M20[3]	PA, V0 according to UL 94
Contact spring	CuSn, silvered

3. Mechanical data

Insertion force/contact[4]	≤ 4.0 N
Withdrawal force/contact[4]	≥ 1.0 N
Mating with	tab 6.3 x 0.8 mm according to DIN 46244, tab headers 364... V167, tab headers acc. to RAST 5 standard

Connectable conductors insulation displacement terminal

Section	1.0–1.5 mm²
Insulation diameter	≤ 3.0 mm

Approved cables on the Internet site www.lumberg.com
Proposed keyings on the Internet site www.lumberg.com

4. Electrical data (at T_{amb} 20 °C)

Contact resistance	≤ 5 mΩ
Rated current	16 A/1.5 mm² at T_{amb} 70 °C 12 A/1.0 mm² at T_{amb} 70 °C
Rated voltage[5]	250 V AC
Material group 3625[5]	I (IEC)/0 (UL) (CTI ≥ 600)
Material group 3625 M08[5]	IIIa (IEC)/2 (UL) (CTI ≥ 250)
Material group 3625 M20[5]	I (IEC)/0 (UL) (CTI ≥ 600)
Creepage distance	3.6 mm
Clearance	3.6 mm
Insulation resistance	> 10 GΩ

1 upper limit temperature (insulating body) RTI (electr.) acc. to UL Yellow Card
2 component glow wire resistant (GWT 750 °C), testing acc. to IEC 60695-2-11, assessment acc. to IEC 60335-1 (flame < 2 s)
3 material halogen-free, GWFI 960 °C (0.75 mm), GWIT 775 °C (0.75 mm)
4 measured with a polished flat steel pin, nominal thickness 0.8 mm
5 acc. to IEC 60664/DIN EN 60664, CTI UL classification acc. to ANSI/UL 746A

3625

Connecteur RAST 5 pour enfichage indirect, technologie de déplacement d'isolant, avec verrouillage extérieur, emboîtable sans perte de pas

1. Température d'utilisation

3625	-40 °C/+110 °C[1]
3625 M08	-40 °C/+130 °C[1]
3625 M20	-40 °C/+130 °C[1]

2. Matériaux

Corps isolant 3625	PA, V2 suivant UL 94
Corps isolant 3625 M08[2]	PA, V2 suivant UL 94
Corps isolant 3625 M20[3]	PA, V0 suivant UL 94
Ressort de contact	CuSn, argenté

3. Caractéristiques mécaniques

Force d'insertion/contact[4]	≤ 4,0 N
Force de séparation/contact[4]	≥ 1,0 N
Raccordement avec	fiche plate, 6,3 x 0,8 mm suivant DIN 46244, réglettes à couteaux 364... V167, réglettes à couteaux suivant standard RAST 5

Conducteurs raccordables à déplacement d'isolant

Section	1,0–1,5 mm²
Diamètre d'isolement	≤ 3,0 mm

Câbles approuvés sur Internet à l'adresse www.lumberg.com
Codages proposés sur Internet à l'adresse www.lumberg.com

4. Caractéristiques électriques (à T_{amb} 20 °C)

Résistance de contact	≤ 5 mΩ
Courant assigné	16 A/1,5 mm² à T_{amb} 70 °C 12 A/1,0 mm² à T_{amb} 70 °C
Tension assignée[3]	250 V AC
Groupe de matériau 3625[5]	I (CEI)/0 (UL) (CTI ≥ 600)
Groupe de matériau 3625 M08[5]	IIIa (CEI)/2 (UL) (CTI ≥ 250)
Groupe de matériau 3625 M20[5]	I (CEI)/0 (UL) (CTI ≥ 600)
Distance d'isolement	3,6 mm
Ligne de fuite	3,6 mm
Résistance d'isolement	> 10 GΩ

1 température limite supérieure (corps isolant) RTI (électr.) suivant UL Yellow Card
2 composant résistant à fil incandescant (GWT 750 °C), essai suivant CEI 60695-2-11, évaluation suivant CEI 60335-1 (flamme < 2 s)
3 matériau exempt d'halogènes, GWFI 960 °C (0,75 mm), GWIT 775 °C (0,75 mm)
4 mesurée avec une tige plate d'acier poli, épaisseur nominale 0,8 mm
5 suivant CEI 60664/DIN EN 60664, classification CTI UL suivant ANSI/UL 746A

Bestellbezeichnung* Designation* Désignation*	Polzahl Poles Pôles	VE PU UE	Abmessungen Dimensions Dimensions A (mm)	B (mm)
3625 02	**2**	**3600**	**5,0**	**10,0**
3625 03	**3**	**2250**	**10,0**	**15,0**
3625 04	**4**	**1800**	**15,0**	**20,0**
3625 05	5	1350	20,0	25,0
3625 06	6	900	25,0	30,0
3625 07	7	900	30,0	35,0
3625 08	8	900	35,0	40,0

5- bis 8-polig in Vorbereitung
5–8 poles in preparation
5–8 pôles en préparation

* Die Bestellbezeichnung ist um weitere Angaben (z.B. Kodierung) zu ergänzen, siehe Umschlaginnenseite, Seite 5.84 und Internet www.lumberg.com.
Designation to be completed by further details (e.g. keying), see inner cover, page 5.84 and Internet site www.lumberg.com.
Ajouter d'autres spécifications (par exemple codage) à la désignation, voir côté intérieur de la couverture, page 5.84 et site Internet www.lumberg.com.

Verpackung: verkettet, im Karton
Packaging: chained, in a cardboard box
Emballage: en bandes, dans un carton

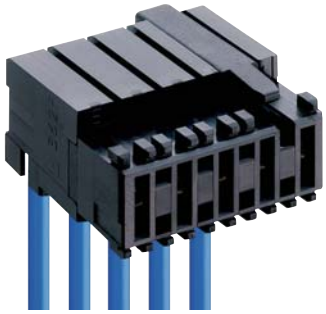

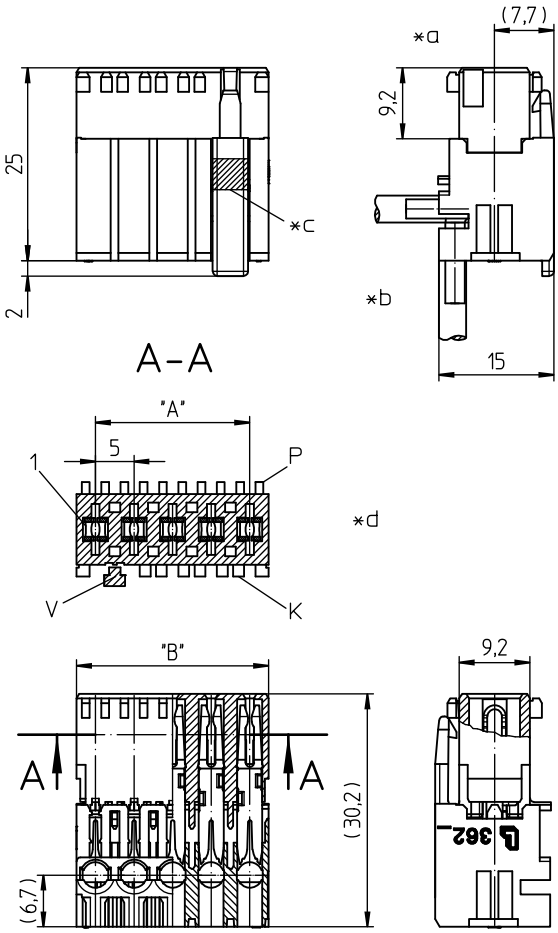

3625-1

RAST-5-Steckverbinder für indirektes Stecken, in Schneidklemmtechnik (SKT), mit Außenverriegelung, ohne Teilungsverlust anreihbar, zur Verwendung im **erhöhten Temperaturbereich**

1.	**Temperaturbereich**	-25 °C/+150 °C
2.	**Werkstoffe**	
	Kontaktträger 3625-1 M05(S03)	PA, V2 nach UL 94
	Kontaktfeder	Cu-Legierung, versilbert
3.	**Mechanische Daten**	
	Steckkraft/Kontakt[1]	≤ 5,0 N
	Ziehkraft/Kontakt[1]	≥ 1,0 N
	Kontaktierung mit	Flachsteckmesser 6,3 x 0,8 mm nach DIN 46244, Messerleiste 3647-1 M07S03, Messerleisten nach RAST-5-Standard
	Anschließbare Leiter Schneidklemmbereich	
	Querschnitt 3625-1 (M05)S03	1,0 mm²
	Isolationsdurchmesser	≤ 3,0 mm
	Freigegebene Leitungen im Internet unter www.lumberg.com	
	Kodiervorschläge im Internet unter www.lumberg.com	
4.	**Elektrische Daten**	
	Durchgangswiderstand	≤ 5 mΩ
	Bemessungsstrom	10,5 A bei T_U 120 °C
	Bemessungsspannung[2]	250 V AC
	Isolierstoffgruppe[2]	IIIa (CTI ≥ 250)
	Kriechstrecke	≥ 3,2 mm
	Luftstrecke	≥ 3,2 mm
	Isolationswiderstand	> 10 GΩ

[1] gemessen mit einem polierten Stahlflachstift, Nennmaß 0,8 mm
[2] nach DIN EN 60664/IEC 60664

*a konfektionierter Zustand
terminated connector
connecteur après montage

*b Leiterabgang 90° oder 180°
cable departure 90° or 180°
sortie des fils à 90° ou 180°

*c K = Kodierung
K = keying
K = codage

P = Positionierung
P = positioning
P = positionnement

V = Verriegelung
V = lock
V = verrouillage

*d Verkettung der Bauteile (Lieferzustand)
chaining of the component parts (state of delivery)
composants en bande (état de livraison)

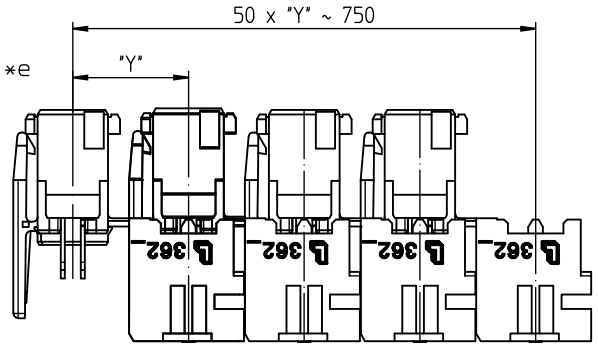

3625-1

RAST 5 connector for indirect mating, insulation displacement technology (IDT), with exterior locking, consecutive placement without loss of pitch, for use in a **higher temperature range**

1. Temperature range -25 °C/+150 °C

2. Materials

Insulating body 3625-1 M05(S03)	PA, V2 according to UL 94
Contact spring	Cu alloy, silvered

3. Mechanical data

Insertion force/contact[1]	≤ 5,0 N
Withdrawal force/contact[1]	≥ 1,0 N
Mating with	tab 6.3 x 0.8 mm according to DIN 46244, tab header 3647-1 M07S03, tab headers acc. to RAST 5 standard

Connectable conductors insulation displacement terminal

Section 3625-1 (M05)S03	1.0 mm²
Insulation diameter	≤ 3.0 mm

Approved cables on the Internet site www.lumberg.com
Proposed keyings on the Internet site www.lumberg.com

4. Electrical data

Contact resistance	≤ 5 mΩ
Rated current	10.5 A at T_{amb} 120 °C
Rated voltage[2]	250 V AC
Material group[2]	IIIa (CTI ≥ 250)
Creepage distance	≥ 3.2 mm
Clearance	≥ 3.2 mm
Insulation resistance	> 10 GΩ

[1] measured with a polished flat steel pin, nominal thickness 0.8 mm
[2] according to DIN EN 60664/IEC 60664

3625-1

Connecteur RAST 5 pour enfichage indirect, technologie de déplacement d'isolant, avec verrouillage extérieur, emboîtable sans perte de pas, pour utilisation aux **températures élevées**

1. Température d'utilisation -25 °C/+150 °C

2. Matériaux

Corps isolant 3625-1 M05(S03)	PA, V2 suivant UL 94
Ressort de contact	Cu alliage, argenté

3. Caractéristiques mécaniques

Force d'insertion/contact[1]	≤ 5,0 N
Force de séparation/contact[1]	≥ 1,0 N
Raccordement avec	fiche plate, 6,3 x 0,8 mm suivant DIN 46244, réglette à couteaux 3647-1 M07S03, réglettes à couteaux suivant standard RAST 5

Conducteurs raccordables à déplacement d'isolant

Section 3625-1 (M05)S03	1,0 mm²
Diamètre d'isolement	≤ 3,0 mm

Câbles approuvés sur Internet à l'adresse www.lumberg.com
Codages proposés sur Internet à l'adresse www.lumberg.com

4. Caractéristiques électriques

Résistance de contact	≤ 5 mΩ
Courant assigné	10,5 A à T_{amb} 120 °C
Tension assignée[2]	250 V AC
Groupe de matériau[2]	IIIa (CTI ≥ 250)
Distance d'isolement	≥ 3,2 mm
Ligne de fuite	≥ 3,2 mm
Résistance d'isolement	> 10 GΩ

[1] mesurée avec une tige plate d'acier poli, épaisseur nominale 0,8 mm
[2] suivant DIN EN 60664/CEI 60664

Bestellbezeichnung* Designation* Désignation*	Polzahl Poles Pôles	VE PU UE	Abmessungen Dimensions Dimensions	
			A (mm)	B (mm)
3625-1 02 M05S03	**2**	**3600**	**5,0**	**10,0**
3625-1 03 M05S03	**3**	**2250**	**10,0**	**15,0**
3625-1 04 M05S03	**4**	**1800**	**15,0**	**20,0**
3625-1 05 M05S03	5	1350	20,0	25,0
3625-1 06 M05S03	6	900	25,0	30,0
3625-1 07 M05S03	7	900	30,0	35,0
3625-1 08 M05S03	8	900	35,0	40,0

5- bis 8-polig in Vorbereitung
5–8 poles in preparation
5–8 pôles en préparation

* Die Bestellbezeichnung ist um weitere Angaben (z.B. Kodierung) zu ergänzen, siehe Umschlaginnenseite, Seite 5.84 und Internet www.lumberg.com.
Designation to be completed by further details (e.g. keying), see inner cover, page 5.84 and Internet site www.lumberg.com.
Ajouter d'autres spécifications (par exemple codage) à la désignation, voir côté intérieur de la couverture, page 5.84 et site Internet www.lumberg.com.

Verpackung: verkettet, im Karton
Packaging: chained, in a cardboard box
Emballage: en bandes, dans un carton

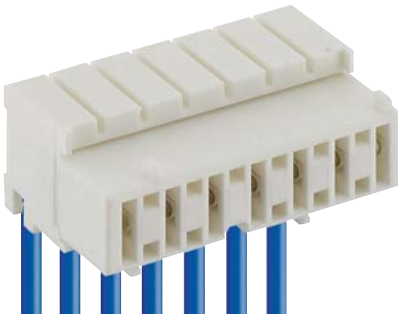

3626

RAST-5-Steckverbinder für indirektes Stecken, in Schneidklemmtechnik (SKT), mit Innenverrastung, ohne Teilungsverlust anreihbar

1. Temperaturbereich

3626 (S01)	-40 °C/+110 °C
3626 (S01)M08	-40 °C/+130 °C

2. Werkstoffe

Kontaktträger 3626 (S01)	PA, V2 nach UL 94
Kontaktträger 3626 M08(S01)[1]	PA, V2 nach UL 94
Kontaktfeder	CuSn, verzinnt

3. Mechanische Daten

Steckkraft/Kontakt[2]	≤ 4,0 N
Ziehkraft/Kontakt[2]	≥ 1,0 N
Kontaktierung mit	Flachsteckmesser 6,3 x 0,8 mm nach DIN 46244, Messerleisten 3618, 364..., 367..., 3680, 3683, Messerleisten nach RAST-5-Standard

Anschließbare Leiter Schneidklemmbereich

Querschnitt 3626 (M08)	0,50–0,75 mm²
Querschnitt 3626 (M08)S01	0,22–0,38 mm²
Isolationsdurchmesser	≤ 2,5 mm

Freigegebene Leitungen im Internet unter www.lumberg.com
Kodiervorschläge im Internet unter www.lumberg.com

4. Elektrische Daten (bei T_U 20 °C)

Durchgangswiderstand	≤ 5 mΩ
Bemessungsstrom 3626 (M08)	10 A/0,75 mm² bei T_U 70 °C
Bemessungsstrom 3626 (M08)S01	5 A/0,38 mm² bei T_U 70 °C
Bemessungsspannung[3]	250 V AC
Isolierstoffgruppe 3626 (S01)[3]	II (CTI ≥ 450)
Isolierstoffgruppe 3626 M08(S01)[3]	IIIa (CTI ≥ 325)
Kriechstrecke	≥ 3,2 mm
Luftstrecke	≥ 3,2 mm
Isolationswiderstand	> 10 GΩ

[1] Bauteil glühdrahtbeständig (GWT 750 °C), Prüfung nach IEC 60695-2-11, Beurteilung nach IEC 60335-1 (Flamme < 2 s)
[2] gemessen mit einem polierten Stahlflachstift, Nennmaß 0,8 mm
[3] nach DIN EN 60664/IEC 60664

VDE Reg.-Nr. B317

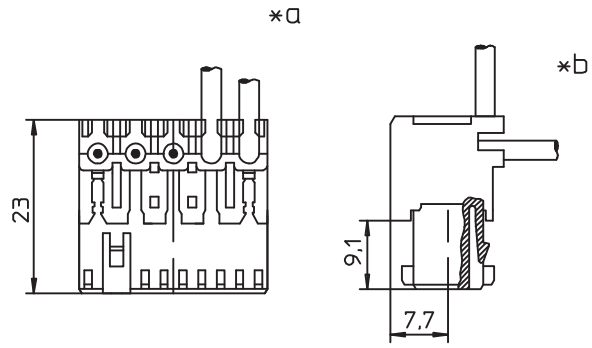

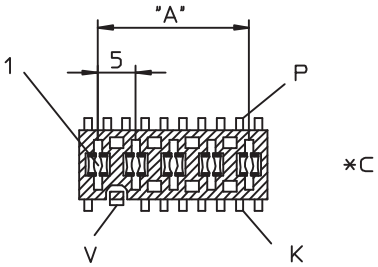

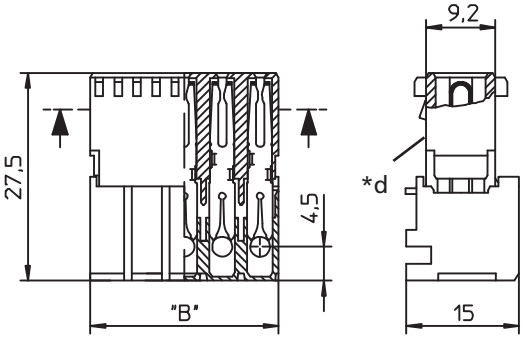



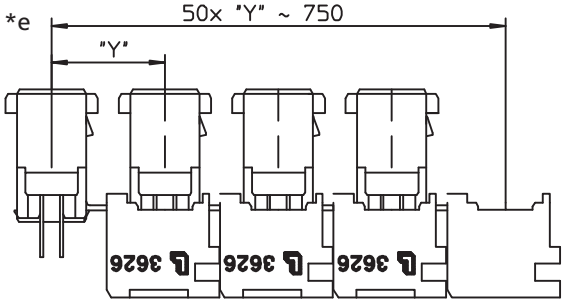

*a konfektionierter Zustand
terminated connector
connecteur après montage

*b Leiterabgang 90° oder 180°
cable departure 90° or 180°
sortie des fils à 90° ou 180°

*c K = Kodierung
K = keying
K = codage

P = Positionierung
P = positioning
P = positionnement

V = Innenverrastung
V = interior locking
V = verrouillage intérieur

*d Farbkennzeichnung blau bei 3626 (M08)S01
color marking blue at 3626 (M08)S01
marque en couleur bleue sur 3626 (M08)S01

*e Verkettung der Bauteile (Lieferzustand)
chaining of the component parts (state of delivery)
composants en bande (état de livraison)

3626

RAST 5 connector for indirect mating, insulation displacement technology (IDT), with interior locking, consecutive placement without loss of pitch

1. Temperature range

3626 (S01)	-40 °C/+110 °C
3626 (S01)M08	-40 °C/+130 °C

2. Materials

Insulating body 3626 (S01)	PA, V2 according to UL 94
Insulating body 3626 M08(S01)[1]	PA, V2 according to UL 94
Contact spring	CuSn, tinned

3. Mechanical data

Insertion force/contact[2]	≤ 4.0 N
Withdrawal force/contact[2]	≥ 1.0 N
Mating with	tab 6.3 x 0.8 mm according to DIN 46244, tab headers 3618, 364..., 367..., 3680, 3683, tab headers acc. to RAST 5 standard

Connectable conductors insulation displacement terminal

Section 3626 (M08)	0.50–0.75 mm²
Section 3626 (M08)S01	0.22–0.38 mm²
Insulation diameter	≤ 2.5 mm

Approved cables on the Internet site www.lumberg.com
Proposed keyings on the Internet site www.lumberg.com

4. Electrical data (at T_{amb} 20 °C)

Contact resistance	≤ 5 mΩ
Rated current 3626 (M08)	10 A/0.75 mm² at T_{amb} 70 °C
Rated current 3626 (M08)S01	5 A/0.38 mm² at T_{amb} 70 °C
Rated voltage[3]	250 V AC
Material group 3626 (S01)[3]	II (CTI ≥ 450)
Material group 3626 M08(S01)[3]	IIIa (CTI ≥ 325)
Creepage distance	≥ 3.2 mm
Clearance	≥ 3.2 mm
Insulation resistance	> 10 GΩ

1 component glow wire resistant (GWT 750 °C), testing acc. to IEC 60695-2-11, assessment acc. to IEC 60335-1 (flame < 2 s)
2 measured with a polished flat steel pin, nominal thickness 0.8 mm
3 according to DIN EN 60664/IEC 60664

3626

Connecteur RAST 5 pour enfichage indirect, technologie de déplacement d'isolant, avec verrouillage intérieur, emboîtable sans perte de pas

1. Température d'utilisation

3626 (S01)	-40 °C/+110 °C
3626 (S01)M08	-40 °C/+130 °C

2. Matériaux

Corps isolant 3626 (S01)	PA, V2 suivant UL 94
Corps isolant 3626 M08(S01)[1]	PA, V2 suivant UL 94
Ressort de contact	CuSn, étamé

3. Caractéristiques mécaniques

Force d'insertion/contact[2]	≤ 4,0 N
Force de séparation/contact[2]	≥ 1,0 N
Raccordement avec	fiche plate, 6,3 x 0,8 mm suivant DIN 46244, réglettes à couteaux 3618, 364..., 367..., 3680, 3683, réglettes à couteaux suivant standard RAST 5

Conducteurs raccordables à déplacement d'isolant

Section 3626 (M08)	0,50–0,75 mm²
Section 3626 (M08)S01	0,22–0,38 mm²
Diamètre d'isolement	≤ 2,5 mm

Câbles approuvés sur Internet à l'adresse www.lumberg.com
Codages proposés sur Internet à l'adresse www.lumberg.com

4. Caractéristiques électriques (à T_{amb} 20 °C)

Résistance de contact	≤ 5 mΩ
Courant assigné 3626 (M08)	10 A/0,75 mm² à T_{amb} 70 °C
Courant assigné 3626 (M08)S01	5 A/0,38 mm² à T_{amb} 70 °C
Tension assignée[3]	250 V AC
Groupe de matériau 3626 (S01)[3]	II (CTI ≥ 450)
Groupe de matériau 3626 M08(S01)[3]	IIIa (CTI ≥ 325)
Distance d'isolement	≥ 3,2 mm
Ligne de fuite	≥ 3,2 mm
Résistance d'isolement	> 10 GΩ

1 composant résistant à fil incandescant (GWT 750 °C), essai suivant CEI 60695-2-11, évaluation suivant CEI 60335-1 (flamme < 2 s)
2 mesurée avec une tige plate d'acier poli, épaisseur nominale 0,8 mm
3 suivant DIN EN 60664/CEI 60664

Bestellbezeichnung* Designation* Désignation*	Polzahl Poles Pôles	VE PU UE	Abmessungen Dimensions Dimensions A (mm)	B (mm)
3626 02	2	3600	5,0	10,0
3626 03	3	2250	10,0	15,0
3626 04	4	1800	15,0	20,0
3626 05	5	1350	20,0	25,0
3626 06	6	900	25,0	30,0
3626 07	7	900	30,0	35,0
3626 08	8	900	35,0	40,0
3626 09	9	450	40,0	45,0
3626 10	10	450	45,0	50,0
3626 11	11	450	50,0	55,0
3626 12	12	450	55,0	60,0

* Die Bestellbezeichnung ist um weitere Angaben (z.B. Kodierung) zu ergänzen, siehe Umschlaginnenseite, Seite 5.84 und Internet www.lumberg.com.
Designation to be completed by further details (e.g. keying), see inner cover, page 5.84 and Internet site www.lumberg.com.
Ajouter d'autres spécifications (par exemple codage) à la désignation, voir côté intérieur de la couverture, page 5.84 et site Internet www.lumberg.com.

Verpackung: verkettet, im Karton
Packaging: chained, in a cardboard box
Emballage: en bandes, dans un carton



3628

RAST-5-Einbausteckverbinder für indirektes Stecken, in Schneidklemmtechnik (SKT), mit Innenverrastung

1. Temperaturbereich -40 °C/+110 °C

2. Werkstoffe

Kontaktträger	PA, V2 nach UL 94
Kontaktfeder	CuSn, versilbert

3. Mechanische Daten

Steckkraft/Kontakt[1]	≤ 4,0 N
Ziehkraft/Kontakt[1]	≥ 1,0 N
Kontaktierung mit	Flachsteckmesser 6,3 x 0,8 mm nach DIN 46244, Messerleiste 3647 auf Anfrage, Messerleisten nach RAST-5-Standard

Anschließbare Leiter Schneidklemmbereich

Querschnitt	1,0–1,5 mm²
Isolationsdurchmesser	≤ 3,0 mm

Freigegebene Leitungen im Internet unter www.lumberg.com
Kodiervorschläge im Internet unter www.lumberg.com

4. Elektrische Daten (bei T_U 20 °C)

Durchgangswiderstand	≤ 5 mΩ
Bemessungsstrom	12 A bei T_U 70 °C
Bemessungsspannung[2]	250 V AC
Isolierstoffgruppe[2]	II (CTI ≥ 450)
Kriechstrecke	≥ 3,2 mm
Luftstrecke	≥ 3,2 mm
Isolationswiderstand	> 10 GΩ

[1] gemessen mit einem polierten Stahlflachstift, Nennmaß 0,8 mm
[2] nach DIN EN 60664/IEC 60664

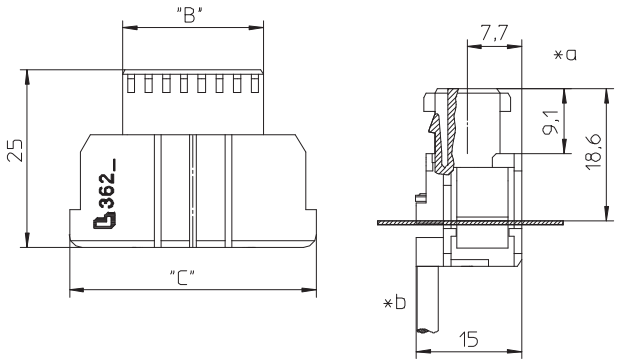

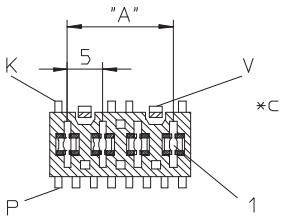

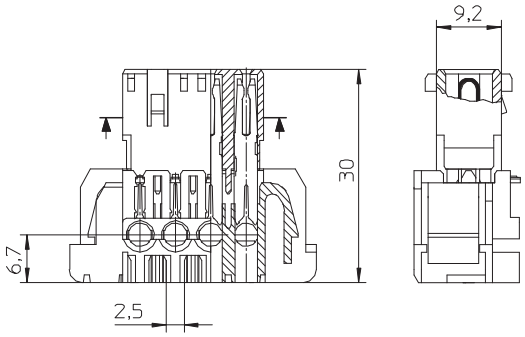

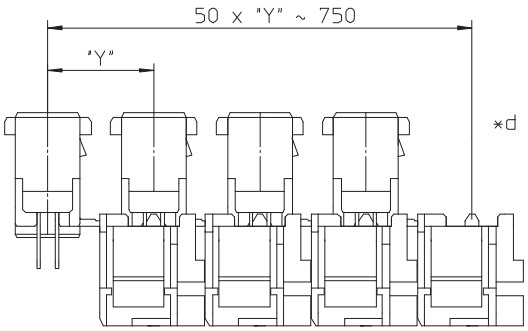

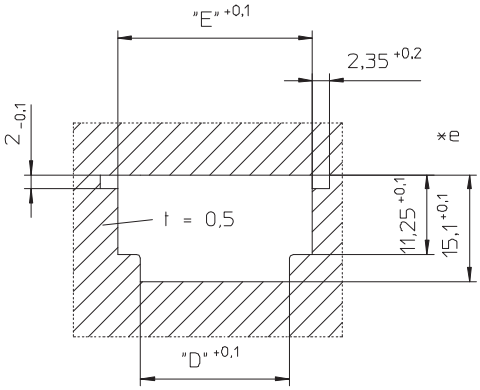

*a konfektionierter Zustand, eingerastet in Montageplatte
terminated connector, snapped into mounting plate
connecteur après montage enclenché en plaque de montage

*b Leiterabgang 180°
cable departure 180°
sortie des fils à 180°

*c K = Kodierung
K = keying
K = codage

P = Positionierung
P = positioning
P = positionnement

V = Innenverrastung
V = interior locking
V = verrouillage intérieur

*d Verkettung der Bauteile (Lieferzustand)
chaining of the component parts (state of delivery)
composants en bande (état de livraison)

*e Einbauöffnung
port
ouverture d'emplacement

3628

RAST 5 chassis connector for indirect mating, insulation displacement technology (IDT), with interior locking

1. Temperature range -40 °C/+110 °C

2. Materials

Insulating body	PA, V2 according to UL 94
Contact spring	CuSn, silvered

3. Mechanical data

Insertion force/contact[1]	≤ 4.0 N
Withdrawal force/contact[1]	≥ 1.0 N
Mating with	tab 6.3 x 0.8 mm according to DIN 46244, tab header 3647 on request, tab headers acc. to RAST 5 standard

Connectable conductors insulation displacement terminal

Section	1.0–1.5 mm²
Insulation diameter	≤ 3.0 mm

Approved cables on the Internet site www.lumberg.com
Proposed keyings on the Internet site www.lumberg.com

4. Electrical data (at T_{amb} 20 °C)

Contact resistance	≤ 5 mΩ
Rated current	12 A at T_{amb} 70 °C
Rated voltage[2]	250 V AC
Material group[2]	II (CTI ≥ 450)
Creepage distance	≥ 3.2 mm
Clearance	≥ 3.2 mm
Insulation resistance	> 10 GΩ

[1] measured with a polished flat steel pin, nominal thickness 0.8 mm
[2] according to DIN EN 60664/IEC 60664

3628

Connecteur châssis RAST 5 pour enfichage indirect, technologie de déplacement d'isolant, avec verrouillage intérieur

1. Température d'utilisation -40 °C/+110 °C

2. Matériaux

Corps isolant	PA, V2 suivant UL 94
Ressort de contact	CuSn, argenté

3. Caractéristiques mécaniques

Force d'insertion/contact[1]	≤ 4,0 N
Force de séparation/contact[1]	≥ 1,0 N
Raccordement avec	fiche plate, 6,3 x 0,8 mm suivant DIN 46244, réglette à couteaux 3647 sur demande, réglettes à couteaux suivant standard RAST 5

Conducteurs raccordables à déplacement d'isolant

Section	1,0–1,5 mm²
Diamètre d'isolation max.	≤ 3,0 mm

Câbles approuvés sur Internet à l'adresse www.lumberg.com
Codages proposés sur Internet à l'adresse www.lumberg.com

4. Caractéristiques électriques (à T_{amb} 20 °C)

Résistance de contact	≤ 5 mΩ
Courant assigné	12 A à T_{amb} 70 °C
Tension assignée[2]	250 V AC
Groupe de matériau[2]	II (CTI ≥ 450)
Distance d'isolement	≥ 3,2 mm
Ligne de fuite	≥ 3,2 mm
Résistance d'isolement	> 10 GΩ

[1] mesurée avec une tige plate d'acier poli, épaisseur nominale 0,8 mm
[2] suivant DIN EN 60664/CEI 60664

Bestellbezeichnung* Designation* Désignation*	Polzahl Poles Pôles	VE PU UE	Abmessungen Dimensions Dimensions				
			A (mm)	B (mm)	C (mm)	D (mm)	E (mm)
3628 02	2	3600	5,0	9,9	24,9	11,1	17,6
3628 03	3	2250	10,0	14,9	29,9	16,1	22,6
3628 04	4	1800	15,0	19,9	34,9	21,1	27,6
3628 05	5	1350	20,0	24,9	39,9	26,1	32,6
3628 06	6	900	25,0	29,9	44,9	31,1	37,6
3628 07	7	900	30,0	34,9	49,9	36,1	42,6
3628 08	**8**	**900**	**35,0**	**39,9**	**54,9**	**41,1**	**47,6**

2- bis 7-polig in Vorbereitung
2–7 poles in preparation
2–7 pôles en préparation

* Die Bestellbezeichnung ist um weitere Angaben (z.B. Kodierung) zu ergänzen, siehe Umschlaginnenseite, Seite 5.84 und Internet www.lumberg.com.
Designation to be completed by further details (e.g. keying), see inner cover, page 5.84 and Internet site www.lumberg.com.
Ajouter d'autres spécifications (par exemple codage) à la désignation, voir côté intérieur de la couverture, page 5.84 et site Internet www.lumberg.com.

Verpackung: verkettet, im Karton
Packaging: chained, in a cardboard box
Emballage: en bandes, dans un carton



3628-1

RAST-5-Einbausteckverbinder für indirektes Stecken, in Schneidklemmtechnik (SKT), mit Innenverrastung, zur Verwendung im **erhöhten Temperaturbereich**

1. Temperaturbereich -25 °C/+150 °C

2. Werkstoffe

Kontaktträger 3628-1 M05(S03)	PA, V2 nach UL 94
Kontaktfeder	Cu-Legierung, versilbert

3. Mechanische Daten

Steckkraft/Kontakt[1]	≤ 5,0 N
Ziehkraft/Kontakt[1]	≥ 1,0 N
Kontaktierung mit	Flachsteckmesser 6,3 x 0,8 mm nach DIN 46244, Messerleiste 3647-1 M07S03, Messerleisten nach RAST-5-Standard
Anschließbare Leiter Schneidklemmbereich	
Querschnitt 3628-1 (M05)S03	1,0 mm²
Isolationsdurchmesser	≤ 3,0 mm

Freigegebene Leitungen im Internet unter www.lumberg.com
Kodiervorschläge im Internet unter www.lumberg.com

4. Elektrische Daten

Durchgangswiderstand	≤ 5 mΩ
Bemessungsstrom	10,5 A bei T_U 120 °C
Bemessungsspannung[2]	250 V AC
Isolierstoffgruppe[2]	IIIa (CTI > 250)
Kriechstrecke	≥ 3,2 mm
Luftstrecke	≥ 3,2 mm
Isolationswiderstand	> 10 GΩ

[1] gemessen mit einem polierten Stahlflachstift, Nennmaß 0,8 mm
[2] nach DIN EN 60664/IEC 60664

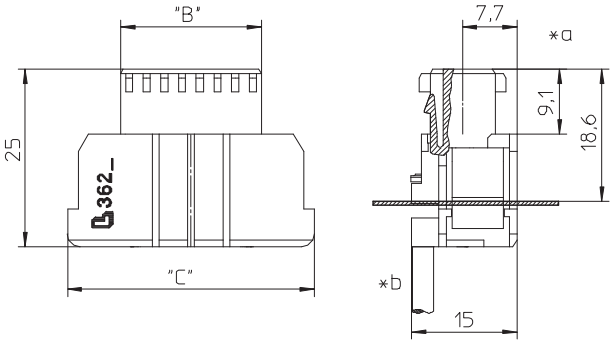

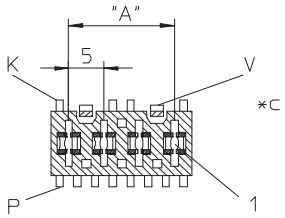

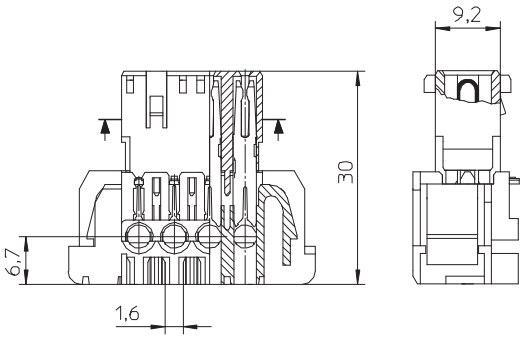

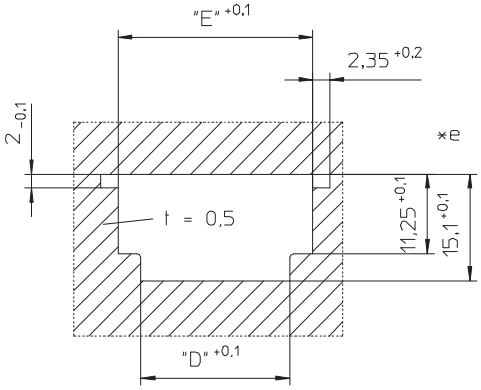

VDE Reg.-Nr. A 502

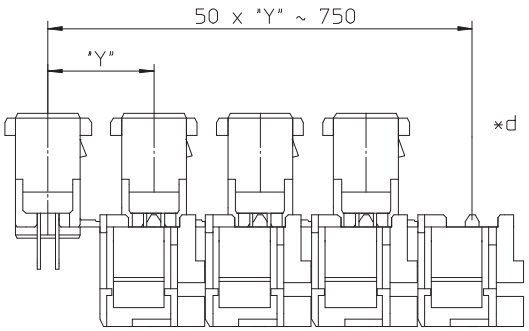

*a konfektionierter Zustand, eingerastet in Montageplatte
terminated connector, snapped into mounting plate
connecteur après montage enclenché en plaque de montage

*b Leiterabgang 180°
cable departure 180°
sortie des fils à 180°

*c K = Kodierung
K = keying
K = codage

P = Positionierung
P = positioning
P = positionnement

V = Innenverrastung
V = interior locking
V = verrouillage intérieur

*d Verkettung der Bauteile (Lieferzustand)
chaining of the component parts (state of delivery)
composants en bande (état de livraison)

*e Einbauöffnung
port
ouverture d'emplacement

3628-1

RAST 5 chassis connector for indirect mating, insulation displacement technology (IDT), with interior locking, for use in a **higher temperature range**

1. Temperature range -25 °C/+150 °C

2. Materials

Insulating body 3628-1 M05(S03)	PA, V2 according to UL 94
Contact spring	Cu-alloy, silvered

3. Mechanical data

Insertion force/contact[1]	≤ 5.0 N
Withdrawal force/contact[1]	≥ 1.0 N
Mating with	tab 6.3 x 0.8 mm according to DIN 46244, tab header 3647-1 M07S03, tab headers acc. to RAST 5 standard

Connectable conductors insulation displacement terminal

Section 3628-1 (M05)S03	1.0 mm²
Insulation diameter	≤ 3.0 mm

Approved cables on the Internet site www.lumberg.com
Proposed keyings on the Internet site www.lumberg.com

4. Electrical data

Contact resistance	≤ 5 mΩ
Rated current	10.5 A at T_{amb} 120 °C
Rated voltage[2]	250 V AC
Material group[2]	IIIa (CTI > 250)
Creepage distance	≥ 3.2 mm
Clearance	≥ 3.2 mm
Insulation resistance	> 10 GΩ

[1] measured with a polished flat steel pin, nominal thickness 0.8 mm
[2] according to DIN EN 60664/IEC 60664

3628-1

Connecteur châssis RAST 5 pour enfichage indirect, technologie de déplacement d'isolant, avec verrouillage intérieur, pour utilisation aux **températures élevées**

1. Température d'utilisation -25 °C/+150 °C

2. Matériaux

Corps isolant 3628-1 M05(S03)	PA, V2 suivant UL 94
Ressort de contact	Cu alliage, argenté

3. Caractéristiques mécaniques

Force d'insertion/contact[1]	≤ 5,0 N
Force de séparation/contact[1]	≥ 1,0 N
Raccordement avec	fiche plate, 6,3 x 0,8 mm suivant DIN 46244, réglette à couteaux 3647-1 M07S03, réglettes à couteaux suivant standard RAST 5

Conducteurs raccordables à déplacement d'isolant

Section 3628-1 (M05)S03	1,0 mm²
Diamètre d'isolation max.	≤ 3,0 mm

Câbles approuvés sur Internet à l'adresse www.lumberg.com
Codages proposés sur Internet à l'adresse www.lumberg.com

4. Caractéristiques électriques

Résistance de contact	≤ 5 mΩ
Courant assigné	10,5 A à T_{amb} 120 °C
Tension assignée[2]	250 V AC
Groupe de matériau[2]	IIIa (CTI > 250)
Distance d'isolement	≥ 3,2 mm
Ligne de fuite	≥ 3,2 mm
Résistance d'isolement	> 10 GΩ

[1] mesurée avec une tige plate d'acier poli, épaisseur nominale 0,8 mm
[2] suivant DIN EN 60664/CEI 60664

Bestellbezeichnung* Designation* Désignation*	Polzahl Poles Pôles	VE PU UE	Abmessungen Dimensions Dimensions				
			A (mm)	B (mm)	C (mm)	D (mm)	E (mm)
3628-1 02 M05S03	2	3600	5,0	9,9	24,9	11,1	17,6
3628-1 03 M05S03	3	2250	10,0	14,9	29,9	16,1	22,6
3628-1 04 M05S03	4	1800	15,0	19,9	34,9	21,1	27,6
3628-1 05 M05S03	5	1350	20,0	24,9	39,9	26,1	32,6
3628-1 06 M05S03	6	900	25,0	29,9	44,9	31,1	37,6
3628-1 07 M05S03	7	900	30,0	34,9	49,9	36,1	42,6
3628-1 08 M05S03	**8**	**900**	**35,0**	**39,9**	**54,9**	**41,1**	**47,6**

2- bis 7-polig in Vorbereitung
2–7 poles in preparation
2–7 pôles en préparation

* Die Bestellbezeichnung ist um weitere Angaben (z.B. Kodierung) zu ergänzen, siehe Umschlaginnenseite, Seite 5.84 und Internet www.lumberg.com.
Designation to be completed by further details (e.g. keying), see inner cover, page 5.84 and Internet site www.lumberg.com.
Ajouter d'autres spécifications (par exemple codage) à la désignation, voir côté intérieur de la couverture, page 5.84 et site Internet www.lumberg.com.

Verpackung: verkettet, im Karton
Packaging: chained, in a cardboard box
Emballage: en bandes, dans un carton

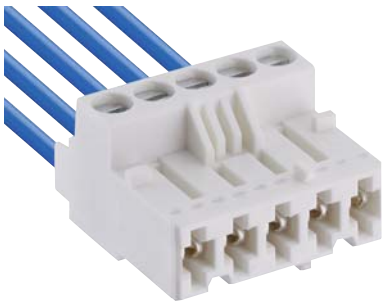

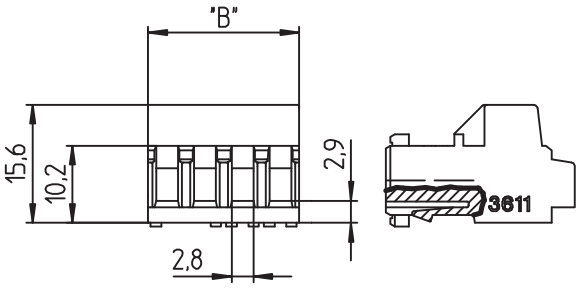

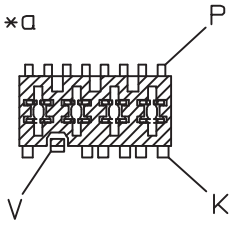

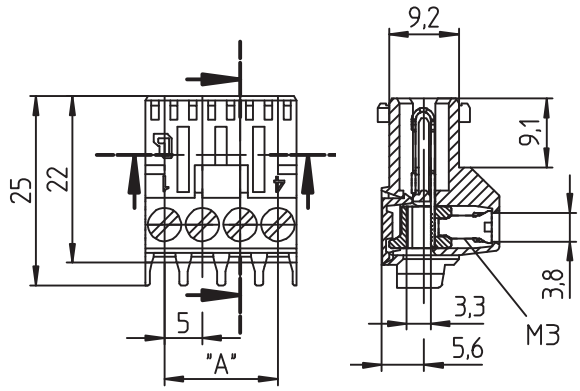

3611

RAST-5-Steckverbinder für indirektes Stecken, mit Schraubanschluss, mit Fahrstuhlklemmkörper mit Untersteckschutz, mit Innenverrastung, ohne Teilungsverlust anreihbar

1. Temperaturbereich

3611	-40 °C/+125 °C
3611 M08	-40 °C/+130 °C

2. Werkstoffe

Kontaktträger 3611	PA, V2 nach UL 94
Kontaktträger 3611 M08[1]	PA, V2 nach UL 94
Kontaktfeder	CuSn, verzinnt
Klemmkörper	CuZn, vernickelt
Schraube	Stahl, verzinkt und chromatiert

3. Mechanische Daten

Steckkraft/Kontakt[2]	≤ 4,0 N
Ziehkraft/Kontakt[2]	≥ 1,0 N
Prüfdrehmoment/Schraube[3]	0,5 Nm
Kontaktierung mit	Flachsteckmesser 6,3 x 0,8 mm nach DIN 46244, Messerleisten 3618, 364..., 367..., 3680, 3683, Messerleisten nach RAST-5-Standard

Anschließbare Leiter Schraubanschluss

Max. Querschnitt	
Massivleiter	4,0 mm²
Litzenleiter	2,5 mm²
Litzenleiter mit Aderendhülse	2,5 mm²

Kodiervorschläge im Internet unter www.lumberg.com

4. Elektrische Daten (bei T_U 20 °C)

Durchgangswiderstand	≤ 5 mΩ
Bemessungsstrom	10 A bei T_U 60 °C
Bemessungsspannung[4]	250 V AC
Isolierstoffgruppe 3611[4]	I (CTI ≥ 600)
Isolierstoffgruppe 3611 M08[4]	IIIa (CTI ≥ 275)
Kriechstrecke	≥ 2,6 mm
Luftstrecke	≥ 2,6 mm
Isolationswiderstand	> 10 GΩ

1 Bauteil glühdrahtbeständig (GWT 750 °C), Prüfung nach IEC 60695-2-11, Beurteilung nach IEC 60335-1 (Flamme < 2 s)
2 gemessen mit einem polierten Stahlflachstift, Nennmaß 0,8 mm
3 nach DIN EN 60999
4 nach DIN EN 60664/IEC 60664

VDE Reg.-Nr. B317

*a K = Kodierung
K = keying
K = codage

P = Positionierung
P = positioning
P = positionnement

V = Innenverrastung
V = interior locking
V = verrouillage intérieur

3611

RAST 5 connector for indirect mating, with screw terminal, with lift clamp with protection against misplacing, with interior locking, consecutive placement without loss of pitch

1. Temperature range

3611	-40 °C/+125 °C
3611 M08	-40 °C/+130 °C

2. Materials

Insulating body 3611	PA, V2 according to UL 94
Insulating body 3611 M08[1]	PA, V2 according to UL 94
Contact spring	CuSn, tinned
Clamp	CuZn, nickeled
Screw	steel, zincked and chromated

3. Mechanical data

Insertion force/contact[2]	≤ 4.0 N
Withdrawal force/contact[2]	≥ 1.0 N
Test tightening torque/screw[3]	0.5 Nm
Mating with	tab 6.3 x 0.8 mm according to DIN 46244, tab headers 3618, 364..., 367..., 3680, 3683, tab headers acc. to RAST 5 standard

Connectable conductors screw terminal

Max. section	
Solid wire	4.0 mm²
Stranded wire	2.5 mm²
Stranded wire with ferrule	2.5 mm²

Proposed keyings on the Internet site www.lumberg.com

4. Electrical data (at T_{amb} 20 °C)

Contact resistance	≤ 5 mΩ
Rated current	10 A at T_{amb} 60 °C
Rated voltage[4]	250 V AC
Material group 3611[4]	I (CTI ≥ 600)
Material group 3611 M08[4]	IIIa (CTI ≥ 275)
Creepage distance	≥ 2.6 mm
Clearance	≥ 2.6 mm
Insulation resistance	> 10 GΩ

1 component glow wire resistant (GWT 750 °C), testing acc. to IEC 60695-2-11, assessment acc. to IEC 60335-1 (flame < 2 s)
2 measured with a polished flat steel pin, nominal thickness 0.8 mm
3 according to DIN EN 60999
4 according to DIN EN 60664/IEC 60664

3611

Connecteur RAST 5 pour enfichage indirect, avec bornes à vis, avec cage d'ascenseur avec protection contre mauvais enfichage, avec verrouillage intérieur, emboîtable sans perte de pas

1. Température d'utilisation

3611	-40 °C/+125 °C
3611 M08	-40 °C/+130 °C

2. Matériaux

Corps isolant 3611	PA, V2 suivant UL 94
Corps isolant 3611 M08[1]	PA, V2 suivant UL 94
Ressort de contact	CuSn, étamé
Cage	CuZn, nickelé
Vis	acier, zingué et chromaté

3. Caractéristiques mécaniques

Force d'insertion/contact[2]	≤ 4,0 N
Force de séparation/contact[2]	≥ 1,0 N
Couple de serrage de test/vis[3]	0,5 Nm
Raccordement avec	fiche plate, 6,3 x 0,8 mm suivant DIN 46244, réglettes à couteaux 3618, 364..., 367..., 3680, 3683, réglettes à couteaux suivant standard RAST 5

Conducteurs raccordables à la borne

Section max.	
Fil monobrin	4,0 mm²
Fil multibrin	2,5 mm²
Fil multibrin avec embout	2,5 mm²

Codages proposés sur Internet à l'adresse www.lumberg.com

4. Caractéristiques électriques (à T_{amb} 20 °C)

Résistance de contact	≤ 5 mΩ
Courant assigné	10 A à T_{amb} 60 °C
Tension assignée[4]	250 V AC
Groupe de matériau 3611[4]	I (CTI ≥ 600)
Groupe de matériau 3611 M08[4]	IIIa (CTI ≥ 275)
Distance d'isolement	≥ 2,6 mm
Ligne de fuite	≥ 2,6 mm
Résistance d'isolement	> 10 GΩ

1 composant résistant à fil incandescant (GWT 750 °C), essai suivant CEI 60695-2-11, évaluation suivant CEI 60335-1 (flamme < 2 s)
2 mesurée avec une tige plate d'acier poli, épaisseur nominale 0,8 mm
3 suivant DIN EN 60999
4 suivant DIN EN 60664/CEI 60664

Bestellbezeichnung* Designation* Désignation*	Polzahl Poles Pôles	VE PU UE	Abmessungen Dimensions Dimensions A (mm)	B (mm)	
3611 02	2	200	5,0	10,0	
3611 03	3	200	10,0	15,0	
3611 04	4	200	15,0	20,0	
3611 05	5	200	20,0	25,0	
3611 06	6	200	25,0	30,0	
3611 07	7	100	30,0	35,0	

* Die Bestellbezeichnung ist um weitere Angaben (z.B. Kodierung) zu ergänzen, siehe Umschlaginnenseite, Seite 5.84 und Internet www.lumberg.com.
Designation to be completed by further details (e.g. keying), see inner cover, page 5.84 and Internet site www.lumberg.com.
Ajouter d'autres spécifications (par exemple codage) à la désignation, voir côté intérieur de la couverture, page 5.84 et site Internet www.lumberg.com.

Verpackung: lose im Karton
Packaging: in bulk, in a cardboard box
Emballage: en vrac, dans un carton

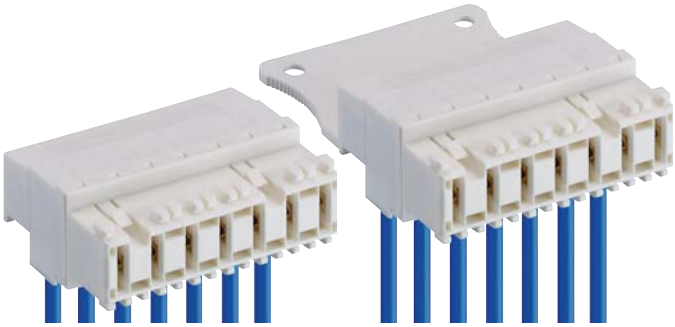

3615	3615-2
3615-1	3615-3

RAST-5-Steckverbinder für indirektes Stecken, mit Schraubanschluss, mit Fahrstuhlklemmkörper mit Untersteckschutz, mit Prüfabgriff und Innenverrastung, ohne Teilungsverlust anreihbar

3615: Kabelabgang gegenüber der Verrastung
3615-1: Kabelabgang gegenüber der Verrastung, mit Grifflasche
3615-2: Kabelabgang auf Seite der Verrastung
3615-3: Kabelabgang auf Seite der Verrastung, mit Grifflasche

1.	**Temperaturbereich**	-25 °C/+130 °C
2.	**Werkstoffe**	
	Kontaktträger[1]	PA GF, V2 nach UL 94
	Kontaktfeder	CuSn, verzinnt
	Klemmkörper	CuZn, vernickelt
	Schraube	Stahl, verzinkt und chromatiert
3.	**Mechanische Daten**	
	Steckkraft/Kontakt[2]	≤ 4,0 N
	Ziehkraft/Kontakt[2]	≥ 1,0 N
	Prüfdrehmoment/Schraube[3]	0,5 Nm
	Kontaktierung mit	Flachsteckmesser 6,3 x 0,8 mm nach DIN 46244, Messerleisten 3618, 364..., 367..., 3680, 3683, Messerleisten nach RAST-5-Standard
	Anschließbare Leiter Schraubanschluss	
	Max. Querschnitt	
	Massivleiter	4,0 mm²
	Litzenleiter	2,5 mm²
	Litzenleiter mit Aderendhülse	2,5 mm²
	Abisolierlänge	ca. 8 mm
	Kodiervorschläge im Internet unter	www.lumberg.com
4.	**Elektrische Daten** (bei T_U 20 °C)	
	Durchgangswiderstand	≤ 5 mΩ
	Bemessungsstrom	10 A bei T_U 70 °C
	Bemessungsspannung[4]	250 V AC
	Isolierstoffgruppe[4]	IIIa (IEC)/2 (UL) (CTI ≥ 250)
	Kriechstrecke	3,5 mm
	Luftstrecke	3,5 mm
	Isolationswiderstand	> 10 GΩ

1 Bauteil glühdrahtbeständig (GWT 750 °C), Prüfung nach IEC 60695-2-11, Beurteilung nach IEC 60335-1 (Flamme < 2 s)
2 gemessen mit einem polierten Stahlflachstift, Nennmaß 0,8 mm
3 nach DIN EN 60999
4 nach IEC 60664/DIN EN 60664, CTI-UL-Klassifizierung nach ANSI/UL 746A

VDE Reg.-Nr. 116633

c UL us

3615 **3615-1**

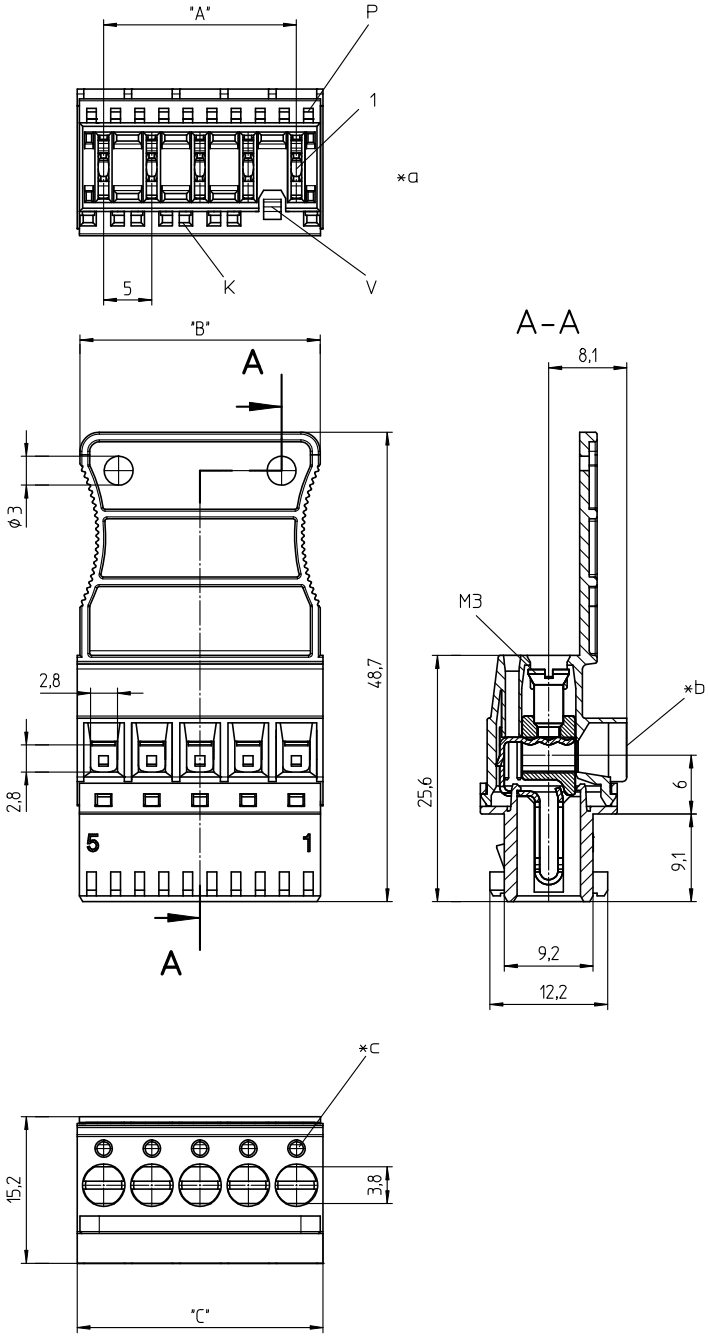

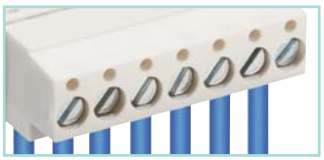

*a K = Kodierung
K = keying
K = codage

P = Positionierung
P = positioning
P = positionnement

V = Innenverrastung
V = interior locking
V = verrouillage intérieur

*b Leiterabgang 90°
cable departure 90°
sortie des câbles 90°

*c Öffnung für Prüfstift Ø 1,3 mm
hole for test spike Ø 1.3 mm
prise de test pour pointe d'éssai Ø 1,3 mm

3615 3615-2
3615-1 3615-3

RAST 5 connector for indirect mating, with screw terminal, with lift clamp with protection against misplacing, with test holes and interior locking, consecutive placement without loss of pitch
3615: cable departure opposite to lock
3615-1: cable departure opposite to lock, with handle latch
3615-2: cable departure on side of lock
3615-3: cable departure on side of lock, with handle latch

1.	**Temperature range**	-25 °C/+130 °C
2.	**Materials**	
	Insulating body[1]	PA GF, V2 according to UL 94
	Contact spring	CuSn, tinned
	Clamp	CuZn, nickeled
	Screw	steel, zincked and chromated
3.	**Mechanical data**	
	Insertion force/contact[2]	≤ 4.0 N
	Withdrawal force/contact[2]	≥ 1.0 N
	Test tightening torque/screw[3]	0.5 Nm
	Mating with	tab 6.3 x 0.8 mm according to DIN 46244, tab headers 3618, 364..., 367..., 3680, 3683, tab headers acc. to RAST 5 standard
	Connectable conductors screw terminal	
	Max. section	
	Solid wire	4.0 mm²
	Stranded wire	2.5 mm²
	Stranded wire with ferrule	2.5 mm²
	Stripping length	ca 8 mm
	Proposed keyings on the Internet site www.lumberg.com	
4.	**Electrical data** (at T_{amb} 20 °C)	
	Contact resistance	≤ 5 mΩ
	Rated current	10 A at T_{amb} 70 °C
	Rated voltage[4]	250 V AC
	Material group[4]	IIIa (IEC)/2 (UL) (CTI ≥ 250)
	Creepage distance	3.5 mm
	Clearance	3.5 mm
	Insulation resistance	> 10 GΩ

[1] component glow wire resistant (GWT 750 °C), testing acc. to IEC 60695-2-11, assessment acc. to IEC 60335-1 (flame < 2 s)
[1] measured with a polished flat steel pin, nominal thickness 0.8 mm
[2] according to DIN EN 60999
[3] acc. to IEC 60664/DIN EN 60664, CTI UL classification acc. to ANSI/UL 746A

3615 3615-2
3615-1 3615-3

Connecteur RAST 5 pour enfichage indirect, avec bornes à vis, avec cage d'ascenseur avec protection contre mauvais enfichage, avec prise de test et verrouillage intérieur, avec ou sans languette de maniement, emboîtable sans perte de pas
3615: sortie de câble opposée au verrouillage
3615-1: sortie de câble opposée au verrouillage, avec languette
3615-2: sortie de câble du côté de verrouillage
3615-3: sortie de câble du côté de verrouillage, avec languette

1.	**Température d'utilisation**	-25 °C/+130 °C
2.	**Matériaux**	
	Corps isolant[1]	PA GF, V2 suivant UL 94
	Ressort de contact	CuSn, étamé
	Cage	CuZn, nickelé
	Vis	acier, zingué et chromaté
3.	**Caractéristiques mécaniques**	
	Force d'insertion/contact[2]	≤ 4,0 N
	Force de séparation/contact[2]	≥ 1,0 N
	Couple de serrage de test/vis[3]	0,5 Nm
	Raccordement avec	fiche plate, 6,3 x 0,8 mm suivant DIN 46244, réglettes à couteaux 3618, 364..., 367..., 3680, 3683, réglettes à couteaux suivant standard RAST 5
	Conducteurs raccordables à la borne	
	Section max.	
	Fil monobrin	4,0 mm²
	Fil multibrin	2,5 mm²
	Fil multibrin avec embout	2,5 mm²
	Longueur de dénudage	circa 8 mm
	Codages proposés sur Internet à l'adresse www.lumberg.com	
4.	**Caractéristiques électriques** (à T_{amb} 20 °C)	
	Résistance de contact	≤ 5 mΩ
	Courant assigné	10 A à T_{amb} 70 °C
	Tension assignée[4]	250 V AC
	Groupe de matériau[4]	IIIa (CEI)/2 (UL) (CTI ≥ 250)
	Distance d'isolement	3,5 mm
	Ligne de fuite	3,5 mm
	Résistance d'isolement	> 10 GΩ

[1] composant résistant à fil incandescant (GWT 750 °C), essai suivant CEI 60695-2-11, évaluation suivant CEI 60335-1 (flamme < 2 s)
[1] mesurée avec une tige plate d'acier poli, épaisseur nominale 0,8 mm
[2] suivant DIN EN 60999
[3] suivant CEI 60664/DIN EN 60664, classification CTI UL suivant ANSI/UL 746A

Bestellbezeichnung* Designation* Désignation*	Polzahl Poles Pôles	VE PU UE	Abmessungen Dimensions Dimensions A (mm)	B (mm)	C (mm)
3615 02	**2**	**200**	**5,0**		**9,9**
3615 03	**3**	**200**	**10,0**		**14,9**
3615 04	**4**	**200**	**15,0**		**19,9**
3615 05	**5**	**200**	**20,0**		**24,9**
3615 06	**6**	**200**	**25,0**		**29,9**
3615 07	**7**	**200**	**30,0**		**34,9**
3615-1 02	**2**	**200**	**5,0**	**9,3**	**9,9**
3615-1 03	**3**	**200**	**10,0**	**14,3**	**14,9**
3615-1 04	**4**	**200**	**15,0**	**19,3**	**19,9**
3615-1 05	**5**	**200**	**20,0**	**24,3**	**24,9**
3615-1 06	**6**	**200**	**25,0**	**29,3**	**29,9**
3615-1 07	**7**	**200**	**30,0**	**34,3**	**34,9**
3615-2 02	**2**	**200**	**5,0**		**9,9**
3615-2 03	**3**	**200**	**10,0**		**14,9**
3615-2 04	**4**	**200**	**15,0**		**19,9**
3615-2 05	**5**	**200**	**20,0**		**24,9**
3615-2 06	**6**	**200**	**25,0**		**29,9**
3615-2 07	**7**	**200**	**30,0**		**34,9**
3615-3 02	**2**	**200**	**5,0**	**9,3**	**9,9**
3615-3 03	**3**	**200**	**10,0**	**14,3**	**14,9**
3615-3 04	**4**	**200**	**15,0**	**19,3**	**19,9**
3615-3 05	**5**	**200**	**20,0**	**24,3**	**24,9**
3615-3 06	**6**	**200**	**25,0**	**29,3**	**29,9**
3615-3 07	**7**	**200**	**30,0**	**34,3**	**34,9**

* Die Bestellbezeichnung ist um weitere Angaben (z.B. Kodierung) zu ergänzen, siehe Umschlaginnenseite, Seite 5.84 und Internet www.lumberg.com.
Designation to be completed by further details (e.g. keying), see inner cover, page 5.84 and Internet site www.lumberg.com.
Ajouter d'autres spécifications (par exemple codage) à la désignation, voir côté intérieur de la couverture, page 5.84 et site Internet www.lumberg.com.

Verpackung: lose im Karton
Packaging: in bulk, in a cardboard box
Emballage: en vrac, dans un carton

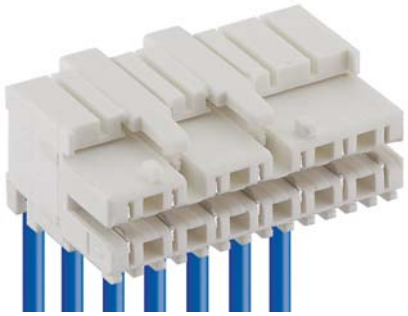

3633

RAST-5-Steckverbinder für direktes Stecken, in Schneidklemmtechnik (SKT), mit Außenverriegelung, ohne Teilungsverlust anreihbar

1. Temperaturbereich

3633 (S...)	-40 °C/+125 °C[1]
3633 M08(S...)	-40 °C/+130 °C[1]

2. Werkstoffe

Kontaktträger 3633 (S...)	PA, V2 nach UL 94
Kontaktträger 3633 M08(S...)[2]	PA, V2 nach UL 94
Kontaktfeder	CuSn, verzinnt

3. Mechanische Daten

Steckkraft/Kontakt[3]	≤ 4,0 N
Ziehkraft/Kontakt[3]	≥ 1,0 N
Kontaktierung mit	Leiterplatte 1,5 ± 0,14 mm in Verbindung mit Führungsrahmen 3602

Anschließbare Leiter Schneidklemmbereich

Querschnitt 3633 (M...)	0,50–0,75 mm²
Querschnitt 3633 (M...)S01	0,22–0,38 mm²
Isolationsdurchmesser	≤ 2,5 mm

Freigegebene Leitungen im Internet unter www.lumberg.com
Kodiervorschläge im Internet unter www.lumberg.com

4. Elektrische Daten (bei T_U 20 °C)

Durchgangswiderstand	≤ 5 mΩ
Bemessungsstrom 3633 (M...)	6 A/0,75 mm² bei T_U 70 °C
Bemessungsstrom 3633 (M...)S01	4 A/0,38 mm² bei T_U 70 °C
Bemessungsspannung[4]	250 V AC
Isolierstoffgruppe 3633 (S...)[4]	I (IEC)/0 (UL) (CTI ≥ 600)
Isolierstoffgruppe 3633 M08(S...)[4]	IIIa (IEC)/2 (UL) (CTI ≥ 250)
Kriechstrecke	3,6 mm
Luftstrecke	3,6 mm
Isolationswiderstand	> 10 GΩ

1 obere Grenztemperatur (Kontaktträger) RTI (elektr.) der UL Yellow Card
2 Bauteil glühdrahtbeständig (GWT 750 °C), Prüfung nach IEC 60695-2-11, Beurteilung nach IEC 60335-1 (Flamme < 2 s)
3 gemessen mit einem polierten Stahlflachstift, Nennmaß 1,5 mm
4 nach IEC 60664/DIN EN 60664, CTI-UL-Klassifizierung nach ANSI/UL 746A

VDE Reg.-Nr. B317

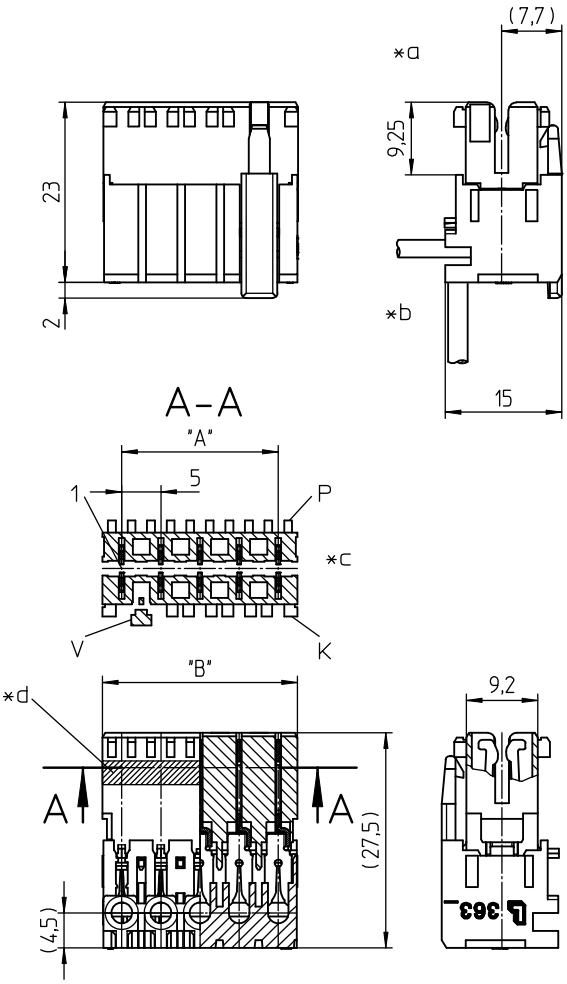



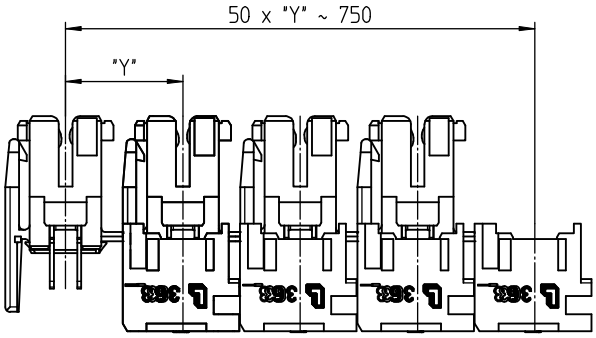

*a konfektionierter Zustand
terminated connector
connecteur après montage

*b Leiterabgang 90° oder 180°
cable departure 90° or 180°
sortie des câbles 90° ou 180°

*c K = Kodierung
K = keying
K = codage

P = Positionierung
P = positioning
P = positionnement

V = Verriegelung
V = lock
V = verrouillage

*d Farbkennzeichnung blau bei
color marking blue at
marque en couleur bleue sur
3633 (M...)S01

*e Verkettung der Bauteile (Lieferzustand)
chaining of the component parts (state of delivery)
composants en bande (état de livraison)

3633

RAST 5 connector for direct mating, insulation displacement technology (IDT), with exterior locking, consecutive placement without loss of pitch

1. Temperature range

3633 (S...)	-40 °C/+125 °C[1]
3633 M08	-40 °C/+130 °C[1]

2. Materials

Insulating body 3633 (S...)	PA, V2 according to UL 94
Insulating body 3633 M08(S...)[2]	PA, V2 according to UL 94
Contact spring	CuSn, tinned

3. Mechanical data

Insertion force/contact[3]	≤ 4.0 N
Withdrawal force/contact[3]	≥ 1.0 N
Mating with	printed circuit board 1.5 ± 0.14 mm in conjunction with guide frame 3602

Connectable conductors insulation displacement terminal

Section 3633 (M...)	0.50–0.75 mm²
Section 3633 (M...)S01	0.22–0.38 mm²
Insulation diameter	≤ 2.5 mm

Approved cables on the Internet site www.lumberg.com
Proposed keyings on the Internet site www.lumberg.com

4. Electrical data (at T_{amb} 20 °C)

Contact resistance	≤ 5 mΩ
Rated current 3633 (M...)	6 A/0.75 mm² at T_{amb} 70 °C
Rated current 3633 (M...)S01	4 A/0.38 mm² at T_{amb} 70 °C
Rated voltage[4]	250 V AC
Material group 3633 (S...)[4]	I (IEC)/0 (UL) (CTI ≥ 600)
Material group 3633 M08(S...)[4]	IIIa (IEC)/2 (UL) (CTI ≥ 250)
Creepage distance	3.6 mm
Clearance	3.6 mm
Insulation resistance	> 10 GΩ

1 upper limit temperature (insulating body) RTI (electr.) acc. to UL Yellow Card
2 component glow wire resistant (GWT 750 °C), testing acc. to IEC 60695-2-11, assessment acc. to IEC 60335-1 (flame < 2 s)
3 measured with a polished flat steel pin, nominal thickness 1.5 mm
4 acc. to IEC 60664/DIN EN 60664, CTI UL classification acc. to ANSI/UL 746A

3633

Connecteur RAST 5 pour enfichage direct, technologie de déplacement d'isolant, avec verrouillage extérieur, emboîtable sans perte de pas

1. Température d'utilisation

3633 (S...)	-40 °C/+125 °C[1]
3633 M08	-40 °C/+130 °C[1]

2. Matériaux

Corps isolant 3633 (S...)	PA, V2 suivant UL 94
Corps isolant 3633 M08(S...)[2]	PA, V2 suivant UL 94
Ressort de contact	CuSn, étamé

3. Caractéristiques mécaniques

Force d'insertion/contact[3]	≤ 4,0 N
Force de séparation/contact[3]	≥ 1,0 N
Raccordement avec	carte imprimée 1,5 ± 0,14 mm en relation avec cadre de guidage 3602

Conducteurs raccordables à déplacement d'isolant

Section 3633 (M...)	0,50–0,75 mm²
Section 3633 (M...)S01	0,22–0,38 mm²
Diamètre d'isolement	≤ 2,5 mm

Câbles approuvés sur Internet à l'adresse www.lumberg.com
Codages proposés sur Internet à l'adresse www.lumberg.com

4. Caractéristiques électriques (à T_{amb} 20 °C)

Résistance de contact	≤ 5 mΩ
Courant assigné 3633 (M...)	6 A/0,75 mm² à T_{amb} 70 °C
Courant assigné 3633 (M...)S01	4 A/0,38 mm² à T_{amb} 70 °C
Tension assignée[4]	250 V AC
Groupe de matériau 3633 (S...)[4]	I (CEI)/0 (UL) (CTI ≥ 600)
Groupe de matériau 3633 M08(S...)[4]	IIIa (CEI)/2 (UL) (CTI ≥ 250)
Distance d'isolement	3,6 mm
Ligne de fuite	3,6 mm
Résistance d'isolement	> 10 GΩ

1 température limite supérieure (corps isolant) RTI (électr.) suivant UL Yellow Card
2 composant résistant à fil incandescant (GWT 750 °C), essai suivant CEI 60695-2-11, évaluation suivant CEI 60335-1 (flamme < 2 s)
3 mesurée avec une tige plate d'acier poli, épaisseur nominale 0,8 mm
4 suivant CEI 60664/DIN EN 60664, classification CTI UL suivant ANSI/UL 746A

Bestellbezeichnung* Designation* Désignation*	Polzahl Poles Pôles	VE PU UE	Abmessungen Dimensions Dimensions A (mm)	B (mm)
3633 02	2	3600	5,0	10,0
3633 03	3	2250	10,0	15,0
3633 04	4	1800	15,0	20,0
3633 05	5	1350	20,0	25,0
3633 06	6	900	25,0	30,0
3633 07	7	900	30,0	35,0
3633 08	8	900	35,0	40,0
3633 09	9	450	40,0	45,0
3633 10	10	450	45,0	50,0
3633 11	11	450	50,0	55,0
3633 12	12	450	55,0	60,0

* Die Bestellbezeichnung ist um weitere Angaben (z.B. Kodierung) zu ergänzen, siehe Umschlaginnenseite, Seite 5.84 und Internet www.lumberg.com.
Designation to be completed by further details (e.g. keying), see inner cover, page 5.84 and Internet site www.lumberg.com.
Ajouter d'autres spécifications (par exemple codage) à la désignation, voir côté intérieur de la couverture, page 5.84 et site Internet www.lumberg.com.

Verpackung: verkettet, im Karton
Packaging: chained, in a cardboard box
Emballage: en bandes, dans un carton

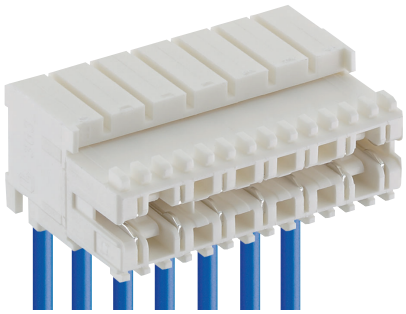

3636

RAST-5-Steckverbinder für direktes Stecken, in Schneidklemmtechnik (SKT), wahlweise mit oder ohne Verrastung auf der Leiterplatte, mit oder ohne Kodiersteg und geschlossenen Seitenwänden, ohne Teilungsverlust anreihbar

1. Temperaturbereich

3636 (S...)	-40 °C/+125 °C[1]
3636 M08(S...)	-40 °C/+130 °C[1]

2. Werkstoffe

Kontaktträger 3636 (S...)	PA, V2 nach UL 94
Kontaktträger 3636 M08(S...)[2]	PA, V2 nach UL 94
Kontaktfeder	CuSn, verzinnt

3. Mechanische Daten

Steckkraft/Kontakt[3]	≤ 4,0 N
Ziehkraft/Kontakt[3]	≥ 1,0 N
Haltekraft/Verrastung[4]	≥ 6,0 N
Kontaktierung mit	Leiterplatte 1,5 ± 0,14 mm in Verbindung mit Führungsrahmen 3602
Anschließbare Leiter Schneidklemmbereich	
Querschnitt 3636 (M...)	0,50–0,75 mm²
Querschnitt 3636 (M...)S01	0,22–0,38 mm²
Isolationsdurchmesser	≤ 2,5 mm

Freigegebene Leitungen im Internet unter www.lumberg.com
Kodiervorschläge im Internet unter www.lumberg.com

4. Elektrische Daten (bei T_U 20 °C)

Durchgangswiderstand	≤ 5 mΩ
Bemessungsstrom 3636 (M...)	6 A/0,75 mm² bei T_U 70 °C
Bemessungsstrom 3636 (M...)S01	4 A/0,38 mm² bei T_U 70 °C
Bemessungsspannung[5]	250 V AC
Isolierstoffgruppe 3636 (S...)[5]	I (IEC)/0 (UL) (CTI ≥ 600)
Isolierstoffgruppe 3636 M08(S...)[5]	IIIa (IEC)/2 (UL) (CTI ≥ 250)
Kriechstrecke	3,6 mm
Luftstrecke	3,6 mm
Isolationswiderstand	> 10 GΩ

1 obere Grenztemperatur (Kontaktträger) RTI (elektr.) der UL Yellow Card
2 Bauteil glühdrahtbeständig (GWT 750 °C), Prüfung nach IEC 60695-2-11, Beurteilung nach IEC 60335-1 (Flamme < 2 s)
3 gemessen mit einem polierten Stahlflachstift, Nennmaß 1,5 mm
4 gemessen mit einer polierten Stahllehre, Nennmaß 1,5 mm
5 nach IEC 60664/DIN EN 60664, CTI-UL-Klassifizierung nach ANSI/UL 746A

VDE Reg.-Nr. B317

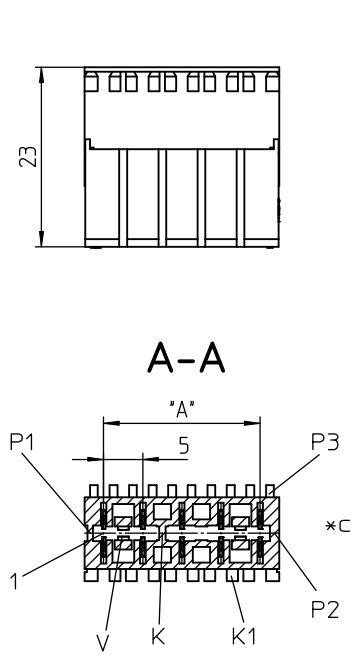

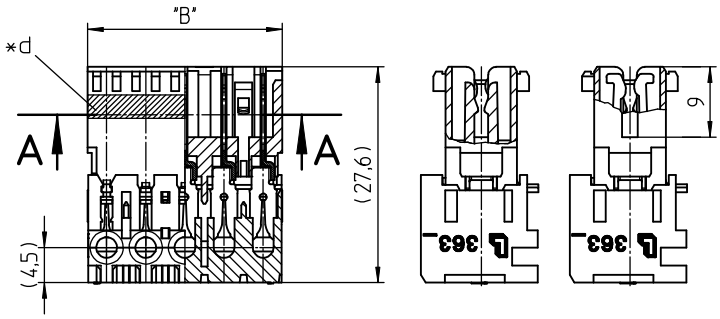

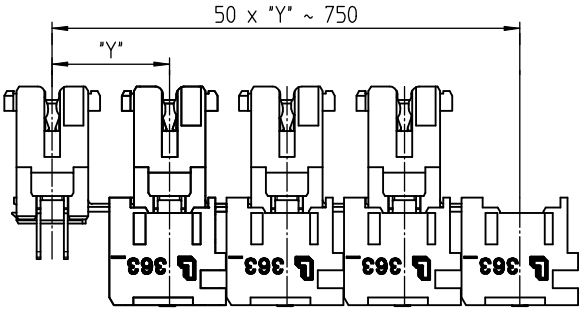

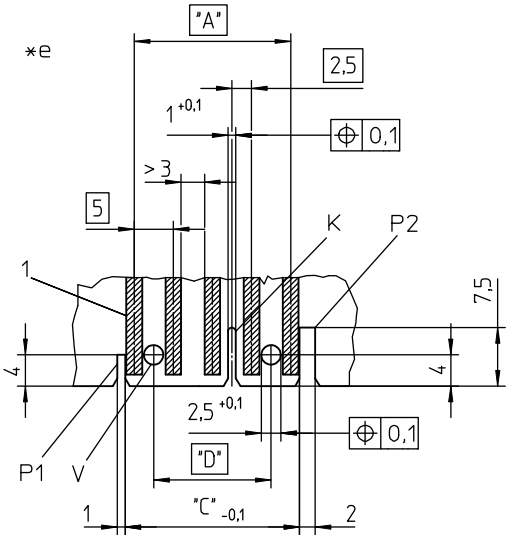

*a konfektionierter Zustand
terminated connector
connecteur après montage

*b Leiterabgang 90° oder 180°
cable departure 90° or 180°
sortie des câbles 90° ou 180°

*c K = Kodierung
K = keying
K = codage

P = Positionierung
P = positioning
P = positionnement

V = Verrastung
V = lock
V = verrouillage

*d Farbkennzeichnung blau bei
color marking blue at
marque en couleur bleue sur
3636 (M...)S01

*e Leiterplattenbeispiel
example for printed circuit board
exemple de carte imprimée

*f Verkettung der Bauteile (Lieferzustand)
chaining of the component parts (state of delivery)
composants en bande (état de livraison)

*f

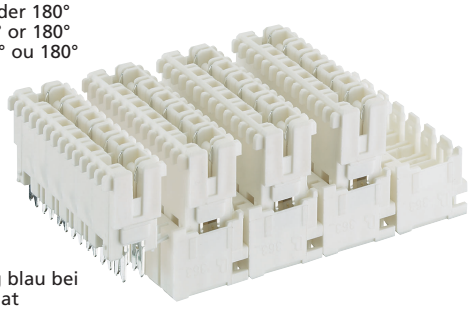

3636

RAST 5 connector for direct mating, insulation displacement technology (IDT), alternatively with or without locking on printed circuit board, with or without keying rib and closed sides, consecutive placement without loss of pitch

1. Temperature range

3636 (S...)	-40 °C/+125 °C[1]
3636 M08	-40 °C/+130 °C[1]

2. Materials

Insulating body 3636 (S...)	PA, V2 according to UL 94
Insulating body 3636 M08(S...)[2]	PA, V2 according to UL 94
Contact spring	CuSn, tinned

3. Mechanical data

Insertion force/contact[3]	≤ 4.0 N
Withdrawal force/contact[3]	≥ 1.0 N
Retaining force/lock[4]	≥ 6.0 N
Mating with	printed circuit board 1.5 ± 0.14 mm in conjunction with guide frame 3602

Connectable conductors insulation displacement terminal

Section 3636 (M...)	0.50–0.75 mm²
Section 3636 (M...)S01	0.22–0.38 mm²
Insulation diameter	≤ 2.5 mm
Approved cables on the Internet site	www.lumberg.com
Proposed keyings on the Internet site	www.lumberg.com

4. Electrical data (at T_{amb} 20 °C)

Contact resistance	≤ 5 mΩ
Rated current 3636 (M...)	6 A/0.75 mm² at T_{amb} 70 °C
Rated current 3636 (M...)S01	4 A/0.38 mm² at T_{amb} 70 °C
Rated voltage[5]	250 V AC
Material group 3636 (S...)[5]	I (IEC)/0 (UL) (CTI ≥ 600)
Material group 3636 M08(S...)[5]	IIIa (IEC)/2 (UL) (CTI ≥ 250)
Creepage distance	3.6 mm
Clearance	3.6 mm
Insulation resistance	> 10 GΩ

1 upper limit temperature (insulating body) RTI (electr.) acc. to UL Yellow Card
2 component glow wire resistant (GWT 750 °C), testing acc. to IEC 60695-2-11, assessment acc. to IEC 60335-1 (flame < 2 s)
3 measured with a polished flat steel pin, nominal thickness 1.5 mm
4 measured with a polished steel gauge, nominal thickness 1.5 mm
5 acc. to IEC 60664/DIN EN 60664, CTI UL classification acc. to ANSI/UL 746A

3636

Connecteur RAST 5 pour enfichage direct, technologie de déplacement d'isolant, au choix avec ou sans verrouillage sur carte imprimée, avec ou sans cloison de codage et parois latérales fermées, emboîtable sans perte de pas

1. Température d'utilisation

3636 (S...)	-40 °C/+125 °C[1]
3636 M08	-40 °C/+130 °C[1]

2. Matériaux

Corps isolant 3636 (S...)	PA, V2 suivant UL 94
Corps isolant 3636 M08(S...)[2]	PA, V2 suivant UL 94
Ressort de contact	CuSn, étamé

3. Caractéristiques mécaniques

Force d'insertion/contact[3]	≤ 4,0 N
Force de séparation/contact[3]	≥ 1,0 N
Force de rétention/verrouillage[4]	≥ 6,0 N
Raccordement avec	carte imprimée 1,5 ± 0,14 mm en relation avec cadre de guidage 3602

Conducteurs raccordables à déplacement d'isolant

Section 3636 (M...)	0,50–0,75 mm²
Section 3636 (M...)S01	0,22–0,38 mm²
Diamètre d'isolement	≤ 2,5 mm
Câbles approuvés sur Internet à l'adresse	www.lumberg.com
Codages proposés sur Internet à l'adresse	www.lumberg.com

4. Caractéristiques électriques (à T_{amb} 20 °C)

Résistance de contact	≤ 5 mΩ
Courant assigné 3636 (M...)	6 A/0,75 mm² à T_{amb} 70 °C
Courant assigné 3636 (M...)S01	4 A/0,38 mm² à T_{amb} 70 °C
Tension assignée[5]	250 V AC
Groupe de matériau 3636 (S...)[5]	I (CEI)/0 (UL) (CTI ≥ 600)
Groupe de matériau 3636 M08(S...)[5]	IIIa (CEI)/2 (UL) (CTI ≥ 250)
Distance d'isolement	3,6 mm
Ligne de fuite	3,6 mm
Résistance d'isolement	> 10 GΩ

1 température limite supérieure (corps isolant) RTI (électr.) suivant UL Yellow Card
2 composant résistant à fil incandescant (GWT 750 °C), essai suivant CEI 60695-2-11, évaluation suivant CEI 60335-1 (flamme < 2 s)
3 mesurée avec une tige plate d'acier poli, épaisseur nominale 0,8 mm
4 mesurée avec un gabarit d'acier poli, épaisseur nominale 1,5 mm
5 suivant CEI 60664/DIN EN 60664, classification CTI UL suivant ANSI/UL 746A

Bestellbezeichnung* Designation* Désignation*	Polzahl Poles Pôles	VE PU UE	Abmessungen Dimensions Dimensions				
			A (mm)	B (mm)	C (mm)	D (mm)	
3636 02	2	3600	5,0	10,0	7,3		
3636 03	3	2250	10,0	15,0	12,3	5,0	
3636 04	4	1800	15,0	20,0	17,3	10,0	
3636 05	5	1350	20,0	25,0	22,3	15,0	
3636 06	6	900	25,0	30,0	27,3	20,0	
3636 07	7	900	30,0	35,0	32,3	25,0	
3636 08	8	900	35,0	40,0	37,3	30,0	
3636 09	9	450	40,0	45,0	42,3	35,0	
3636 10	10	450	45,0	50,0	47,3	40,0	
3636 11	11	450	50,0	55,0	52,3	45,0	
3636 12	12	450	55,0	60,0	57,3	50,0	

* Die Bestellbezeichnung ist um weitere Angaben (z.B. Kodierung) zu ergänzen, siehe Umschlaginnenseite, Seite 5.84 und Internet www.lumberg.com.
Designation to be completed by further details (e.g. keying), see inner cover, page 5.84 and Internet site www.lumberg.com.
Ajouter d'autres spécifications (par exemple codage) à la désignation, voir côté intérieur de la couverture, page 5.84 et site Internet www.lumberg.com.

Verpackung: verkettet, im Karton
Packaging: chained, in a cardboard box
Emballage: en bandes, dans un carton

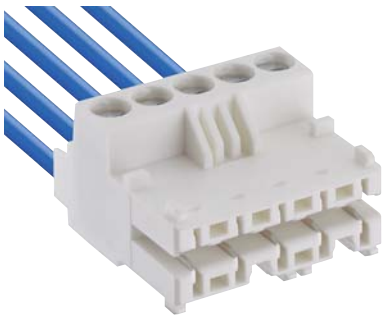

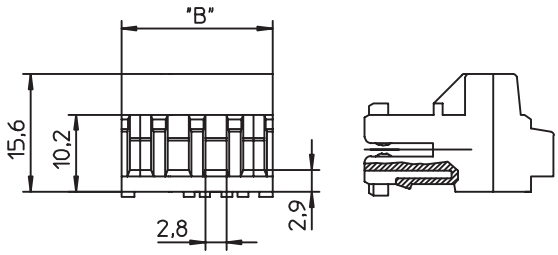

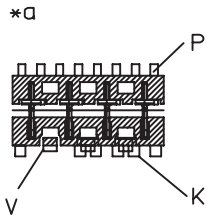

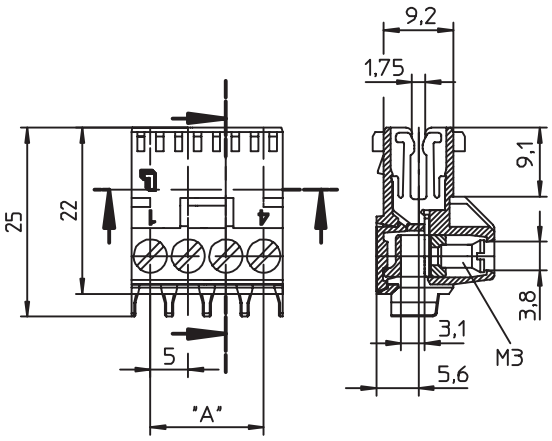

3612

RAST-5-Steckverbinder für direktes Stecken, mit Schraubanschluss, mit Fahrstuhlklemmkörper mit Untersteckschutz, mit Innenverrastung, ohne Teilungsverlust anreihbar

1. Temperaturbereich

3612	-40 °C/+125 °C
3612 M08	-40 °C/+130 °C

2. Werkstoffe

Kontaktträger 3612	PA, V2 nach UL 94
Kontaktträger 3612 M08[1]	PA, V2 nach UL 94
Kontaktfeder	CuSn, verzinnt
Klemmkörper	CuZn, vernickelt
Schraube	Stahl, verzinkt und chromatiert

3. Mechanische Daten

Steckkraft/Kontakt[2]	≤ 4,0 N
Ziehkraft/Kontakt[2]	≥ 1,0 N
Prüfdrehmoment/Schraube[3]	0,5 Nm
Kontaktierung mit	Leiterplatte 1,5 ± 0,14 mm in Verbindung mit Führungsrahmen 3602

Anschließbare Leiter Schraubanschluss

Max. Querschnitt	
Massivleiter	4,0 mm²
Litzenleiter	2,5 mm²
Litzenleiter mit Aderendhülse	2,5 mm²

Kodiervorschläge im Internet unter www.lumberg.com

4. Elektrische Daten (bei T_U 20 °C)

Durchgangswiderstand	≤ 5 mΩ
Bemessungsstrom	6 A bei T_U 70 °C
Bemessungsspannung[4]	250 V AC
Isolierstoffgruppe 3612[4]	I (CTI ≥ 600)
Isolierstoffgruppe 3612 M08[4]	IIIa (CTI ≥ 275)
Kriechstrecke	≥ 2,6 mm
Luftstrecke	≥ 2,6 mm
Isolationswiderstand	> 10 GΩ

1 Bauteil glühdrahtbeständig (GWT 750 °C), Prüfung nach IEC 60695-2-11, Beurteilung nach IEC 60335-1 (Flamme < 2 s)
2 gemessen mit einem polierten Stahlflachstift, Nennmaß 1,5 mm
3 nach DIN EN 60999
4 nach DIN EN 60664/IEC 60664

VDE Reg.-Nr. B317

*a K = Kodierung
K = keying
K = codage

P = Positionierung
P = positioning
P = positionnement

V = Innenverrastung
V = interior locking
V = verrouillage intérieur

3612

RAST 5 connector for direct mating, with screw terminal, with lift clamp with protection against misplacing, with interior locking, consecutive placement without loss of pitch

1. Temperature range

3612	-40 °C/+125 °C
3612 M08	-40 °C/+130 °C

2. Materials

Insulating body 3612	PA, V2 according to UL 94
Insulating body 3612 M08[1]	PA, V2 according to UL 94
Contact spring	CuSn, tinned
Clamp	CuZn, nickeled
Screw	steel, zincked and chromated

3. Mechanical data

Insertion force/contact[2]	≤ 4.0 N
Withdrawal force/contact[2]	≥ 1.0 N
Test tightening torque/screw[3]	0.5 Nm
Mating with	printed circuit board 1.5 ± 0.14 mm in conjunction with guide frame 3602

Connectable conductors screw terminal

Max. section	
Solid wire	4.0 mm²
Stranded wire	2.5 mm²
Stranded wire with ferrule	2.5 mm²

Proposed keyings on the Internet site www.lumberg.com

4. Electrical data (at T_{amb} 20 °C)

Contact resistance	≤ 5 mΩ
Rated current	6 A at T_{amb} 70 °C
Rated voltage[4]	250 V AC
Material group 3612[4]	I (CTI ≥ 600)
Material group 3612 M08[4]	IIIa (CTI ≥ 275)
Creepage distance	≥ 2.6 mm
Clearance	≥ 2.6 mm
Insulation resistance	> 10 GΩ

1 component glow wire resistant (GWT 750 °C), testing acc. to IEC 60695-2-11, assessment acc. to IEC 60335-1 (flame < 2 s)
2 measured with a polished flat steel pin, nominal thickness 1.5 mm
3 according to DIN EN 60999
4 according to DIN EN 60664/IEC 60664

3612

Connecteur RAST 5 pour enfichage direct, avec bornes à vis, avec cage d'ascenseur avec protection contre mauvais enfichage, avec verrouillage intérieur, emboîtable sans perte de pas

1. Température d'utilisation

3612	-40 °C/+125 °C
3612 M08	-40 °C/+130 °C

2. Matériaux

Corps isolant 3612	PA, V2 suivant UL 94
Corps isolant 3612 M08[1]	PA, V2 suivant UL 94
Ressort de contact	CuSn, étamé
Cage	CuZn, nickelé
Vis	acier, zingué et chromaté

3. Caractéristiques mécaniques

Force d'insertion/contact[2]	≤ 4,0 N
Force de séparation/contact[2]	≥ 1,0 N
Couple de serrage de test/vis[3]	0,5 Nm
Raccordement avec	carte imprimée 1,5 ± 0,14 mm en relation avec cadre de guidage 3602

Conducteurs raccordables à la borne

Section max.	
Fil monobrin	4,0 mm²
Fil multibrin	2,5 mm²
Fil multibrin avec embout	2,5 mm²

Codages proposés sur Internet à l'adresse www.lumberg.com

4. Caractéristiques électriques (à T_{amb} 20 °C)

Résistance de contact	≤ 5 mΩ
Courant assigné	6 A à T_{amb} 70 °C
Tension assignée[4]	250 V AC
Groupe de matériau 3612[4]	I (CTI ≥ 600)
Groupe de matériau 3612 M08[4]	IIIa (CTI ≥ 275)
Distance d'isolement	≥ 2,6 mm
Ligne de fuite	≥ 2,6 mm
Résistance d'isolement	> 10 GΩ

1 composant résistant à fil incandescant (GWT 750 °C), essai suivant CEI 60695-2-11, évaluation suivant CEI 60335-1 (flamme < 2 s)
2 mesurée avec une tige plate d'acier poli, épaisseur nominale 0,8 mm
3 suivant DIN EN 60999
4 suivant DIN EN 60664/CEI 60664

Bestellbezeichnung* Designation* Désignation*	Polzahl Poles Pôles	VE PU UE	Abmessungen Dimensions Dimensions A (mm)	B (mm)
3612 02	2	200	5,0	10,0
3612 03	3	200	10,0	15,0
3612 04	4	200	15,0	20,0
3612 05	5	200	20,0	25,0
3612 06	6	200	25,0	30,0

* Die Bestellbezeichnung ist um weitere Angaben (z.B. Kodierung) zu ergänzen, siehe Umschlaginnenseite, Seite 5.84 und Internet www.lumberg.com.
Designation to be completed by further details (e.g. keying), see inner cover, page 5.84 and Internet site www.lumberg.com.
Ajouter d'autres spécifications (par exemple codage) à la désignation, voir côté intérieur de la couverture, page 5.84 et site Internet www.lumberg.com.

Verpackung: lose im Karton
Packaging: in bulk, in a cardboard box
Emballage: en vrac, dans un carton

Lumberg
passion for connections

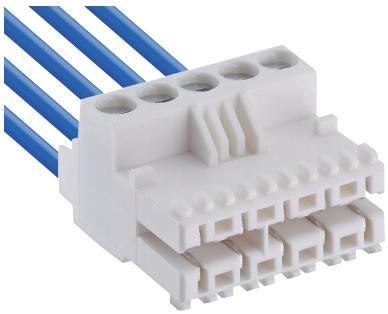

3613

RAST-5-Steckverbinder für direktes Stecken, mit Schraubanschluss, mit Fahrstuhlklemmkörper mit Untersteckschutz, wahlweise mit oder ohne Kodiersteg und geschlossenen Seitenwänden, ohne Teilungsverlust anreihbar

1. Temperaturbereich

3613	-40 °C/+125 °C
3613 M08	-40 °C/+130 °C

2. Werkstoffe

Kontaktträger 3613	PA, V2 nach UL 94
Kontaktträger 3613 M08[1]	PA, V2 nach UL 94
Kontaktfeder	CuSn, verzinnt
Klemmkörper	CuZn, vernickelt
Schraube	Stahl, verzinkt und chromatiert

3. Mechanische Daten

Steckkraft/Kontakt[2]	≤ 4,0 N
Ziehkraft/Kontakt[2]	≥ 1,0 N
Prüfdrehmoment/Schraube[3]	0,5 Nm
Kontaktierung mit	Leiterplatte 1,5 ± 0,14 mm
Anschließbare Leiter Schraubanschluss	
Max. Querschnitt	
Massivleiter	4,0 mm²
Litzenleiter	2,5 mm²
Litzenleiter mit Aderendhülse	2,5 mm²
Kodiervorschläge im Internet unter www.lumberg.com	

4. Elektrische Daten (bei T_U 20 °C)

Durchgangswiderstand	≤ 5 mΩ
Bemessungsstrom	6 A bei T_U 70 °C
Bemessungsspannung[4]	250 V AC
Isolierstoffgruppe 3613[4]	I (CTI ≥ 600)
Isolierstoffgruppe 3613 M08[4]	IIIa (CTI ≥ 275)
Kriechstrecke	≥ 2,6 mm
Luftstrecke	≥ 2,6 mm
Isolationswiderstand	> 10 GΩ

1 Bauteil glühdrahtbeständig (GWT 750 °C), Prüfung nach IEC 60695-2-11, Beurteilung nach IEC 60335-1 (Flamme < 2 s)
2 gemessen mit einem polierten Stahlflachstift, Nennmaß 1,5 mm
3 nach DIN EN 60999
4 nach DIN EN 60664/IEC 60664

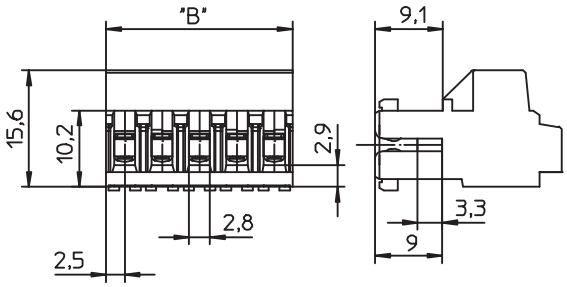

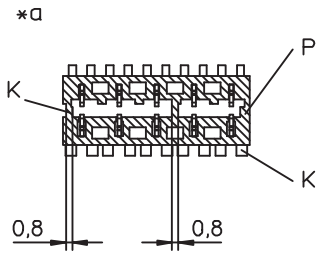

VDE Reg.-Nr. B317

3613

VDE

in Vorbereitung
under preparation
en préparation

3613 M08

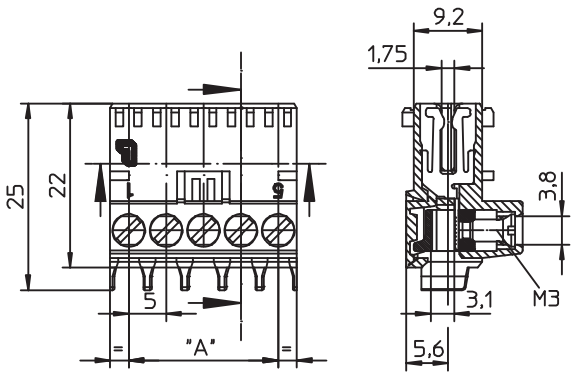

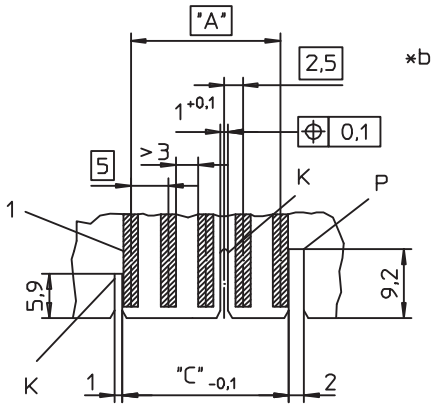

*a K = Kodierung
K = keying
K = codage

P = Positionierung
P = positioning
P = positionnement

*b Leiterplattenbeispiel
example for printed circuit board
exemple de carte imprimée

3613

RAST 5 connector for direct mating, with screw terminal, with lift clamp with protection against misplacing, alternatively with or without keying rib and closed sides, consecutive placement without loss of pitch

1. Temperature range

3613	-40 °C/+125 °C
3613 M08	-40 °C/+130 °C

2. Materials

Insulating body 3613	PA, V2 according to UL 94
Insulating body 3613 M08[1]	PA, V2 according to UL 94
Contact spring	CuSn, tinned
Clamp	CuZn, nickeled
Screw	steel, zincked and chromated

3. Mechanical data

Insertion force/contact[2]	≤ 4.0 N
Withdrawal force/contact[2]	≥ 1.0 N
Test tightening torque/screw[3]	0.5 Nm
Mating with	printed circuit board 1.5 ± 0.14 mm in conjunction with guide frame 3602

Connectable conductors screw terminal

Max. section	
Solid wire	4.0 mm²
Stranded wire	2.5 mm²
Stranded wire with ferrule	2.5 mm²

Proposed keyings on the Internet site www.lumberg.com

4. Electrical data (at T_{amb} 20 °C)

Contact resistance	≤ 5 mΩ
Rated current	6 A at T_{amb} 70 °C
Rated voltage[4]	250 V AC
Material group 3613[4]	I (CTI ≥ 600)
Material group 3613 M08[4]	IIIa (CTI ≥ 275)
Creepage distance	≥ 2.6 mm
Clearance	≥ 2.6 mm
Insulation resistance	> 10 GΩ

1 component glow wire resistant (GWT 750 °C), testing acc. to IEC 60695-2-11, assessment acc. to IEC 60335-1 (flame < 2 s)
2 measured with a polished flat steel pin, nominal thickness 1.5 mm
3 according to DIN EN 60999
4 according to DIN EN 60664/IEC 60664

3613

Connecteur RAST 5 pour enfichage direct, avec bornes à vis, avec cage d'ascenseur avec protection contre mauvais enfichage, au choix avec ou sans cloison de codage et parois latérales fermées, emboîtable sans perte de pas

1. Température d'utilisation

3613	-40 °C/+125 °C
3613 M08	-40 °C/+130 °C

2. Matériaux

Corps isolant 3613	PA, V2 suivant UL 94
Corps isolant 3613 M08[1]	PA, V2 suivant UL 94
Ressort de contact	CuSn, étamé
Cage	CuZn, nickelé
Vis	acier, zingué et chromaté

3. Caractéristiques mécaniques

Force d'insertion/contact[2]	≤ 4,0 N
Force de séparation/contact[2]	≥ 1,0 N
Couple de serrage de test/vis[3]	0,5 Nm
Raccordement avec	carte imprimée 1,5 ± 0,14 mm en relation avec cadre de guidage 3602

Conducteurs raccordables à la borne

Section max.	
Fil monobrin	4,0 mm²
Fil multibrin	2,5 mm²
Fil multibrin avec embout	2,5 mm²

Codages proposés sur Internet à l'adresse www.lumberg.com

4. Caractéristiques électriques (à T_{amb} 20 °C)

Résistance de contact	≤ 5 mΩ
Courant assigné	6 A à T_{amb} 70 °C
Tension assignée[4]	250 V AC
Groupe de matériau 3613[4]	I (CTI ≥ 600)
Groupe de matériau 3613 M08[4]	IIIa (CTI ≥ 275)
Distance d'isolement	≥ 2,6 mm
Ligne de fuite	≥ 2,6 mm
Résistance d'isolement	> 10 GΩ

1 composant résistant à fil incandescant (GWT 750 °C), essai suivant CEI 60695-2-11, évaluation suivant CEI 60335-1 (flamme < 2 s)
2 mesurée avec une tige plate d'acier poli, épaisseur nominale 0,8 mm
3 suivant DIN EN 60999
4 suivant DIN EN 60664/CEI 60664

Bestellbezeichnung* Designation* Désignation*	Polzahl Poles Pôles	VE PU UE	Abmessungen Dimensions Dimensions		
			A (mm)	B (mm)	C (mm)
3613 02	2	200	5,0	10,0	7,5
3613 03	3	200	10,0	15,0	12,5
3613 04	4	200	15,0	20,0	17,5
3613 05	5	200	20,0	25,0	22,5
3613 06	6	200	25,0	30,0	27,5

* Die Bestellbezeichnung ist um weitere Angaben (z.B. Kodierung) zu ergänzen, siehe Umschlaginnenseite, Seite 5.84 und Internet www.lumberg.com.
Designation to be completed by further details (e.g. keying), see inner cover, page 5.84 and Internet site www.lumberg.com.
Ajouter d'autres spécifications (par exemple codage) à la désignation, voir côté intérieur de la couverture, page 5.84 et site Internet www.lumberg.com.

Verpackung: lose im Karton
Packaging: in bulk, in a cardboard box
Emballage: en vrac, dans un carton

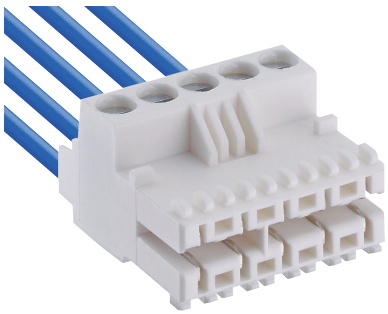

3614

RAST-5-Steckverbinder für direktes Stecken, mit Schraubanschluss, mit Fahrstuhlklemmkörper mit Untersteckschutz, wahlweise mit oder ohne Kodiersteg und (kürzeren) geschlossenen Seitenwänden, ohne Teilungsverlust anreihbar

1. Temperaturbereich

3613	-40 °C/+125 °C[1]
3613 M08	-40 °C/+130 °C[1]

2. Werkstoffe

Kontaktträger 3614	PA, V2 nach UL 94
Kontaktträger 3614 M08[2]	PA, V2 nach UL 94
Kontaktfeder	CuSn, verzinnt
Klemmkörper	CuZn, vernickelt
Schraube	Stahl, verzinkt und chromatiert

3. Mechanische Daten

Steckkraft/Kontakt[3]	≤ 4,0 N
Ziehkraft/Kontakt[3]	≥ 1,0 N
Prüfdrehmoment/Schraube[4]	0,5 Nm
Kontaktierung mit	Leiterplatte 1,5 ± 0,14 mm
Anschließbare Leiter Schraubanschluss	
Max. Querschnitt	
Massivleiter	4,0 mm²
Litzenleiter	2,5 mm²
Litzenleiter mit Aderendhülse	2,5 mm²
Kodiervorschläge im Internet unter	www.lumberg.com

4. Elektrische Daten (bei T_U 20 °C)

Durchgangswiderstand	≤ 5 mΩ
Bemessungsstrom	6 A bei T_U 70 °C
Bemessungsspannung[5]	250 V AC
Isolierstoffgruppe 3614 [5]	I (IEC)/0 (UL) (CTI ≥ 600)
Isolierstoffgruppe 3614 M08[5]	IIIa (IEC)/2 (UL) (CTI ≥ 250)
Kriechstrecke	3,4 mm
Luftstrecke	3,4 mm
Isolationswiderstand	> 10 GΩ

1 obere Grenztemperatur (Kontaktträger) RTI (elektr.) der UL Yellow Card
2 Bauteil glühdrahtbeständig (GWT 750 °C), Prüfung nach IEC 60695-2-11, Beurteilung nach IEC 60335-1 (Flamme < 2 s)
2 gemessen mit einem polierten Stahlflachstift, Nennmaß 0,8 mm
4 nach DIN EN 60999
5 nach IEC 60664/DIN EN 60664, CTI-UL-Klassifizierung nach ANSI/UL 746A

VDE cULus in Vorbereitung
under preparation
en préparation

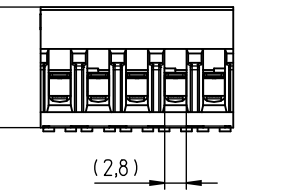

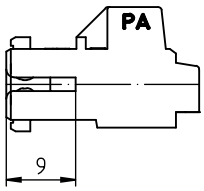

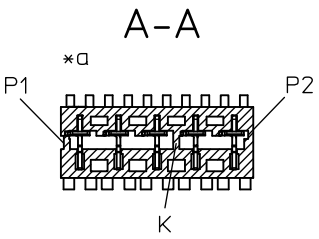

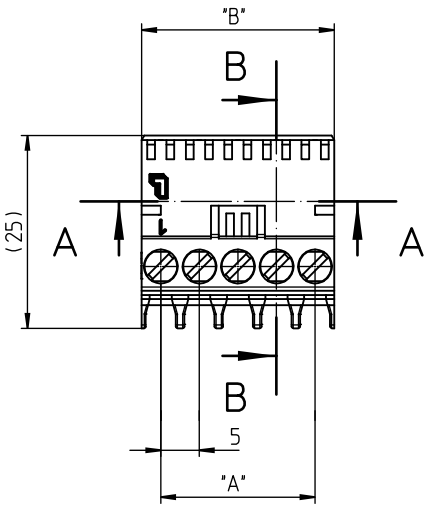

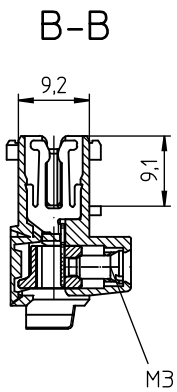

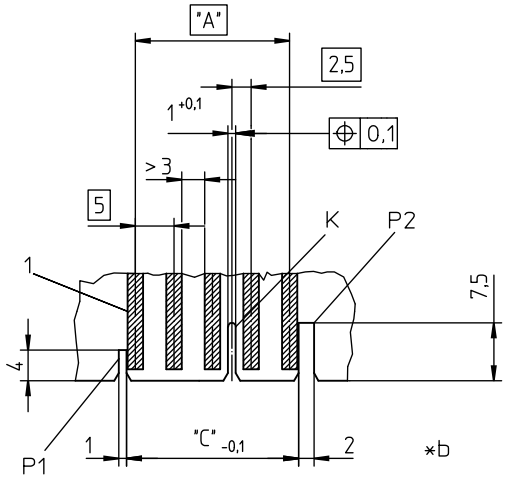

*a K = Kodierung
K = keying
K = codage

P = Positionierung
P = positioning
P = positionnement

*b Leiterplattenbeispiel
example for printed circuit board
exemple de carte imprimée

3614

RAST 5 connector for direct mating, with screw terminal, with lift clamp with protection against misplacing, alternatively with or without keying rib and (shorter) closed sides, consecutive placement without loss of pitch

1. Temperature range

3613	-40 °C/+125 °C[1]
3613 M08	-40 °C/+130 °C[1]

2. Materials

Insulating body 3614	PA, V2 according to UL 94
Insulating body 3614 M08[2]	PA, V2 according to UL 94
Contact spring	CuSn, tinned
Clamp	CuZn, nickeled
Screw	steel, zincked and chromated

3. Mechanical data

Insertion force/contact[3]	≤ 4.0 N
Withdrawal force/contact[3]	≥ 1.0 N
Test tightening torque/screw[4]	0.5 Nm
Mating with	printed circuit board 1.5 ± 0.14 mm in conjunction with guide frame 3602

Connectable conductors screw terminal

Max. section	
Solid wire	4.0 mm²
Stranded wire	2.5 mm²
Stranded wire with ferrule	2.5 mm²

Proposed keyings on the Internet site www.lumberg.com

4. Electrical data (at T_{amb} 20 °C)

Contact resistance	≤ 5 mΩ
Rated current	6 A at T_{amb} 70 °C
Rated voltage[5]	250 V AC
Material group 3614 [5]	I (IEC)/0 (UL) (CTI ≥ 600)
Material group 3614 M08[5]	IIIa (IEC)/2 (UL) (CTI ≥ 250)
Creepage distance	3.4 mm
Clearance	3.4 mm
Insulation resistance	> 10 GΩ

1 upper limit temperature (insulating body) RTI (electr.) acc. to UL Yellow Card
2 component glow wire resistant (GWT 750 °C), testing acc. to IEC 60695-2-11, assessment acc. to IEC 60335-1 (flame < 2 s)
3 measured with a polished flat steel pin, nominal thickness 0.8 mm
4 according to DIN EN 60999
5 acc. to IEC 60664/DIN EN 60664, CTI UL classification acc. to ANSI/UL 746A

3614

Connecteur RAST 5 pour enfichage direct, avec bornes à vis, avec cage d'ascenseur avec protection contre mauvais enfichage, au choix avec ou sans cloison de codage et parois latérales fermées (raccourcies), emboîtable sans perte de pas

1. Température d'utilisation

3613	-40 °C/+125 °C[1]
3613 M08	-40 °C/+130 °C[1]

2. Matériaux

Corps isolant 3614	PA, V2 suivant UL 94
Corps isolant 3614 M08[2]	PA, V2 suivant UL 94
Ressort de contact	CuSn, étamé
Cage	CuZn, nickelé
Vis	acier, zingué et chromaté

3. Caractéristiques mécaniques

Force d'insertion/contact[3]	≤ 4,0 N
Force de séparation/contact[3]	≥ 1,0 N
Couple de serrage de test/vis[4]	0,5 Nm
Raccordement avec	carte imprimée 1,5 ± 0,14 mm en relation avec cadre de guidage 3602

Conducteurs raccordables à la borne

Section max.	
Fil monobrin	4,0 mm²
Fil multibrin	2,5 mm²
Fil multibrin avec embout	2,5 mm²

Codages proposés sur Internet à l'adresse www.lumberg.com

4. Caractéristiques électriques (à T_{amb} 20 °C)

Résistance de contact	≤ 5 mΩ
Courant assigné	6 A à T_{amb} 70 °C
Tension assignée[5]	250 V AC
Groupe de matériau 3614[5]	I (IEC)/0 (UL) (CTI ≥ 600)
Groupe de matériau 3614 M08[5]	IIIa (IEC)/2 (UL) (CTI ≥ 250)
Distance d'isolement	3,4 mm
Ligne de fuite	3,4 mm
Résistance d'isolement	> 10 GΩ

1 température limite supérieure (corps isolant) RTI (électr.) suivant UL Yellow Card
2 composant résistant à fil incandescant (GWT 750 °C), essai suivant CEI 60695-2-11, évaluation suivant CEI 60335-1 (flamme < 2 s)
3 mesurée avec une tige plate d'acier poli, épaisseur nominale 0,8 mm
4 suivant DIN EN 60999
5 suivant CEI 60664/DIN EN 60664, classification CTI UL suivant ANSI/UL 746A

Bestellbezeichnung* Designation* Désignation*	Polzahl Poles Pôles	VE PU UE	Abmessungen Dimensions Dimensions A (mm)	B (mm)	C (mm)
3614 02	2	200	5,0	9,9	7,5
3614 03	3	200	10,0	14,9	12,5
3614 04	4	200	15,0	19,9	17,5
3614 05	5	200	20,0	24,9	22,5
3614 06	6	200	25,0	29,9	27,5

* Die Bestellbezeichnung ist um weitere Angaben (z.B. Kodierung) zu ergänzen, siehe Umschlaginnenseite, Seite 5.84 und Internet www.lumberg.com.
Designation to be completed by further details (e.g. keying), see inner cover, page 5.84 and Internet site www.lumberg.com.
Ajouter d'autres spécifications (par exemple codage) à la désignation, voir côté intérieur de la couverture, page 5.84 et site Internet www.lumberg.com.

Verpackung: lose im Karton
Packaging: in bulk, in a cardboard box
Emballage: en vrac, dans un carton

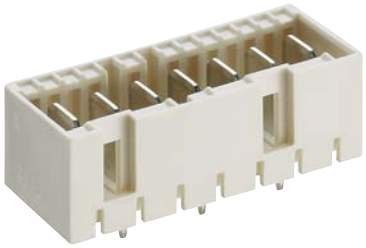

3641

RAST-5-Messerleiste, stehend, mit Positionierzapfen

1. Temperaturbereich -40 °C/+120 °C

2. Werkstoffe

Kontaktträger[1]	PA GF, V0 nach UL 94
Kontaktmesser 3641	CuZn, unternickelt und verzinnt
Kontaktmesser 3641 V167	CuZn, unternickelt und versilbert

3. Mechanische Daten

Kontaktmesser	6,3 x 0,8 mm nach DIN 46244
Kontaktierung	
3641 mit	Steckverbindern 3611, 3615, 3623, 3626, Steckverbindern nach RAST-5-Standard
3641 V167 mit	Steckverbindern 3625 3628, Steckverbindern nach RAST-5-Standard

Kodiervorschläge im Internet unter www.lumberg.com

4. Elektrische Daten (bei T_U 20 °C)

Bemessungsstrom 3641	10 A bei T_U 70 °C
Bemessungsstrom 3641 V167	16 A bei T_U 70 °C
Bemessungsspannung[2]	250 V AC
Isolierstoffgruppe[2]	IIIa (IEC)/2 (UL) (CTI ≥ 250)
Kriechstrecke	4,2 mm
Luftstrecke	4,2 mm
Isolationswiderstand	> 10 GΩ

[1] Bauteil glühdrahtbeständig (GWT 750 °C), Prüfung nach IEC 60695-2-11, Beurteilung nach IEC 60335-1 (Flamme < 2 s)
[2] nach IEC 60664/DIN EN 60664, CTI-UL-Klassifizierung nach ANSI/UL 746A

*a

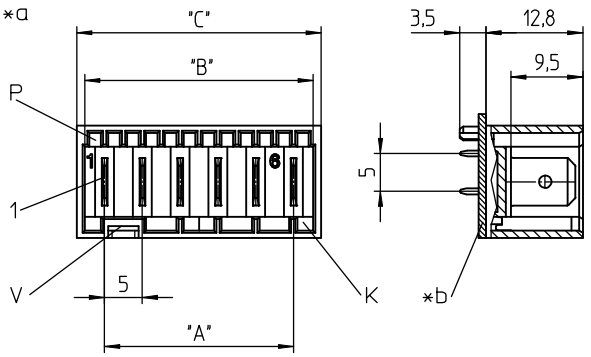

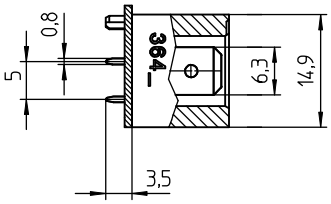

VDE Reg.-Nr. B317

*d

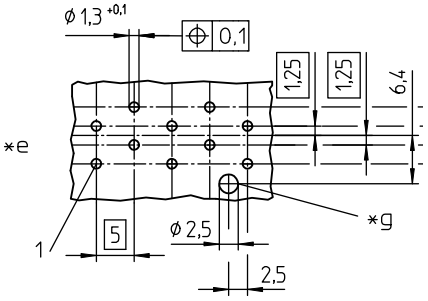

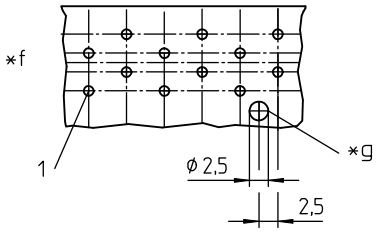

*a K = Kodierung
K = keying
K = codage

P = Positionierung
P = positioning
P = positionnement

V = Raum für Verriegelung
V = space for lock
V = emplacement pour verrouillage

*b Leiterplatte
printed circuit board
carte imprimée

*d Lochbild in der Leiterplatte, von der Lötseite gesehen
printed circuit board layout, solder side view
modèle de la carte imprimée, vue du côté à souder

*e ungerade Polzahl
uneven pole numbers
nombres de nombres de pôles impairs

*f gerade Polzahl
even pole numbers
nombres de pôles pairs

*g Bohrung für Positionierzapfen
bore hole for positioning spigot
perçage pour goujon de positionnement

3641

RAST 5 tab header, upright, with positioning spigot

1. Temperature range -40 °C/+120 °C

2. Materials

Insulating body[1]	PA GF, V0 according to UL 94
Contact tab 3641	CuZn, pre-nickeled and tinned
Contact tab 3641 V167	CuZn, pre-nickeled and silvered

3. Mechanical data

Contact tab	6.3 x 0.8 mm according to DIN 46244
Mating	
3641 with	connectors 3611, 3615, 3623, 3626, connectors acc. to RAST 5 standard
3641 V167 with	connectors 3625, 3628, connectors acc. to RAST 5 standard

Proposed keyings on the Internet site www.lumberg.com

4. Electrical data (at T_{amb} 20 °C)

Rated current 3641	10 A at T_{amb} 70 °C
Rated current 3641 V167	16 A at T_{amb} 70 °C
Rated voltage[2]	250 V AC
Material group[2]	IIIa (IEC)/2 (UL) (CTI ≥ 250)
Creepage distance	4.2 mm
Clearance	4.2 mm
Insulation resistance	> 10 GΩ

[1] component glow wire resistant (GWT 750 °C), testing acc. to IEC 60695-2-11, assessment acc. to IEC 60335-1 (flame < 2 s)
[2] acc. to IEC 60664/DIN EN 60664, CTI UL classification acc. to ANSI/UL 746A

3641

Réglette à couteaux RAST 5, droite, avec goujon de positionnement

1. Température d'utilisation -40 °C/+120 °C

2. Matériaux

Corps isolant[1]	PA GF, V0 suivant UL 94
Contact à couteau 3641	CuZn, sous-nickelé et étamé
Contact à couteau 3641 V167	CuZn, sous-nickelé et argenté

3. Caractéristiques mécaniques

Contact à couteau	6,3 x 0,8 mm suivant DIN 46244
Raccordement avec	
3641	connecteurs 3611, 3615, 3623, 3626, connecteurs suivant standard RAST 5
3641 V167	connecteurs 3625, 3628, connecteurs suivant standard RAST 5

Codages proposés sur Internet à l'adresse www.lumberg.com

4. Caractéristiques électriques (à T_{amb} 20 °C)

Courant assigné 3641	10 A à T_{amb} 70 °C
Courant assigné 3641 V167	16 A à T_{amb} 70 °C
Tension assignée[2]	250 V AC
Groupe de matériau[2]	IIIa (CEI)/2 (UL) (CTI ≥ 250)
Distance d'isolement	4,2 mm
Ligne de fuite	4,2 mm
Résistance d'isolement	> 10 GΩ

[1] composant résistant à fil incandescant (GWT 750 °C), essai suivant CEI 60695-2-11, évaluation suivant CEI 60335-1 (flamme < 2 s)
[2] suivant CEI 60664/DIN EN 60664, classification CTI UL suivant ANSI/UL 746A

Bestellbezeichnung* Designation* Désignation*	Polzahl Poles Pôles	VE PU UE	Abmessungen Dimensions Dimensions		
			A (mm)	B (mm)	C (mm)
3641 02	2	250	5,0	10,2	12,3
3641 03	3	250	10,0	15,2	17,3
3641 04	4	250	15,0	20,2	22,3
3641 05	5	250	20,0	25,2	27,3
3641 06	6	250	25,0	30,2	32,3
3641 07	7	250	30,0	35,2	37,3
3641 08	8	250	35,0	40,2	42,3
3641 09	9	250	40,0	45,2	47,3
3641 10	10	250	45,0	50,2	52,3
3641 11	11	250	50,0	55,2	57,3
3641 12	12	250	55,0	60,2	62,3

* Die Bestellbezeichnung ist um weitere Angaben (z.B. Kodierung) zu ergänzen, siehe Umschlaginnenseite, Seite 5.84 und Internet www.lumberg.com.
Designation to be completed by further details (e.g. keying), see inner cover, page 5.84 and Internet site www.lumberg.com.
Ajouter d'autres spécifications (par exemple codage) à la désignation, voir côté intérieur de la couverture, page 5.84 et site Internet www.lumberg.com.

Verpackung: lose im Karton
Packaging: in bulk, in a cardboard box
Emballage: en vrac, dans un carton

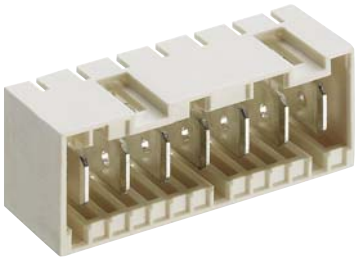

3642

RAST-5-Messerleiste, abgewinkelt, mit obenliegender Verriegelung

1. Temperaturbereich -40 °C/+120 °C

2. Werkstoffe

Kontaktträger[1]	PA GF, V0 nach UL 94
Kontaktmesser 3642	CuZn, unternickelt und verzinnt
Kontaktmesser 3642 V167	CuZn, unternickelt und versilbert

3. Mechanische Daten

Kontaktmesser	6,3 x 0,8 mm nach DIN 46244
Kontaktierung	
3642 mit	Steckverbindern 3611, 3615, 3623, 3626, Steckverbindern nach RAST-5-Standard
3642 V167 mit	Steckverbindern 3625 3628, Steckverbindern nach RAST-5-Standard

Kodiervorschläge im Internet unter www.lumberg.com

4. Elektrische Daten (bei T_U 20 °C)

Bemessungsstrom 3642	10 A bei T_U 70 °C
Bemessungsstrom 3642 V167	16 A bei T_U 70 °C
Bemessungsspannung[2]	250 V AC
Isolierstoffgruppe[2]	IIIa (IEC)/2 (UL) (CTI ≥ 250)
Kriechstrecke	4,2 mm
Luftstrecke	4,2 mm
Isolationswiderstand	> 10 GΩ

[1] Bauteil glühdrahtbeständig (GWT 750 °C), Prüfung nach IEC 60695-2-11, Beurteilung nach IEC 60335-1 (Flamme < 2 s)
[2] nach IEC 60664/DIN EN 60664, CTI-UL-Klassifizierung nach ANSI/UL 746A

VDE Reg.-Nr. B317

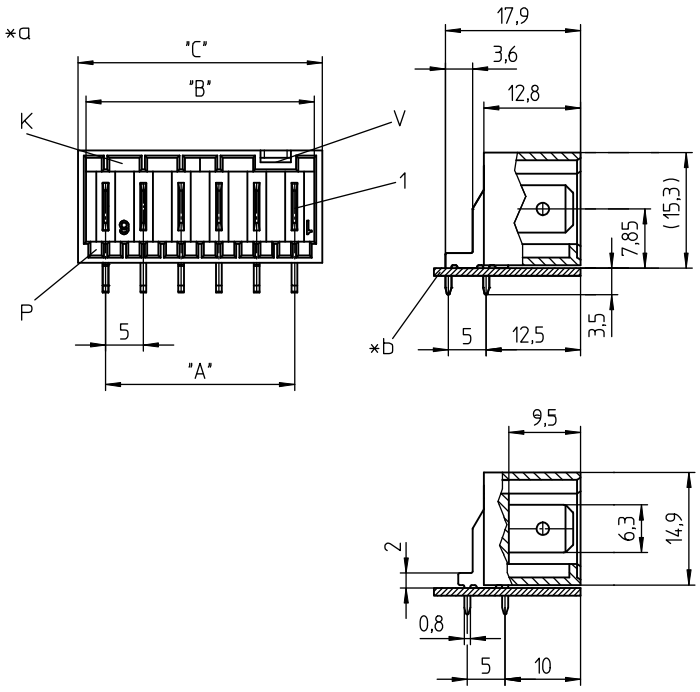

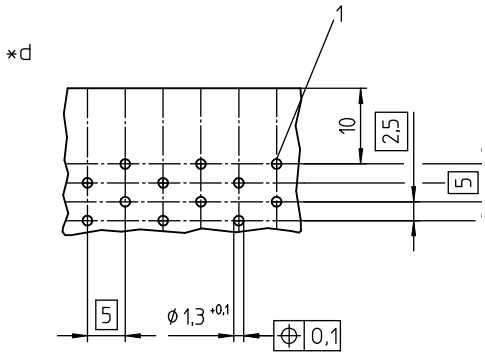

*a K = Kodierung
K = keying
K = codage

P = Positionierung
P = positioning
P = positionnement

V = Raum für Verriegelung
V = space for lock
V = emplacement pour verrouillage

*b Leiterplatte
printed circuit board
carte imprimée

*d Lochbild in der Leiterplatte, von der Lötseite gesehen
printed circuit board layout, solder side view
modèle de la carte imprimée, vue du côté à souder

3642

RAST 5 tab header, angular, with topside lock

1. Temperature range -40 °C/+120 °C

2. Materials

Insulating body[1]	PA GF, V0 according to UL 94
Contact tab 3642	CuZn, pre-nickeled and tinned
Contact tab 3642 V167	CuZn, pre-nickeled and silvered

3. Mechanical data

Contact tab	6.3 x 0.8 mm according to DIN 46244
Mating	
3642 with	connectors 3611, 3615, 3623, 3626, connectors acc. to RAST 5 standard
3642 V167 with	connector 3625, 3628, connectors acc. to RAST 5 standard

Proposed keyings on the Internet site www.lumberg.com

4. Electrical data (at T_{amb} 20 °C)

Rated current 3642	10 A at T_{amb} 70 °C
Rated current 3642 V167	16 A at T_{amb} 70 °C
Rated voltage[2]	250 V AC
Material group[2]	IIIa (IEC)/2 (UL) (CTI ≥ 250)
Creepage distance	4.2 mm
Clearance	4.2 mm
Insulation resistance	> 10 GΩ

1 component glow wire resistant (GWT 750 °C), testing acc. to IEC 60695-2-11, assessment acc. to IEC 60335-1 (flame < 2 s)
2 acc. to IEC 60664/DIN EN 60664, CTI UL classification acc. to ANSI/UL 746A

3642

Réglette à couteaux RAST 5, angulaire, avec verrouillage en haut

1. Température d'utilisation -40 °C/+120 °C

2. Matériaux

Corps isolant[1]	PA GF, V0 suivant UL 94
Contact à couteau 3642	CuZn, sous-nickelé et étamé
Contact à couteau 3642 V167	CuZn, sous-nickelé et argenté

3. Caractéristiques mécaniques

Contact à couteau	6,3 x 0,8 mm suivant DIN 46244
Raccordement avec	
3642	connecteurs 3611, 3615, 3623, 3626, connecteurs suivant standard RAST 5
3642 V167	connecteur 3625, 3628, connecteurs suivant standard RAST 5

Codages proposés sur Internet à l'adresse www.lumberg.com

4. Caractéristiques électriques (à T_{amb} 20 °C)

Courant assigné 3642	10 A à T_{amb} 70 °C
Courant assigné 3642 V167	16 A à T_{amb} 70 °C
Tension assignée[2]	250 V AC
Groupe de matériau[2]	IIIa (CEI)/2 (UL) (CTI ≥ 250)
Distance d'isolement	4,2 mm
Ligne de fuite	4,2 mm
Résistance d'isolement	> 10 GΩ

1 composant résistant à fil incandescant (GWT 750 °C), essai suivant CEI 60695-2-11, évaluation suivant CEI 60335-1 (flamme < 2 s)
2 suivant CEI 60664/DIN EN 60664, classification CTI UL suivant ANSI/UL 746A

Bestellbezeichnung* Designation* Désignation*	Polzahl Poles Pôles	VE PU UE	Abmessungen Dimensions Dimensions		
			A (mm)	B (mm)	C (mm)
3642 02	2	250	5,0	10,2	12,3
3642 03	3	250	10,0	15,2	17,3
3642 04	4	250	15,0	20,2	22,3
3642 05	5	250	20,0	25,2	27,3
3642 06	6	250	25,0	30,2	32,3
3642 07	7	250	30,0	35,2	37,3
3642 08	8	250	35,0	40,2	42,3
3642 09	9	250	40,0	45,2	47,3
3642 10	10	250	45,0	50,2	52,3
3642 11	11	250	50,0	55,2	57,3
3642 12	12	250	55,0	60,2	62,3

* Die Bestellbezeichnung ist um weitere Angaben (z.B. Kodierung) zu ergänzen, siehe Umschlaginnenseite, Seite 5.84 und Internet www.lumberg.com.
Designation to be completed by further details (e.g. keying), see inner cover, page 5.84 and Internet site www.lumberg.com.
Ajouter d'autres spécifications (par exemple codage) à la désignation, voir côté intérieur de la couverture, page 5.84 et site Internet www.lumberg.com.

Verpackung: lose im Karton
Packaging: in bulk, in a cardboard box
Emballage: en vrac, dans un carton

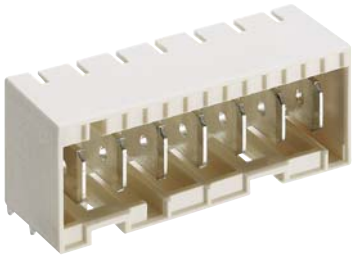

3643

RAST-5-Messerleiste, abgewinkelt, mit untenliegender Verriegelung

1. Temperaturbereich -40 °C/+120 °C

2. Werkstoffe

Kontaktträger[1]	PA GF, V0 nach UL 94
Kontaktmesser 3643	CuZn, unternickelt und verzinnt
Kontaktmesser 3643 V167	CuZn, unternickelt und versilbert

3. Mechanische Daten

Kontaktmesser	6,3 x 0,8 mm nach DIN 46244
Kontaktierung	
3643 mit	Steckverbindern 3611, 3615, 3623, 3626, Steckverbindern nach RAST-5-Standard
3643 V167 mit	Steckverbindern 3625 3628, Steckverbindern nach RAST-5-Standard

Kodiervorschläge im Internet unter www.lumberg.com

4. Elektrische Daten (bei T_U 20 °C)

Bemessungsstrom 3643	10 A bei T_U 70 °C
Bemessungsstrom 3643 V167	16 A bei T_U 70 °C
Bemessungsspannung[2]	250 V AC
Isolierstoffgruppe[2]	IIIa (IEC)/2 (UL) (CTI ≥ 250)
Kriechstrecke	4,2 mm
Luftstrecke	4,2 mm
Isolationswiderstand	> 10 GΩ

[1] Bauteil glühdrahtbeständig (GWT 750 °C), Prüfung nach IEC 60695-2-11, Beurteilung nach IEC 60335-1 (Flamme < 2 s)
[2] nach IEC 60664/DIN EN 60664, CTI-UL-Klassifizierung nach ANSI/UL 746A

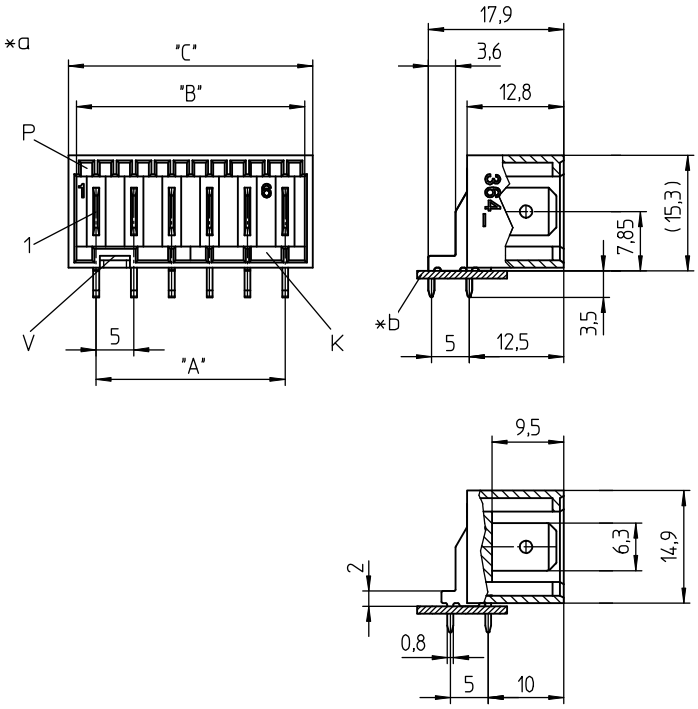

VDE Reg.-Nr. B317

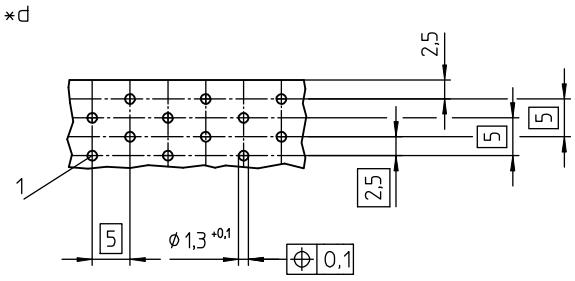

*a K = Kodierung
K = keying
K = codage

P = Positionierung
P = positioning
P = positionnement

V = Raum für Verriegelung
V = space for lock
V = emplacement pour verrouillage

*b Leiterplatte
printed circuit board
carte imprimée

*d Lochbild in der Leiterplatte, von der Lötseite gesehen
printed circuit board layout, solder side view
modèle de la carte imprimée, vue du côté à souder

3643

RAST 5 tab header, angular, with lower side lock

1. Temperature range -40 °C/+120 °C

2. Materials

Insulating body[1]	PA GF, V0 according to UL 94
Contact tab 3643	CuZn, pre-nickeled and tinned
Contact tab 3643 V167	CuZn, pre-nickeled and silvered

3. Mechanical data

Contact tab	6.3 x 0.8 mm according to DIN 46244
Mating	
3643 with	connectors 3611, 3615, 3623, 3626, connectors acc. to RAST 5 standard
3643 V167 with	connector 3625, 3628, connectors acc. to RAST 5 standard

Proposed keyings on the Internet site www.lumberg.com

4. Electrical data (at T_{amb} 20 °C)

Rated current 3643	10 A at T_{amb} 70 °C
Rated current 3643 V167	16 A at T_{amb} 70 °C
Rated voltage[2]	250 V AC
Material group[2]	IIIa (IEC)/2 (UL) (CTI ≥ 250)
Creepage distance	4.2 mm
Clearance	4.2 mm
Insulation resistance	> 10 GΩ

[1] component glow wire resistant (GWT 750 °C), testing acc. to IEC 60695-2-11, assessment acc. to IEC 60335-1 (flame < 2 s)
[2] acc. to IEC 60664/DIN EN 60664, CTI UL classification acc. to ANSI/UL 746A

3643

Réglette à couteaux RAST 5, angulaire, avec verrouillage en bas

1. Température d'utilisation -40 °C/+120 °C

2. Matériaux

Corps isolant[1]	PA GF, V0 suivant UL 94
Contact à couteau 3643	CuZn, sous-nickelé et étamé
Contact à couteau 3643 V167	CuZn, sous-nickelé et argenté

3. Caractéristiques mécaniques

Contact à couteau	6,3 x 0,8 mm suivant DIN 46244
Raccordement avec	
3643	connecteurs 3611, 3615, 3623, 3626, connecteurs suivant standard RAST 5
3643 V167	connecteur 3625, 3628, connecteurs suivant standard RAST 5

Codages proposés sur Internet à l'adresse www.lumberg.com

4. Caractéristiques électriques (à T_{amb} 20 °C)

Courant assigné 3643	10 A à T_{amb} 70 °C
Courant assigné 3643 V167	16 A à T_{amb} 70 °C
Tension assignée[2]	250 V AC
Groupe de matériau[2]	IIIa (CEI)/2 (UL) (CTI ≥ 250)
Distance d'isolement	4,2 mm
Ligne de fuite	4,2 mm
Résistance d'isolement	> 10 GΩ

[1] composant résistant à fil incandescant (GWT 750 °C), essai suivant CEI 60695-2-11, évaluation suivant CEI 60335-1 (flamme < 2 s)
[2] suivant CEI 60664/DIN EN 60664, classification CTI UL suivant ANSI/UL 746A

Bestellbezeichnung* Designation* Désignation*	Polzahl Poles Pôles	VE PU UE	Abmessungen Dimensions Dimensions		
			A (mm)	B (mm)	C (mm)
3643 02	2	250	5,0	10,2	12,3
3643 03	3	250	10,0	15,2	17,3
3643 04	4	250	15,0	20,2	22,3
3643 05	5	250	20,0	25,2	27,3
3643 06	6	250	25,0	30,2	32,3
3643 07	7	250	30,0	35,2	37,3
3643 08	8	250	35,0	40,2	42,3
3643 09	9	250	40,0	45,2	47,3
3643 10	10	250	45,0	50,2	52,3
3643 11	11	250	50,0	55,2	57,3
3643 12	12	250	55,0	60,2	62,3

* Die Bestellbezeichnung ist um weitere Angaben (z.B. Kodierung) zu ergänzen, siehe Umschlaginnenseite, Seite 5.84 und Internet www.lumberg.com.
Designation to be completed by further details (e.g. keying), see inner cover, page 5.84 and Internet site www.lumberg.com.
Ajouter d'autres spécifications (par exemple codage) à la désignation, voir côté intérieur de la couverture, page 5.84 et site Internet www.lumberg.com.

Verpackung: lose im Karton
Packaging: in bulk, in a cardboard box
Emballage: en vrac, dans un carton

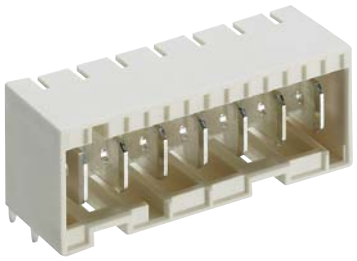

3645

RAST-5-Messerleiste, abgewinkelt, mit untenliegender Verriegelung, hohe Bauform

1.	**Temperaturbereich**	-40 °C/+120 °C
2.	**Werkstoffe**	
	Kontaktträger[1]	PA GF, V0 nach UL 94
	Kontaktmesser 3645	CuZn, unternickelt und verzinnt
	Kontaktmesser 3645 V167	CuZn, unternickelt und versilbert
3.	**Mechanische Daten**	
	Kontaktmesser	6,3 x 0,8 mm nach DIN 46244
	Kontaktierung	
	3645 mit	Steckverbindern 3611, 3615, 3623, 3626, Steckverbindern nach RAST-5-Standard
	3645 V167 mit	Steckverbindern 3625 3628, Steckverbindern nach RAST-5-Standard
	Kodiervorschläge im Internet unter www.lumberg.com	
4.	**Elektrische Daten** (bei T_U 20 °C)	
	Bemessungsstrom 3645	10 A bei T_U 70 °C
	Bemessungsstrom 3645 V167	16 A bei T_U 70 °C
	Bemessungsspannung[2]	250 V AC
	Isolierstoffgruppe[2]	IIIa (IEC)/2 (UL) (CTI ≥ 250)
	Kriechstrecke	4,2 mm
	Luftstrecke	4,2 mm
	Isolationswiderstand	> 10 GΩ

[1] Bauteil glühdrahtbeständig (GWT 750 °C), Prüfung nach IEC 60695-2-11, Beurteilung nach IEC 60335-1 (Flamme < 2 s)
[2] nach IEC 60664/DIN EN 60664, CTI-UL-Klassifizierung nach ANSI/UL 746A

VDE Reg.-Nr. B317

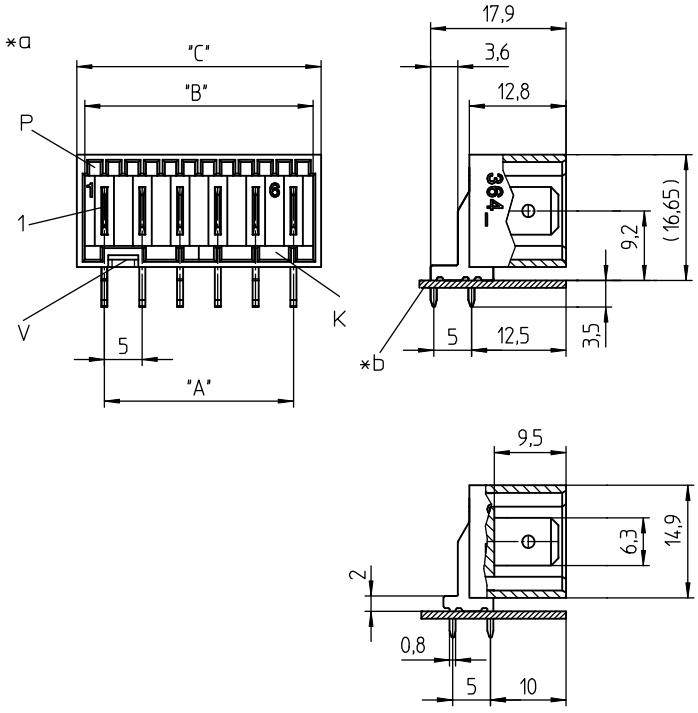

*d

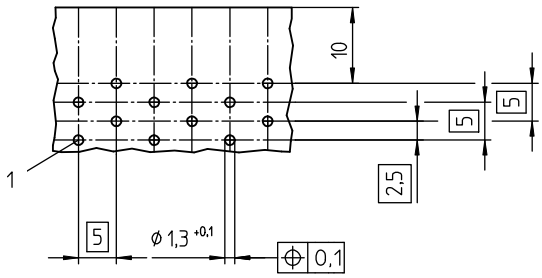

*a K = Kodierung
K = keying
K = codage

P = Positionierung
P = positioning
P = positionnement

V = Raum für Verriegelung
V = space for lock
V = emplacement pour verrouillage

*b Leiterplatte
printed circuit board
carte imprimée

*d Lochbild in der Leiterplatte, von der Lötseite gesehen
printed circuit board layout, solder side view
modèle de la carte imprimée, vue du côté à souder

3645

RAST 5 tab header, angular, with lower side lock, higher version

1. Temperature range -40 °C/+120 °C

2. Materials

Insulating body[1]	PA GF, V0 according to UL 94
Contact tab 3645	CuZn, pre-nickeled and tinned
Contact tab 3645 V167	CuZn, pre-nickeled and silvered

3. Mechanical data

Contact tab	6.3 x 0.8 mm according to DIN 46244
Mating	
3645 with	connectors 3611, 3615, 3623, 3626, connectors acc. to RAST 5 standard
3645 V167 with	connector 3625, 3628, connectors acc. to RAST 5 standard

Proposed keyings on the Internet site www.lumberg.com

4. Electrical data (at T_{amb} 20 °C)

Rated current 3645	10 A at T_{amb} 70 °C
Rated current 3645 V167	16 A at T_{amb} 70 °C
Rated voltage[2]	250 V AC
Material group[2]	IIIa (IEC)/2 (UL) (CTI ≥ 250)
Creepage distance	4.2 mm
Clearance	4.2 mm
Insulation resistance	> 10 GΩ

[1] component glow wire resistant (GWT 750 °C), testing acc. to IEC 60695-2-11, assessment acc. to IEC 60335-1 (flame < 2 s)
[2] acc. to IEC 60664/DIN EN 60664, CTI UL classification acc. to ANSI/UL 746A

3645

Réglette à couteaux RAST 5, angulaire, avec verrouillage en bas, version surélevée

1. Température d'utilisation -40 °C/+120 °C

2. Matériaux

Corps isolant[1]	PA GF, V0 suivant UL 94
Contact à couteau 3645	CuZn, sous-nickelé et étamé
Contact à couteau 3645 V167	CuZn, sous-nickelé et argenté

3. Caractéristiques mécaniques

Contact à couteau	6,3 x 0,8 mm suivant DIN 46244
Raccordement avec	
3645	connecteurs 3611, 3615, 3623, 3626, connecteurs suivant standard RAST 5
3645 V167	connecteur 3625, 3628, connecteurs suivant standard RAST 5

Codages proposés sur Internet à l'adresse www.lumberg.com

4. Caractéristiques électriques (à T_{amb} 20 °C)

Courant assigné 3645	10 A à T_{amb} 70 °C
Courant assigné 3645 V167	16 A à T_{amb} 70 °C
Tension assignée[2]	250 V AC
Groupe de matériau[2]	IIIa (CEI)/2 (UL) (CTI ≥ 250)
Distance d'isolement	4,2 mm
Ligne de fuite	4,2 mm
Résistance d'isolement	> 10 GΩ

[1] composant résistant à fil incandescant (GWT 750 °C), essai suivant CEI 60695-2-11, évaluation suivant CEI 60335-1 (flamme < 2 s)
[2] suivant CEI 60664/DIN EN 60664, classification CTI UL suivant ANSI/UL 746A

Bestellbezeichnung* Designation* Désignation*	Polzahl Poles Pôles	VE PU UE	Abmessungen Dimensions Dimensions		
			A (mm)	B (mm)	C (mm)
3645 02	2	250	5,0	10,2	12,3
3645 03	3	250	10,0	15,2	17,3
3645 04	4	250	15,0	20,2	22,3
3645 05	5	250	20,0	25,2	27,3
3645 06	6	250	25,0	30,2	32,3
3645 07	7	250	30,0	35,2	37,3
3645 08	8	250	35,0	40,2	42,3
3645 09	9	250	40,0	45,2	47,3
3645 10	10	250	45,0	50,2	52,3
3645 11	11	250	50,0	55,2	57,3
3645 12	12	250	55,0	60,2	62,3

* Die Bestellbezeichnung ist um weitere Angaben (z.B. Kodierung) zu ergänzen, siehe Umschlaginnenseite, Seite 5.84 und Internet www.lumberg.com.
Designation to be completed by further details (e.g. keying), see inner cover, page 5.84 and Internet site www.lumberg.com.
Ajouter d'autres spécifications (par exemple codage) à la désignation, voir côté intérieur de la couverture, page 5.84 et site Internet www.lumberg.com.

Verpackung: lose im Karton
Packaging: in bulk, in a cardboard box
Emballage: en vrac, dans un carton

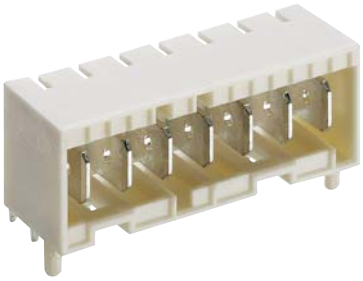

3644

RAST-5-Messerleiste, abgewinkelt, mit untenliegender Verriegelung, hohe Bauform, mit Positionierungszapfen

1.	**Temperaturbereich**	-40 °C/+120 °C
2.	**Werkstoffe**	
	Kontaktträger[1]	PA GF, V0 nach UL 94
	Kontaktmesser 3644	CuZn, unternickelt und verzinnt
	Kontaktmesser 3644 V167	CuZn, unternickelt und versilbert
3.	**Mechanische Daten**	
	Kontaktmesser	6,3 x 0,8 mm nach DIN 46244
	Kontaktierung	
	3644 mit	Steckverbindern 3611, 3615, 3623, 3626, Steckverbindern nach RAST-5-Standard
	3644 V167 mit	Steckverbindern 3625 3628, Steckverbindern nach RAST-5-Standard
	Kodiervorschläge im Internet unter www.lumberg.com	
4.	**Elektrische Daten** (bei T_U 20 °C)	
	Bemessungsstrom 3644	10 A bei T_U 70 °C
	Bemessungsstrom 3644 V167	16 A bei T_U 70 °C
	Bemessungsspannung[2]	250 V AC
	Isolierstoffgruppe[2]	IIIa (IEC)/2 (UL) (CTI ≥ 250)
	Kriechstrecke	4,2 mm
	Luftstrecke	4,2 mm
	Isolationswiderstand	> 10 GΩ

[1] Bauteil glühdrahtbeständig (GWT 750 °C), Prüfung nach IEC 60695-2-11, Beurteilung nach IEC 60335-1 (Flamme < 2 s)
[2] nach IEC 60664/DIN EN 60664, CTI-UL-Klassifizierung nach ANSI/UL 746A

VDE Reg.-Nr. B317

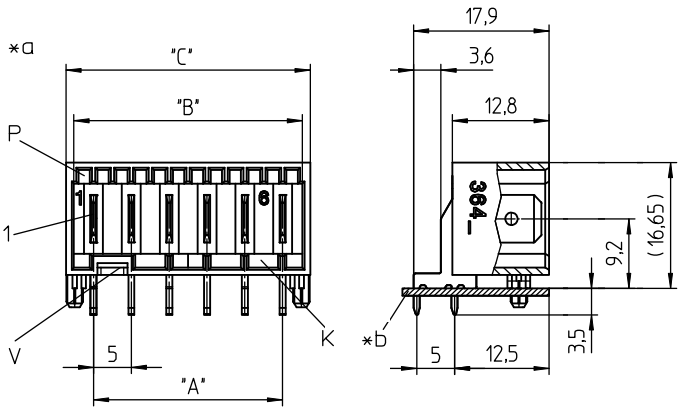

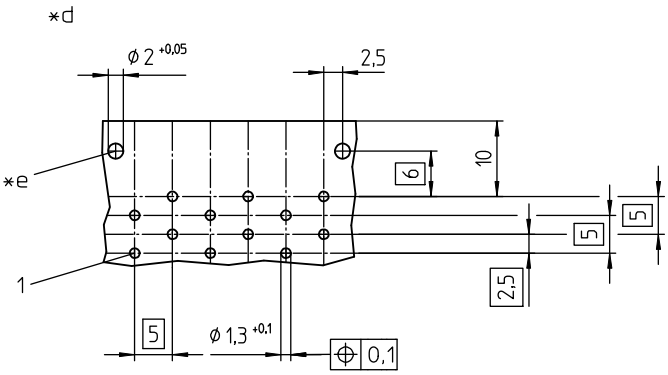

*a K = Kodierung
K = keying
K = codage

P = Positionierung
P = positioning
P = positionnement

V = Raum für Verriegelung
V = space for lock
V = emplacement pour verrouillage

*b Leiterplatte
printed circuit board
carte imprimée

*d Lochbild in der Leiterplatte, von der Lötseite gesehen
printed circuit board layout, solder side view
modèle de la carte imprimée, vue du côté à souder

*e Bohrungen für Positionierzapfen
bore holes for positioning spigots
perçages pour goujons de positionnement

3644

RAST 5 tab header, angular, with lower side lock, higher version, with positioning spigots

1. Temperature range -40 °C/+120 °C

2. Materials

Insulating body[1]	PA GF, V0 according to UL 94
Contact tab 3644	CuZn, pre-nickeled and tinned
Contact tab 3644 V167	CuZn, pre-nickeled and silvered

3. Mechanical data

Contact tab	6.3 x 0.8 mm according to DIN 46244
Mating	
3644 with	connectors 3611, 3615, 3623, 3626, connectors acc. to RAST 5 standard
3644 V167 with	connector 3625, 3628, connectors acc. to RAST 5 standard

Proposed keyings on the Internet site www.lumberg.com

4. Electrical data (at T_{amb} 20 °C)

Rated current 3644	10 A at T_{amb} 70 °C
Rated current 3644 V167	16 A at T_{amb} 70 °C
Rated voltage[2]	250 V AC
Material group[2]	IIIa (IEC)/2 (UL) (CTI ≥ 250)
Creepage distance	4.2 mm
Clearance	4.2 mm
Insulation resistance	> 10 GΩ

[1] component glow wire resistant (GWT 750 °C), testing acc. to IEC 60695-2-11, assessment acc. to IEC 60335-1 (flame < 2 s)
[2] acc. to IEC 60664/DIN EN 60664, CTI UL classification acc. to ANSI/UL 746A

3644

Réglette à couteaux RAST 5, angulaire, avec verrouillage en bas, version surélevée, avec goujons de positionnement

1. Température d'utilisation -40 °C/+120 °C

2. Matériaux

Corps isolant[1]	PA GF, V0 suivant UL 94
Contact à couteau 3644	CuZn, sous-nickelé et étamé
Contact à couteau 3644 V167	CuZn, sous-nickelé et argenté

3. Caractéristiques mécaniques

Contact à couteau	6,3 x 0,8 mm suivant DIN 46244
Raccordement avec	
3644	connecteurs 3611, 3615, 3623, 3626, connecteurs suivant standard RAST 5
3644 V167	connecteur 3625, 3628, connecteurs suivant standard RAST 5

Codages proposés sur Internet à l'adresse www.lumberg.com

4. Caractéristiques électriques (à T_{amb} 20 °C)

Courant assigné 3641	10 A à T_{amb} 70 °C
Courant assigné 3641 V167	16 A à T_{amb} 70 °C
Tension assignée[2]	250 V AC
Groupe de matériau[2]	IIIa (CEI)/2 (UL) (CTI ≥ 250)
Distance d'isolement	4,2 mm
Ligne de fuite	4,2 mm
Résistance d'isolement	> 10 GΩ

[1] composant résistant à fil incandescant (GWT 750 °C), essai suivant CEI 60695-2-11, évaluation suivant CEI 60335-1 (flamme < 2 s)
[2] suivant CEI 60664/DIN EN 60664, classification CTI UL suivant ANSI/UL 746A

Bestellbezeichnung* Designation* Désignation*	Polzahl Poles Pôles	VE PU UE	Abmessungen Dimensions Dimensions		
			A (mm)	B (mm)	C (mm)
3644 02	2	250	5,0	10,2	12,3
3644 03	3	250	10,0	15,2	17,3
3644 04	4	250	15,0	20,2	22,3
3644 05	5	250	20,0	25,2	27,3
3644 06	6	250	25,0	30,2	32,3
3644 07	7	250	30,0	35,2	37,3
3644 08	8	250	35,0	40,2	42,3
3644 09	9	250	40,0	45,2	47,3
3644 10	10	250	45,0	50,2	52,3
3644 11	11	250	50,0	55,2	57,3
3644 12	12	250	55,0	60,2	62,3

* Die Bestellbezeichnung ist um weitere Angaben (z.B. Kodierung) zu ergänzen, siehe Umschlaginnenseite, Seite 5.84 und Internet www.lumberg.com.
Designation to be completed by further details (e.g. keying), see inner cover, page 5.84 and Internet site www.lumberg.com.
Ajouter d'autres spécifications (par exemple codage) à la désignation, voir côté intérieur de la couverture, page 5.84 et site Internet www.lumberg.com.

Verpackung: lose im Karton
Packaging: in bulk, in a cardboard box
Emballage: en vrac, dans un carton

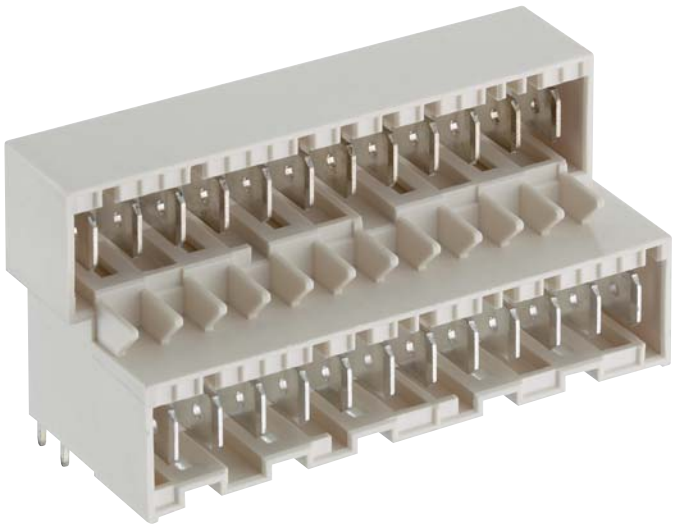

3649

Doppelstock-RAST-5-Messerleiste, abgewinkelt, mit unten-liegender Verriegelung

1.	**Temperaturbereich**	-40 °C/+120 °C
2.	**Werkstoffe**	
	Kontaktträger[1]	PA GF, V0 nach UL 94
	Kontaktmesser	CuZn, unternickelt und verzinnt
3.	**Mechanische Daten**	
	Kontaktmesser	6,3 x 0,8 mm nach DIN 46244
	Kontaktierung mit	Steckverbindern 3611, 3615, 3623, 3626, Steckverbindern nach RAST-5-Standard
	Kodiervorschläge im Internet unter	www.lumberg.com
4.	**Elektrische Daten** (bei T_U 20 °C)	
	Bemessungsstrom	10 A bei T_U 70 °C
	Bemessungsspannung[2]	250 V AC
	Isolierstoffgruppe[2]	IIIa (IEC)/2 (UL) (CTI ≥ 250)
	Kriechstrecke	4,2 mm
	Luftstrecke	4,2 mm
	Isolationswiderstand	> 10 GΩ

[1] Bauteil glühdrahtbeständig (GWT 750 °C), Prüfung nach IEC 60695-2-11, Beurteilung nach IEC 60335-1 (Flamme < 2 s)
[2] nach IEC 60664/DIN EN 60664, CTI-UL-Klassifizierung nach ANSI/UL 746A

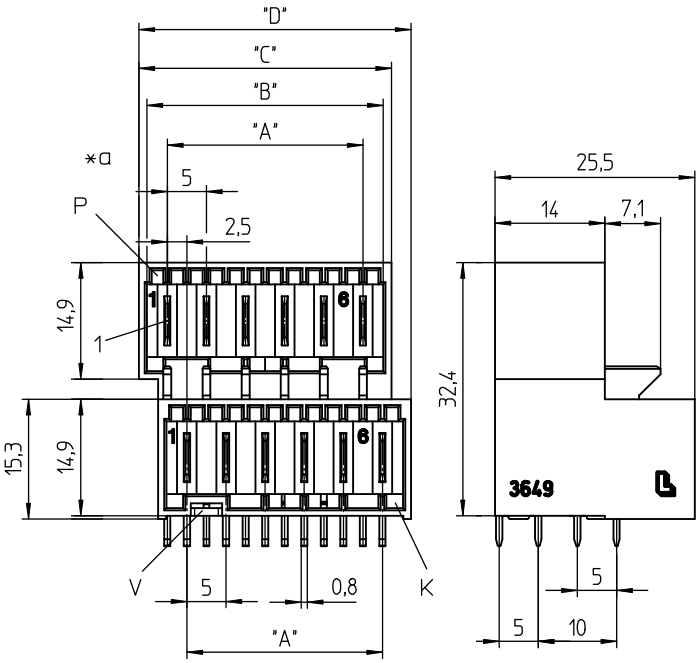

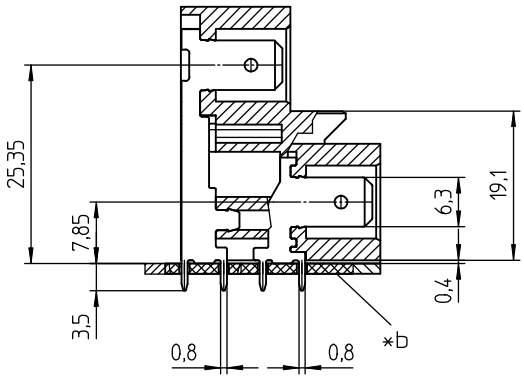

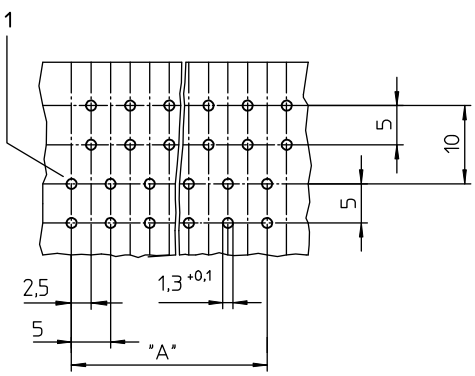

*a K = Kodierung
K = keying
K = codage

P = Positionierung
P = positioning
P = positionnement

V = Raum für Verriegelung
V = space for lock
V = emplacement pour verrouillage

*b Leiterplatte
printed circuit board
carte imprimée

*c Lochbild in der Leiterplatte, von der Lötseite gesehen
printed circuit board layout, solder side view
modèle de la carte imprimée, vue du côté à souder

3649

Dual row RAST 5 tab header, angular, with lower side lock

1. Temperature range -40 °C/+120 °C

2. Materials

Insulating body[1]	PA GF, V0 according to UL 94
Contact tab	CuZn, pre-nickeled and tinned

3. Mechanical data

Contact tab	6.3 x 0.8 mm according to DIN 46244
Mating with	connectors 3611, 3615, 3623, 3626, connectors acc. to RAST 5 standard

Proposed keyings on the Internet site www.lumberg.com

4. Electrical data (at T_{amb} 20 °C)

Rated current	10 A at T_{amb} 70 °C
Rated voltage[2]	250 V AC
Material group[2]	IIIa (IEC)/2 (UL) (CTI ≥ 250)
Creepage distance	4.2 mm
Clearance	4.2 mm
Insulation resistance	> 10 GΩ

[1] component glow wire resistant (GWT 750 °C), testing acc. to IEC 60695-2-11, assessment acc. to IEC 60335-1 (flame < 2 s)
[2] acc. to IEC 60664/DIN EN 60664, CTI UL classification acc. to ANSI/UL 746A

3649

Réglette à couteaux RAST 5 double, angulaire, avec verrouillage en bas

1. Température d'utilisation -40 °C/+120 °C

2. Matériaux

Corps isolant[1]	PA GF, V0 suivant UL 94
Contact à couteau	CuZn, sous-nickelé et étamé

3. Caractéristiques mécaniques

Contact à couteau	6,3 x 0,8 mm suivant DIN 46244
Raccordement avec	connecteurs 3611, 3615, 3623, 3626, connecteurs suivant standard RAST 5

Codages proposés sur Internet à l'adresse www.lumberg.com

4. Caractéristiques électriques (à T_{amb} 20 °C)

Courant assigné	10 A à T_{amb} 70 °C
Tension assignée[2]	250 V AC
Groupe de matériau[2]	IIIa (CEI)/2 (UL) (CTI ≥ 250)
Distance d'isolement	4,2 mm
Ligne de fuite	4,2 mm
Résistance d'isolement	> 10 GΩ

[1] composant résistant à fil incandescant (GWT 750 °C), essai suivant CEI 60695-2-11, évaluation suivant CEI 60335-1 (flamme < 2 s)
[2] suivant CEI 60664/DIN EN 60664, classification CTI UL suivant ANSI/UL 746A

Bestellbezeichnung* Designation* Désignation*	Polzahl Poles Pôles	VE PU UE	Abmessungen Dimensions Dimensions			
			A (mm)	B (mm)	C (mm)	D (mm)
3649 24	2 x 12	50	55,0	60,2	62,3	64,8

* Die Bestellbezeichnung ist um weitere Angaben (z.B. Kodierung) zu ergänzen, siehe Umschlaginnenseite, Seite 5.84 und Internet www.lumberg.com.
Designation to be completed by further details (e.g. keying), see inner cover, page 5.84 and Internet site www.lumberg.com.
Ajouter d'autres spécifications (par exemple codage) à la désignation, voir côté intérieur de la couverture, page 5.84 et site Internet www.lumberg.com.

Verpackung: im Karton
Packaging: in a cardboard box
Emballage: dans un carton

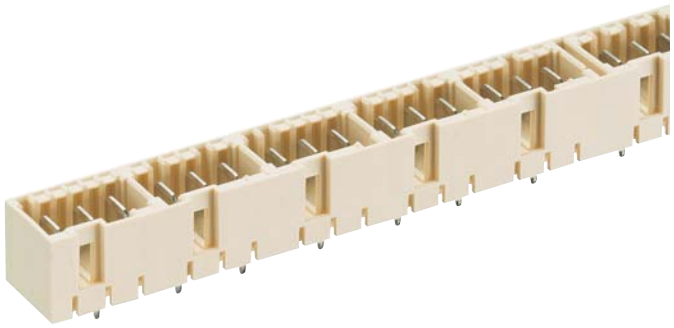

3671
367199

RAST-5-Messerleiste, stehend, mit Zwischenwänden und Positionierungszapfen
3671: mit normalen Kontakten
367199: mit voreilenden Schutzleiterkontakten

1. Temperaturbereich -40 °C/+120 °C

2. Werkstoffe

Kontaktträger[1]	PA GF, V0 nach UL 94
Kontaktmesser	CuZn, unternickelt und verzinnt

3. Mechanische Daten

Kontaktmesser	6,3 x 0,8 mm nach DIN 46244
Kontaktierung mit	Steckverbindern 3611, 3615, 3623, 3626, Steckverbindern nach RAST-5-Standard

4. Elektrische Daten (bei T_U 20 °C)

Bemessungsstrom	10 A bei T_U 70 °C
Bemessungsspannung[2]	250 V AC
Isolierstoffgruppe[2]	IIIa (IEC)/2 (UL) (CTI ≥ 250)
Kriechstrecke	4,2 mm
Luftstrecke	4,2 mm
Isolationswiderstand	> 10 GΩ

[1] Bauteil glühdrahtbeständig (GWT 750 °C), Prüfung nach IEC 60695-2-11, Beurteilung nach IEC 60335-1 (Flamme < 2 s)
[2] nach IEC 60664/DIN EN 60664, CTI-UL-Klassifizierung nach ANSI/UL 746A

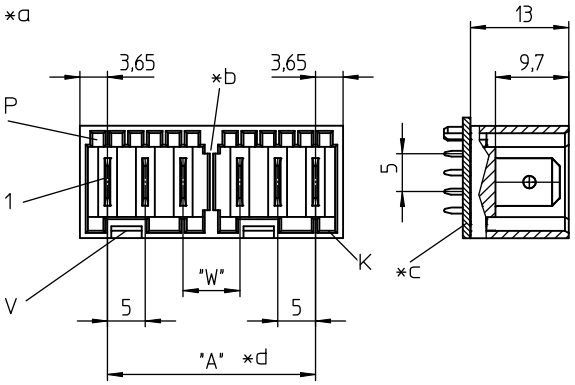

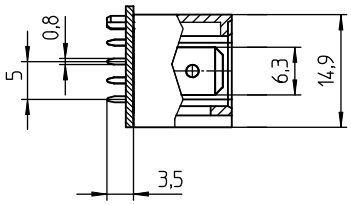

VDE Reg.-Nr. 135721

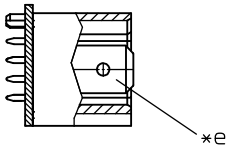

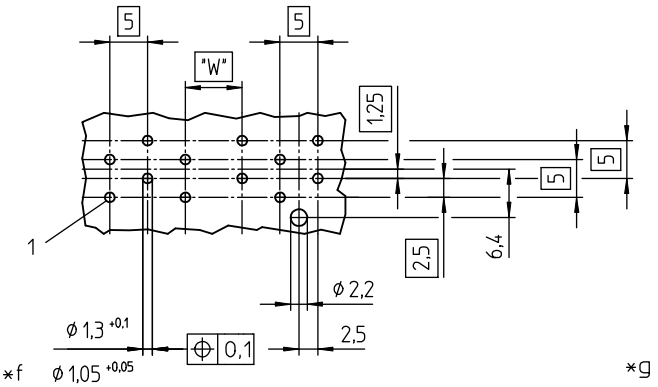

*a K = Kodierung
K = keying
K = codage

P = Positionierung
P = positioning
P = positionnement

V = Raum für Verriegelung
V = space for lock
V = emplacement pour verrouillage

*b Zwischenwand
partitioning
séparation

*c Leiterplatte
printed circuit board
carte imprimée

*d A = (P - 1) x 5 + (W_1/W_2 - 5) x Y, max. 135 mm

P = Polzahl/poles/pôles

W = Abstand/distance: W_1 = 7,5 mm (standard), W_2 = 10,0 mm

Y = Anzahl Zwischenwände (je 12 Kontakte mindestens 1 Zwischenwand)
Y = number of partitions (at least 1 partition every 12 contacts)
Y = nombre de séparations (au moins 1 séparation tous les 12 contacts)

*e Schutzleiterkontakt 1,5 mm voreilend bei 367199,
auf jeder Position möglich
pre-mating protective contact at 367199, protruding 1.5 mm,
possible at any position
contact de protection avancé à 1,5 mm au 367199,
possible à n'importe quelle position

*f Maß für Pressanpassung der Lötstifte in der Leiterplatte
measure for press-fit of solder pins in printed circuit board
mesure pour autofixation sur carte imprimée par pression

*g Lochbild in der Leiterplatte, von der Lötseite gesehen
printed circuit board layout, solder side view
modèle de la carte imprimée, vue du côté à souder

3671
367199

RAST 5 tab header, upright, with partitions and positioning spigots
3671: with standard contacts
367199: with pre-mating protective contacts

1.	**Temperature range**	-40 °C/+120 °C
2.	**Materials**	
	Insulating body[1]	PA GF, V0 according to UL 94
	Contact tab	CuZn, pre-nickeled and tinned
3.	**Mechanical data**	
	Contact tab	6.3 x 0.8 mm according to DIN 46244
	Mating with	connectors 3611, 3615, 3623, 3626, connectors acc. to RAST 5 standard
4.	**Electrical data** (at T_{amb} 20 °C)	
	Rated current	10 A at T_{amb} 70 °C
	Rated voltage[2]	250 V AC
	Material group[2]	IIIa (IEC)/2 (UL) (CTI ≥ 250)
	Creepage distance	4.2 mm
	Clearance	4.2 mm
	Insulation resistance	> 10 GΩ

[1] component glow wire resistant (GWT 750 °C), testing acc. to IEC 60695-2-11, assessment acc. to IEC 60335-1 (flame < 2 s)
[2] acc. to DIN EN 60664/IEC 60664, CTI UL classification acc. ANSI/UL 746A

3671
367199

Réglette à couteaux RAST 5, droite, avec séparations et goujons de positionnement
3671: aux contacts normaux
367199: aux contacts de protection avancés

1.	**Température d'utilisation**	-40 °C/+120 °C
2.	**Matériaux**	
	Corps isolant[1]	PA GF, V0 suivant UL 94
	Contact à couteau	CuZn, sous-nickelé et étamé
3.	**Caractéristiques mécaniques**	
	Contact à couteau	6,3 x 0,8 mm suivant DIN 46244
	Raccordement avec	connecteurs 3611, 3615, 3623, 3626, connecteurs suivant standard RAST 5
4.	**Caractéristiques électriques** (à T_{amb} 20 °C)	
	Courant assigné	10 A à T_{amb} 70 °C
	Tension assignée[2]	250 V AC
	Groupe de matériau[2]	IIIa (CEI)/2 (UL) (CTI ≥ 250)
	Distance d'isolement	4,2 mm
	Ligne de fuite	4,2 mm
	Résistance d'isolement	> 10 GΩ

[1] composant résistant à fil incandescant (GWT 750 °C), essai suivant CEI 60695-2-11, évaluation suivant CEI 60335-1 (flamme < 2 s)
[2] suivant DIN EN 60664/CEI 60664, CTI UL classification suivant ANSI/UL 746A

Die Messer- und Buchsenleisten 367... und 368... bilden ein frei konfigurierbares Steckverbindersystem. Die gezeigten Abbildungen sind Beispiele.
Neben der Kodierung nach RAST-5-Standard (vgl. Umschlaginnenseite und Seite 5.84) sind die Zwischenwände frei wählbar.

The tab headers and socket boards 367... and 368... make up a connector system free to configure. The given illustrations are examples.
Besides keying according to RAST 5 standard (see inner cover and page 5.84) the partitions are free to choose.

Les réglettes à couteaux et prises femelles 367... et 368... forment un système de connecteurs configurable à libre choix. Les images montrent des exemples.
Outre le codage suivant le standard RAST 5 (voir au côté intérieur de la couverture à la page 5.84) les séparations sont à libre choix.

Bestellbezeichnung* Designation* Désignation*	Polzahl Poles Pôles
3671	**3–27**
367199	**3–27**

Verpackung: im Karton
Packaging: in a cardboard box
Emballage: dans un carton

RAST-5-Steckverbinder, Raster 5,0 mm
RAST 5 connectors, pitch 5.0 mm
Connecteurs RAST 5, pas 5,0 mm

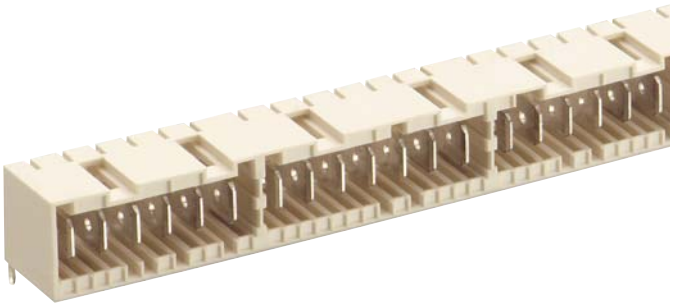

3672
367299

RAST-5-Messerleiste, abgewinkelt, mit Zwischenwänden und obenliegender Verriegelung
3672: mit normalen Kontakten
367299: mit voreilenden Schutzleiterkontakten

1. Temperaturbereich -40 °C/+120 °C

2. Werkstoffe

Kontaktträger[1]	PA GF, V0 nach UL 94
Kontaktmesser	CuZn, unternickelt und verzinnt

3. Mechanische Daten

Kontaktmesser	6,3 x 0,8 mm nach DIN 46244
Kontaktierung mit	Steckverbindern 3611, 3615, 3623, 3626, Steckverbindern nach RAST-5-Standard

4. Elektrische Daten (bei T_U 20 °C)

Bemessungsstrom	10 A bei T_U 70 °C
Bemessungsspannung[2]	250 V AC
Isolierstoffgruppe[2]	IIIa (IEC)/2 (UL) (CTI ≥ 250)
Kriechstrecke	4,2 mm
Luftstrecke	4,2 mm
Isolationswiderstand	> 10 GΩ

[1] Bauteil glühdrahtbeständig (GWT 750 °C), Prüfung nach IEC 60695-2-11, Beurteilung nach IEC 60335-1 (Flamme < 2 s)
[2] nach DIN EN 60664/IEC 60664, CTI UL-Klassifizierung nach ANSI/UL 746A

VDE Reg.-Nr. 135721

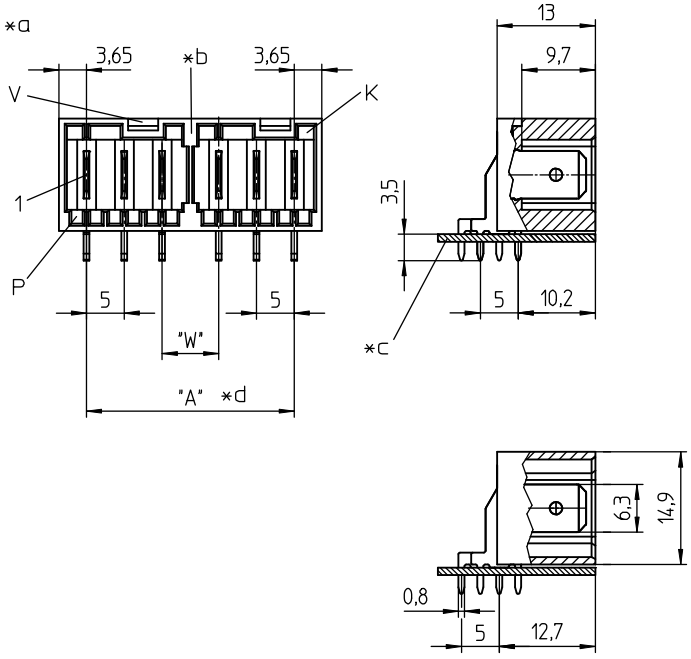

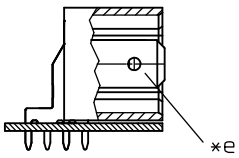

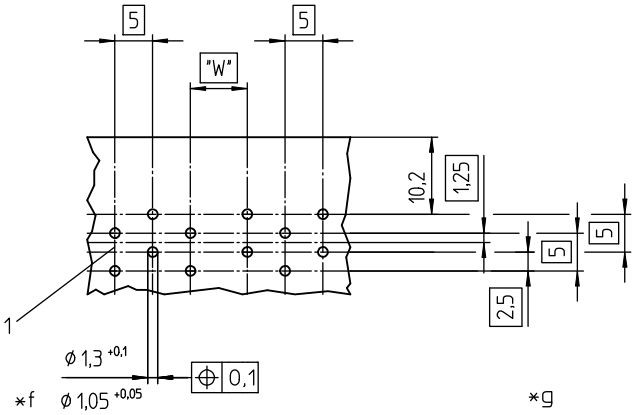

*a K = Kodierung
K = keying
K = codage

P = Positionierung
P = positioning
P = positionnement

V = Raum für Verriegelung
V = space for lock
V = emplacement pour verrouillage

*b Zwischenwand
partitioning
séparation

*c Leiterplatte
printed circuit board
carte imprimée

*d A = (P - 1) x 5 + (W_1/W_2 - 5) x Y, max. 135 mm

P = Polzahl/poles/pôles

W = Abstand/distance: W_1 = 7,5 mm (standard), W_2 = 10,0 mm

Y = Anzahl Zwischenwände (je 12 Kontakte mindestens 1 Zwischenwand)
Y = number of partitions (at least 1 partition every 12 contacts)
Y = nombre de séparations (au moins 1 séparation tous les 12 contacts)

*e Schutzleiterkontakt 1,5 mm voreilend bei 367299,
auf jeder Position möglich
pre-mating protective contact at 367299, protruding 1.5 mm,
possible at any position
contact de protection avancé à 1,5 mm au 367299,
possible à n'importe quelle position

*f Maß für Pressanpassung der Lötstifte in der Leiterplatte
measure for press-fit of solder pins in printed circuit board
mesure pour autofixation sur carte imprimée par pression

*g Lochbild in der Leiterplatte, von der Lötseite gesehen
printed circuit board layout, solder side view
modèle de la carte imprimée, vue du côté à souder

3672
367299

RAST 5 tab header, angular, with partitions and topside lock
3672: with standard contacts
367299: with pre-mating protective contacts

1. Temperature range -40 °C/+120 °C

2. Materials

Insulating body[1]	PA GF, V0 according to UL 94
Contact tab	CuZn, pre-nickeled and tinned

3. Mechanical data

Contact tab	6.3 x 0.8 mm according to DIN 46244
Mating with	connectors 3611, 3615, 3623, 3626, connectors acc. to RAST 5 standard

4. Electrical data (at T_{amb} 20 °C)

Rated current	10 A at T_{amb} 70 °C
Rated voltage[2]	250 V AC
Material group[2]	IIIa (IEC)/2 (UL) (CTI ≥ 250)
Creepage distance	4.2 mm
Clearance	4.2 mm
Insulation resistance	> 10 GΩ

[1] component glow wire resistant (GWT 750 °C), testing acc. to IEC 60695-2-11, assessment acc. to IEC 60335-1 (flame < 2 s)
[2] acc. to DIN EN 60664/IEC 60664, CTI UL classification acc. ANSI/UL 746A

3672
367299

Réglette à couteaux RAST 5, angulaire, avec séparations et verrouillage en haut
3672: aux contacts normaux
367299: aux contacts de protection avancés

1. Température d'utilisation -40 °C/+120 °C

2. Matériaux

Corps isolant[1]	PA GF, V0 suivant UL 94
Contact à couteau	CuZn, sous-nickelé et étamé

3. Caractéristiques mécaniques

Contact à couteau	6,3 x 0,8 mm suivant DIN 46244
Raccordement avec	connecteurs 3611, 3615, 3623, 3626, connecteurs suivant standard RAST 5

4. Caractéristiques électriques (à T_{amb} 20 °C)

Courant assigné	10 A à T_{amb} 70 °C
Tension assignée[2]	250 V AC
Groupe de matériau[2]	IIIa (CEI)/2 (UL) (CTI ≥ 250)
Distance d'isolement	4,2 mm
Ligne de fuite	4,2 mm
Résistance d'isolement	> 10 GΩ

[1] composant résistant à fil incandescant (GWT 750 °C), essai suivant CEI 60695-2-11, évaluation suivant CEI 60335-1 (flamme < 2 s)
[2] suivant DIN EN 60664/CEI 60664, CTI UL classification suivant ANSI/UL 746A

Die Messer- und Buchsenleisten 367... und 368... bilden ein frei konfigurierbares Steckverbindersystem. Die gezeigten Abbildungen sind Beispiele.
Neben der Kodierung nach RAST-5-Standard (vgl. Umschlaginnenseite und Seite 5.84) sind die Zwischenwände frei wählbar.

The tab headers and socket boards 367... and 368... make up a connector system free to configure. The given illustrations are examples.
Besides keying according to RAST 5 standard (see inner cover and page 5.84) the partitions are free to choose.

Les réglettes à couteaux et prises femelles 367... et 368... forment un système de connecteurs configurable à libre choix. Les images montrent des exemples.
Outre le codage suivant le standard RAST 5 (voir au côté intérieur de la couverture à la page 5.84) les séparations sont à libre choix.

Bestellbezeichnung* Designation* Désignation*	Polzahl Poles Pôles
3672	**3–27**
367299	**3–27**

Verpackung: im Karton
Packaging: in a cardboard box
Emballage: dans un carton

RAST-5-Steckverbinder, Raster 5,0 mm
RAST 5 connectors, pitch 5.0 mm
Connecteurs RAST 5, pas 5,0 mm

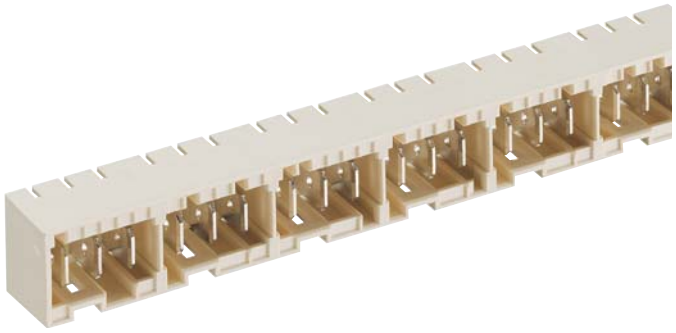

3673
367399

RAST-5-Messerleiste, abgewinkelt, mit Zwischenwänden und untenliegender Verriegelung
3673: mit normalen Kontakten
367399: mit voreilenden Schutzleiterkontakten

1. Temperaturbereich -40 °C/+120 °C

2. Werkstoffe

Kontaktträger[1]	PA GF, V0 nach UL 94
Kontaktmesser	CuZn, unternickelt und verzinnt

3. Mechanische Daten

Kontaktmesser	6,3 x 0,8 mm nach DIN 46244
Kontaktierung mit	Steckverbindern 3611, 3615, 3623, 3626, Steckverbindern nach RAST-5-Standard

4. Elektrische Daten (bei T_U 20 °C)

Bemessungsstrom	10 A bei T_U 70 °C
Bemessungsspannung[2]	250 V AC
Isolierstoffgruppe[2]	IIIa (IEC)/2 (UL) (CTI ≥ 250)
Kriechstrecke	4,2 mm
Luftstrecke	4,2 mm
Isolationswiderstand	> 10 GΩ

1 Bauteil glühdrahtbeständig (GWT 750 °C), Prüfung nach IEC 60695-2-11, Beurteilung nach IEC 60335-1 (Flamme < 2 s)
2 nach DIN EN 60664/IEC 60664, CTI UL-Klassifizierung nach ANSI/UL 746A

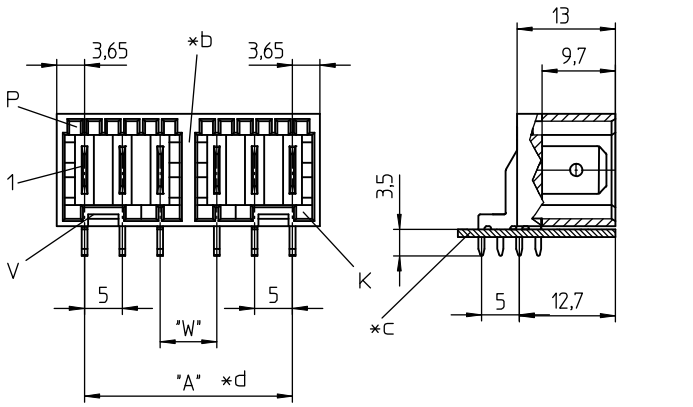

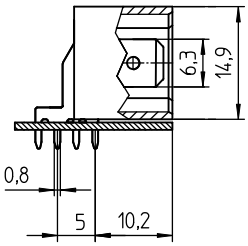

VDE Reg.-Nr. 135721

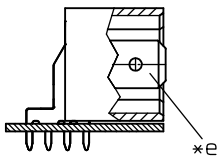

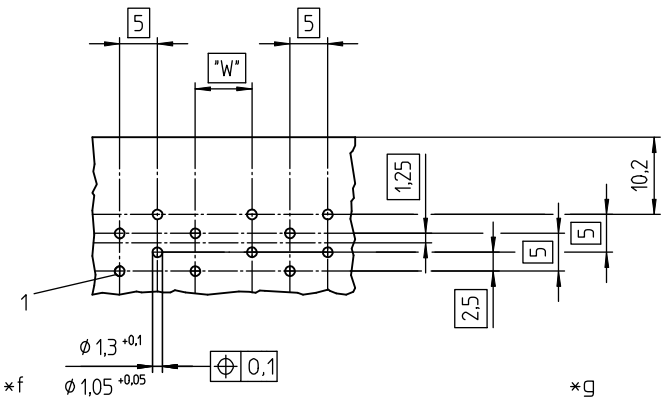

*a K = Kodierung
K = keying
K = codage

P = Positionierung
P = positioning
P = positionnement

V = Raum für Verriegelung
V = space for lock
V = emplacement pour verrouillage

*b Zwischenwand
partitioning
séparation

*c Leiterplatte
printed circuit board
carte imprimée

*d A = (P - 1) x 5 + (W_1/W_2 - 5) x Y, max. 135 mm

P = Polzahl/poles/pôles

W = Abstand/distance: W_1 = 7,5 mm (standard), W_2 = 10,0 mm

Y = Anzahl Zwischenwände (je 12 Kontakte mindestens 1 Zwischenwand)
Y = number of partitions (at least 1 partition every 12 contacts)
Y = nombre de séparations (au moins 1 séparation tous les 12 contacts)

*e Schutzleiterkontakt 1,5 mm voreilend bei 367399,
auf jeder Position möglich
pre-mating protective contact at 367399, protruding 1.5 mm,
possible at any position
contact de protection avancé à 1,5 mm au 367399,
possible à n'importe quelle position

*f Maß für Pressanpassung der Lötstifte in der Leiterplatte
measure for press-fit of solder pins in printed circuit board
mesure pour autofixation sur carte imprimée par pression

*g Lochbild in der Leiterplatte, von der Lötseite gesehen
printed circuit board layout, solder side view
modèle de la carte imprimée, vue du côté à souder

3673
367399

RAST 5 tab header, angular, with partitions and lower side lock
3673: with standard contacts
367399: with pre-mating protective contacts

1. Temperature range -40 °C/+120 °C

2. Materials

Insulating body[1]	PA GF, V0 according to UL 94
Contact tab	CuZn, pre-nickeled and tinned

3. Mechanical data

Contact tab	6.3 x 0.8 mm according to DIN 46244
Mating with	connectors 3611, 3615, 3623, 3626, connectors acc. to RAST 5 standard

4. Electrical data (at T_{amb} 20 °C)

Rated current	10 A at T_{amb} 70 °C
Rated voltage[2]	250 V AC
Material group[2]	IIIa (IEC)/2 (UL) (CTI ≥ 250)
Creepage distance	4.2 mm
Clearance	4.2 mm
Insulation resistance	> 10 GΩ

[1] component glow wire resistant (GWT 750 °C), testing acc. to IEC 60695-2-11, assessment acc. to IEC 60335-1 (flame < 2 s)
[2] acc. to DIN EN 60664/IEC 60664, CTI UL classification acc. ANSI/UL 746A

3673
367399

Réglette à couteaux RAST 5, angulaire, avec séparations et verrouillage en bas
3673: aux contacts normaux
367399: aux contacts de protection avancés

1. Température d'utilisation -40 °C/+120 °C

2. Matériaux

Corps isolant[1]	PA GF, V0 suivant UL 94
Contact à couteau	CuZn, sous-nickelé et étamé

3. Caractéristiques mécaniques

Contact à couteau	6,3 x 0,8 mm suivant DIN 46244
Raccordement avec	connecteurs 3611, 3615, 3623, 3626, connecteurs suivant standard RAST 5

4. Caractéristiques électriques (à T_{amb} 20 °C)

Courant assigné	10 A à T_{amb} 70 °C
Tension assignée[2]	250 V AC
Groupe de matériau[2]	IIIa (CEI)/2 (UL) (CTI ≥ 250)
Distance d'isolement	4,2 mm
Ligne de fuite	4,2 mm
Résistance d'isolement	> 10 GΩ

[1] composant résistant à fil incandescant (GWT 750 °C), essai suivant CEI 60695-2-11, évaluation suivant CEI 60335-1 (flamme < 2 s)
[2] suivant DIN EN 60664/CEI 60664, CTI UL classification suivant ANSI/UL 746A

Die Messer- und Buchsenleisten 367... und 368... bilden ein frei konfigurierbares Steckverbindersystem. Die gezeigten Abbildungen sind Beispiele.
Neben der Kodierung nach RAST-5-Standard (vgl. Umschlaginnenseite und Seite 5.84) sind die Zwischenwände frei wählbar.

The tab headers and socket boards 367... and 368... make up a connector system free to configure. The given illustrations are examples.
Besides keying according to RAST 5 standard (see inner cover and page 5.84) the partitions are free to choose.

Les réglettes à couteaux et prises femelles 367... et 368... forment un système de connecteurs configurable à libre choix. Les images montrent des exemples.
Outre le codage suivant le standard RAST 5 (voir au côté intérieur de la couverture à la page 5.84) les séparations sont à libre choix.

Bestellbezeichnung* Designation* Désignation*	Polzahl Poles Pôles
3673	**3–27**
367399	**3–27**

Verpackung: im Karton
Packaging: in a cardboard box
Emballage: dans un carton

Lumberg
passion for connections

RAST-5-Steckverbinder, Raster 5,0 mm
RAST 5 connectors, pitch 5.0 mm
Connecteurs RAST 5, pas 5,0 mm

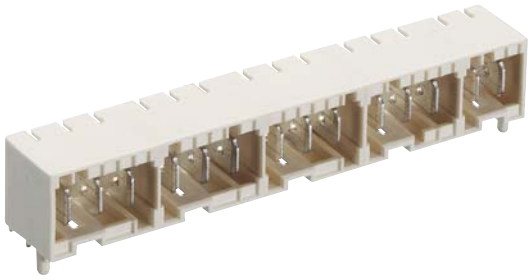

3674
367499

RAST-5-Messerleiste, abgewinkelt, mit Zwischenwänden und untenliegender Verriegelung, hohe Bauform, mit Positionierungszapfen
3674: mit normalen Kontakten
367499: mit voreilenden Schutzleiterkontakten

1.	**Temperaturbereich**	-40 °C/+120 °C
2.	**Werkstoffe**	
	Kontaktträger[1]	PA GF, V0 nach UL 94
	Kontaktmesser	CuZn, unternickelt und verzinnt
3.	**Mechanische Daten**	
	Kontaktmesser	6,3 x 0,8 mm nach DIN 46244
	Kontaktierung mit	Steckverbindern 3611, 3615, 3623, 3626, Steckverbindern nach RAST-5-Standard
4.	**Elektrische Daten** (bei T_U 20 °C)	
	Bemessungsstrom	10 A bei T_U 70 °C
	Bemessungsspannung[2]	250 V AC
	Isolierstoffgruppe[2]	IIIa (IEC)/2 (UL) (CTI ≥ 250)
	Kriechstrecke	4,2 mm
	Luftstrecke	4,2 mm
	Isolationswiderstand	> 10 GΩ

[1] Bauteil glühdrahtbeständig (GWT 750 °C), Prüfung nach IEC 60695-2-11, Beurteilung nach IEC 60335-1 (Flamme < 2 s)
[2] nach DIN EN 60664/IEC 60664, CTI UL-Klassifizierung nach ANSI/UL 746A

VDE Reg.-Nr. 135721

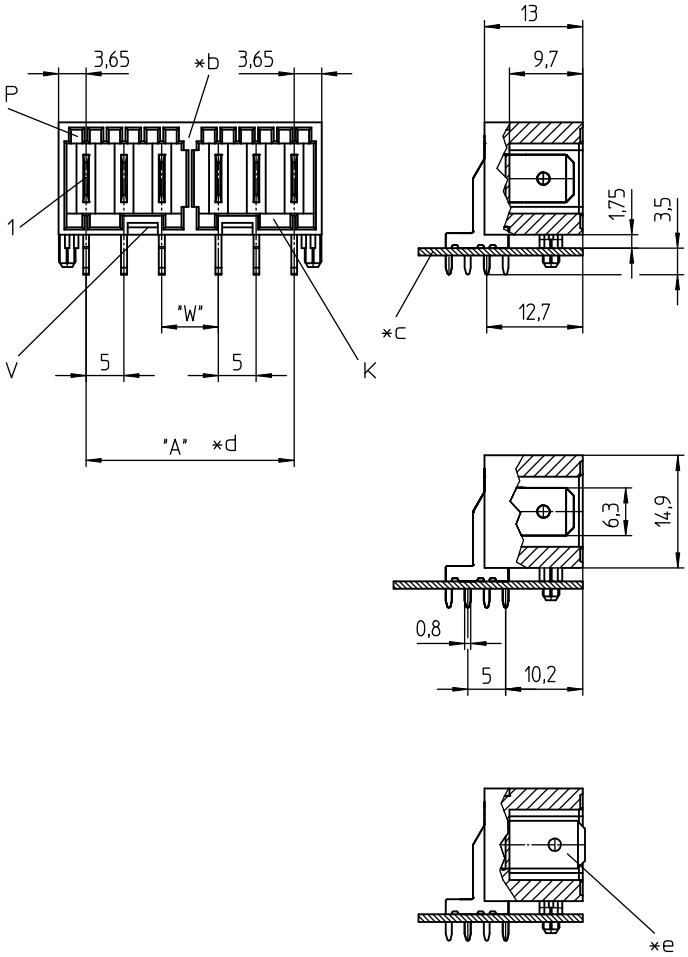

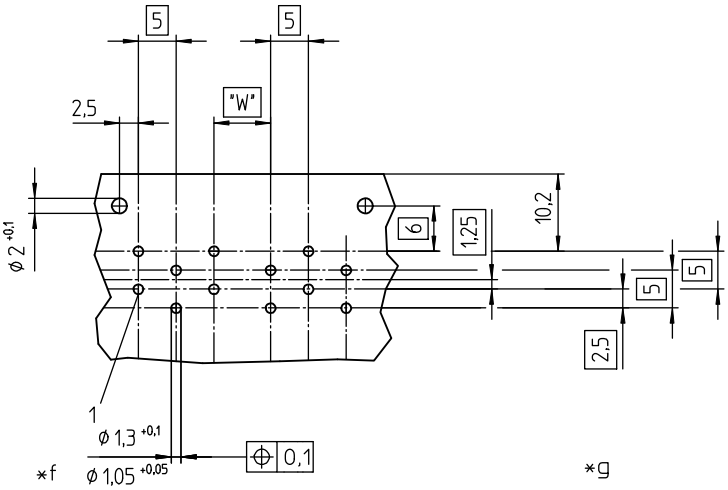

*a K = Kodierung
K = keying
K = codage

P = Positionierung
P = positioning
P = positionnement

V = Raum für Verriegelung
V = space for lock
V = emplacement pour verrouillage

*b Zwischenwand
partitioning
séparation

*c Leiterplatte
printed circuit board
carte imprimée

*d A = (P - 1) x 5 + (W_1/W_2 - 5) x Y, max. 135 mm

P = Polzahl/poles/pôles

W = Abstand/distance: W_1 = 7,5 mm (standard), W_2 = 10,0 mm

Y = Anzahl Zwischenwände (je 12 Kontakte mindestens 1 Zwischenwand)
Y = number of partitions (at least 1 partition every 12 contacts)
Y = nombre de séparations (au moins 1 séparation tous les 12 contacts)

*e Schutzleiterkontakt 1,5 mm voreilend bei 367499,
auf jeder Position möglich
pre-mating protective contact at 367499, protruding 1.5 mm,
possible at any position
contact de protection avancé à 1,5 mm au 367499,
possible à n'importe quelle position

*f Maß für Pressanpassung der Lötstifte in der Leiterplatte
measure for press-fit of solder pins in printed circuit board
mesure pour autofixation sur carte imprimée par pression

*g Lochbild in der Leiterplatte, von der Lötseite gesehen
printed circuit board layout, solder side view
modèle de la carte imprimée, vue du côté à souder

3674
367499

RAST 5 tab header, angular, with partitions and lower side lock, higher version, with positioning spigot
3674: with standard contacts
367499: with pre-mating protective contacts

1. Temperature range -40 °C/+120 °C

2. Materials

Insulating body[1]	PA GF, V0 according to UL 94
Contact tab	CuZn, pre-nickeled and tinned

3. Mechanical data

Contact tab	6.3 x 0.8 mm according to DIN 46244
Mating with	connectors 3611, 3615, 3623, 3626, connectors acc. to RAST 5 standard

4. Electrical data (at T_{amb} 20 °C)

Rated current	10 A at T_{amb} 70 °C
Rated voltage[2]	250 V AC
Material group[2]	IIIa (IEC)/2 (UL) (CTI ≥ 250)
Creepage distance	4.2 mm
Clearance	4.2 mm
Insulation resistance	> 10 GΩ

[1] component glow wire resistant (GWT 750 °C), testing acc. to IEC 60695-2-11, assessment acc. to IEC 60335-1 (flame < 2 s)
[2] acc. to DIN EN 60664/IEC 60664, CTI UL classification acc. ANSI/UL 746A

3674
367499

Réglette à couteaux RAST 5, angulaire, avec séparations et verrouillage en bas, version surélevée, avec goujons de positionnement
3674: aux contacts normaux
367499: aux contacts de protection avancés

1. Température d'utilisation -40 °C/+120 °C

2. Matériaux

Corps isolant[1]	PA GF, V0 suivant UL 94
Contact à couteau	CuZn, sous-nickelé et étamé

3. Caractéristiques mécaniques

Contact à couteau	6,3 x 0,8 mm suivant DIN 46244
Raccordement avec	connecteurs 3611, 3615, 3623, 3626, connecteurs suivant standard RAST 5

4. Caractéristiques électriques (à T_{amb} 20 °C)

Courant assigné	10 A à T_{amb} 70 °C
Tension assignée[2]	250 V AC
Groupe de matériau[2]	IIIa (CEI)/2 (UL) (CTI ≥ 250)
Distance d'isolement	4,2 mm
Ligne de fuite	4,2 mm
Résistance d'isolement	> 10 GΩ

[1] composant résistant à fil incandescant (GWT 750 °C), essai suivant CEI 60695-2-11, évaluation suivant CEI 60335-1 (flamme < 2 s)
[2] suivant DIN EN 60664/CEI 60664, CTI UL classification suivant ANSI/UL 746A

Die Messer- und Buchsenleisten 367... und 368... bilden ein frei konfigurierbares Steckverbindersystem. Die gezeigten Abbildungen sind Beispiele.
Neben der Kodierung nach RAST-5-Standard (vgl. Umschlaginnenseite und Seite 5.84) sind die Zwischenwände frei wählbar.

The tab headers and socket boards 367... and 368... make up a connector system free to configure. The given illustrations are examples.
Besides keying according to RAST 5 standard (see inner cover and page 5.84) the partitions are free to choose.

Les réglettes à couteaux et prises femelles 367... et 368... forment un système de connecteurs configurable à libre choix. Les images montrent des exemples.
Outre le codage suivant le standard RAST 5 (voir au côté intérieur de la couverture à la page 5.84) les séparations sont à libre choix.

Bestellbezeichnung* Designation* Désignation*	Polzahl Poles Pôles
3674	**3–27**
367499	**3–27**

Verpackung: im Karton
Packaging: in a cardboard box
Emballage: dans un carton

RAST-5-Steckverbinder, Raster 5,0 mm
RAST 5 connectors, pitch 5.0 mm
Connecteurs RAST 5, pas 5,0 mm

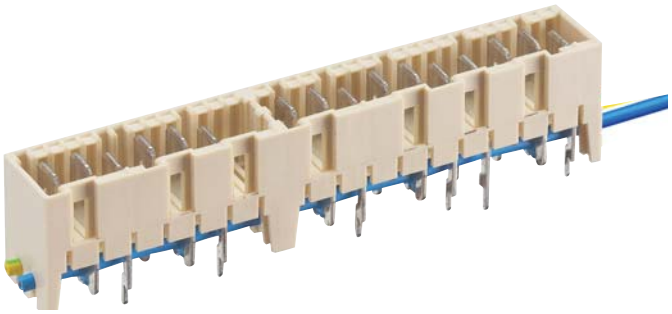

3676

RAST-5-Messerleiste, stehend, mit Zwischenwänden und Null- und/oder Schutzleiterbrücke in Schneidklemmtechnik (SKT)

1. Temperaturbereich -40 °C/+120 °C

2. Werkstoffe

Kontaktträger[1]	PA GF, V0 nach UL 94
Kontaktmesser	
ohne Schneidklemmanschluss	CuZn, unternickelt und verzinnt
mit Schneidklemmanschluss	CuSn, unternickelt und verzinnt

3. Mechanische Daten

Kontaktmesser	6,3 x 0,8 mm nach DIN 46244
Brückenleiter	Schaltlitze LiY 0,75 mm² nach H05V-K
Kontaktierung mit	Steckverbindern 3611, 3615, 3623, 3626, Steckverbindern nach RAST-5-Standard

4. Elektrische Daten (bei T_U 20 °C)

Bemessungsstrom	10 A bei T_U 70 °C
Bemessungsspannung[2]	250 V AC
Isolierstoffgruppe[2]	IIIa (IEC)/2 (UL) (CTI ≥ 250)
Kriechstrecke	4,2 mm
Luftstrecke	4,2 mm
Isolationswiderstand	> 10 GΩ

[1] Bauteil glühdrahtbeständig (GWT 750 °C), Prüfung nach IEC 60695-2-11, Beurteilung nach IEC 60335-1 (Flamme < 2 s)
[2] nach DIN EN 60664/IEC 60664, CTI UL-Klassifizierung nach ANSI/UL 746A

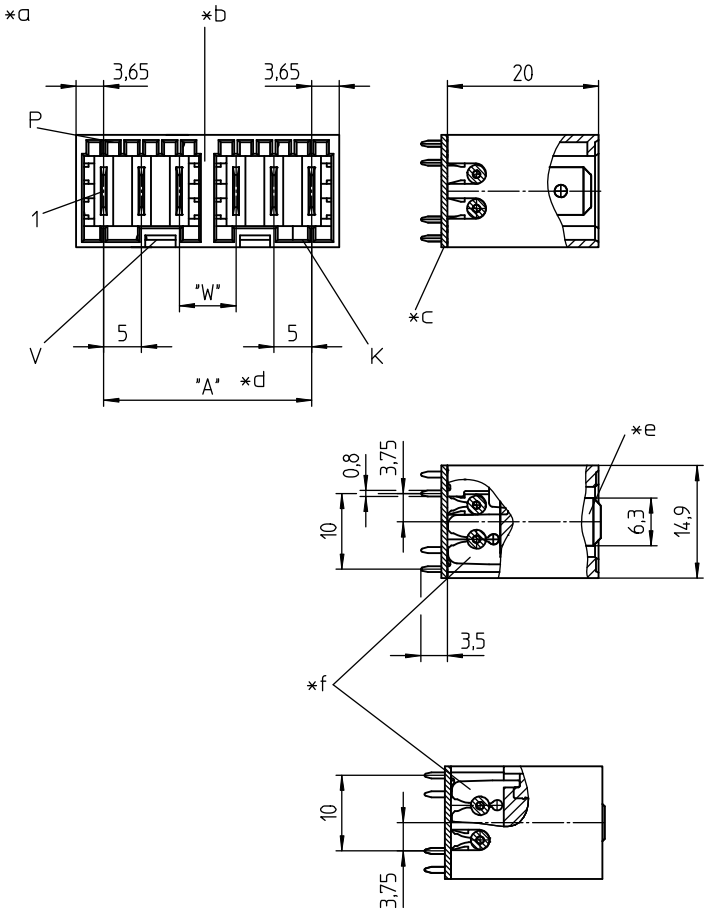

VDE Reg.-Nr. 135721

*a K = Kodierung
K = keying
K = codage

P = Positionierung
P = positioning
P = positionnement

V = Raum für Verriegelung
V = space for lock
V = emplacement pour verrouillage

*b Zwischenwand
partitioning
séparation

*c Leiterplatte
printed circuit board
carte imprimée

*d A = (P - 1) x 5 + (W_1/W_2 - 5) x Y,
max. 135 mm bei einteiligem Kontaktträger
max 135 mm for a one-piece insulating body
max. 135 mm pour un corps isolant monobloc

P = Polzahl/poles/pôles

W = Abstand/distance: W_1 = 7,5 mm (standard), W_2 = 10,0 mm

Y = Anzahl Zwischenwände (je 12 Kontakte mindestens 1 Zwischenwand)
Y = number of partitions (at least 1 partition every 12 contacts)
Y = nombre de séparations (au moins 1 séparation tous les 12 contacts)

*e Schutzleiterkontakt 1,5 mm voreilend, auf jeder Position möglich
pre-mating protective contact, protruding 1.5 mm, possible at any position
contact de protection avancé à 1,5 mm, possible à n'importe quelle position

*f Schneidklemmkontakte mit Null-/Schutzleiterbrücken
insulation displacement contacts with neutral/protective conductor bridge
contacts à déplacement d'isolant aux conducteur neutre/de protection ponté

*g Maß für Pressanpassung der Lötstifte in der Leiterplatte
measure for press-fit of solder pins in printed circuit board
mesure pour autofixation sur carte imprimée par pression

*h Lochbild in der Leiterplatte, von der Lötseite gesehen
printed circuit board layout, solder side view
modèle de la carte imprimée, vue du côté à souder

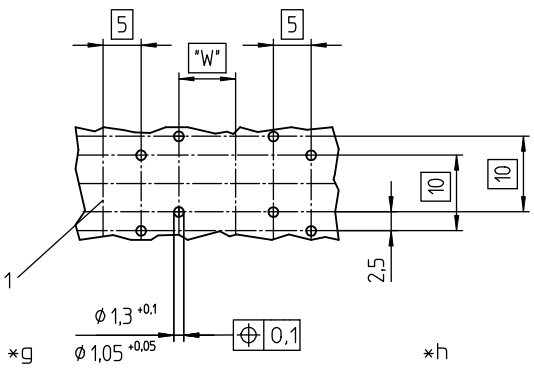

3676

RAST 5 tab header, upright, with partitions and neutral and/or protective conductor bridge in insulation displacement technology (IDT)

1. Temperature range -40 °C/+120 °C

2. Materials

Insulating body[1]	PA GF, V0 according to UL 94
Contact tab	
without insulation displacem. terminal	CuZn, pre-nickeled and tinned
with insulation displacement terminal	CuSn, pre-nickeled and tinned

3. Mechanical data

Contact tab	6.3 x 0.8 mm according to DIN 46244
Conductor bridge	stranded wire LiY 0.75 mm²
Mating with	connectors 3611, 3615, 3623, 3626, connectors acc. to RAST 5 standard

4. Electrical data (at T_{amb} 20 °C)

Rated current	10 A at T_{amb} 70 °C
Rated voltage[2]	250 V AC
Material group[2]	IIIa (IEC)/2 (UL) (CTI ≥ 250)
Creepage distance	4.2 mm
Clearance	4.2 mm
Insulation resistance	> 10 GΩ

[1] component glow wire resistant (GWT 750 °C), testing acc. to IEC 60695-2-11, assessment acc. to IEC 60335-1 (flame < 2 s)
[2] acc. to DIN EN 60664/IEC 60664, CTI UL classification acc. ANSI/UL 746A

3676

Réglette à couteaux RAST 5, droite, avec séparations et conducteur neutre et/ou de protection pontés en technologie de déplacement d'isolant

1. Température d'utilisation -40 °C/+120 °C

2. Matériaux

Corps isolant[1]	PA GF, V0 suivant UL 94
Contact à couteau	
sans terminal à déplacement d'isolant	CuZn, sous-nickelé et étamé
avec terminal à déplacement d'isolant	CuSn, sous-nickelé et étamé

3. Caractéristiques mécaniques

Contact à couteau	6,3 x 0,8 mm suivant DIN 46244
Conducteur de pontage	fil multibrin LiY 0,75 mm²
Raccordement avec	connecteurs 3611, 3615, 3623, 3626, connecteurs suivant standard RAST 5

4. Caractéristiques électriques (à T_{amb} 20 °C)

Courant assigné	10 A à T_{amb} 70 °C
Tension assignée[2]	250 V AC
Groupe de matériau[2]	IIIa (CEI)/2 (UL) (CTI ≥ 250)
Distance d'isolement	4,2 mm
Ligne de fuite	4,2 mm
Résistance d'isolement	> 10 GΩ

[1] composant résistant à fil incandescant (GWT 750 °C), essai suivant CEI 60695-2-11, évaluation suivant CEI 60335-1 (flamme < 2 s)
[2] suivant DIN EN 60664/CEI 60664, CTI UL classification suivant ANSI/UL 746A

Kontakttypen
types of contacts
types de contacts

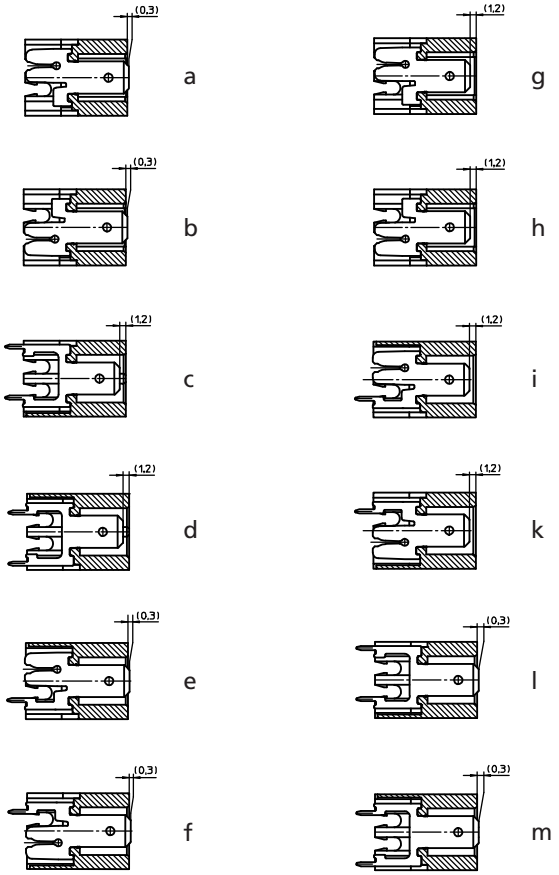

Bestellbezeichnung* Designation* Désignation*	Polzahl Poles Pôles
3676	**3–27**

* Die Bestellbezeichnung wird projektbezogen ergänzt.
A project-specific suffix to the designation will be assigned.
Un suffixe spécifique au projet sera ajouté à la désignation.

Verpackung: im Karton
Packaging: in a cardboard box
Emballage: dans un carton

Die Messer- und Buchsenleisten 367... und 368... bilden ein frei konfigurierbares Steckverbindersystem. Die gezeigten Abbildungen sind Beispiele. Neben der Kodierung nach RAST-5-Standard (vgl. Umschlaginnenseite und Seite 5.84) sind die Zwischenwände sowie die Positionen der gebrückten Null- und Schutzleiterkontakte frei wählbar.

The tab headers and socket boards 367... and 368... make up a connector system free to configure. The given illustrations are examples. Besides keying according to RAST 5 standard (see inner cover and page 5.84) the partitions and the positions of the bridged neutral and protective conductor contacts are free to choose.

Les réglettes à couteaux et prises femelles 367... et 368... forment un système de connecteurs configurable à libre choix. Les images montrent des exemples. Outre le codage suivant le standard RAST 5 (voir au côté intérieur de la couverture à la page 5.84) les séparations et les positions des contacts des conducteurs neutre et de protection pontés sont à libre choix.

RAST-5-Steckverbinder, Raster 5,0 mm
RAST 5 connectors, pitch 5.0 mm
Connecteurs RAST 5, pas 5,0 mm

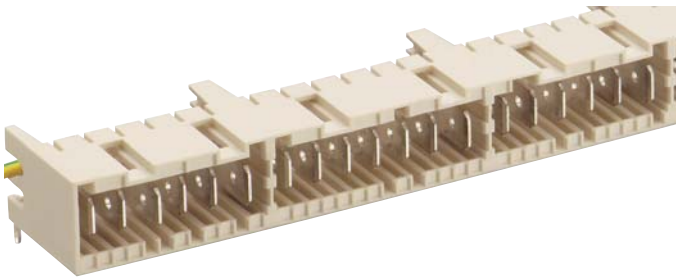

3677

RAST-5-Messerleiste, abgewinkelt, mit Zwischenwänden, Null- und/oder Schutzleiterbrücke in Schneidklemmtechnik (SKT) und obenliegender Verriegelung

1. Temperaturbereich -40 °C/+120 °C

2. Werkstoffe

Kontaktträger[1]	PA GF, V0 nach UL 94
Kontaktmesser	
ohne Schneidklemmanschluss	CuZn, unternickelt und verzinnt
mit Schneidklemmanschluss	CuSn, unternickelt und verzinnt

3. Mechanische Daten

Kontaktmesser	6,3 x 0,8 mm nach DIN 46244
Brückenleiter	Schaltlitze LiY 0,75 mm² nach H05V-K
Kontaktierung mit	Steckverbindern 3611, 3615, 3623, 3626, Steckverbindern nach RAST-5-Standard

4. Elektrische Daten (bei T_U 20 °C)

Bemessungsstrom	10 A bei T_U 70 °C
Bemessungsspannung[2]	250 V AC
Isolierstoffgruppe[2]	IIIa (IEC)/2 (UL) (CTI ≥ 250)
Kriechstrecke	4,2 mm
Luftstrecke	4,2 mm
Isolationswiderstand	> 10 GΩ

1 Bauteil glühdrahtbeständig (GWT 750 °C), Prüfung nach IEC 60695-2-11, Beurteilung nach IEC 60335-1 (Flamme < 2 s)
2 nach DIN EN 60664/IEC 60664, CTI UL-Klassifizierung nach ANSI/UL 746A

VDE Reg.-Nr. 135721

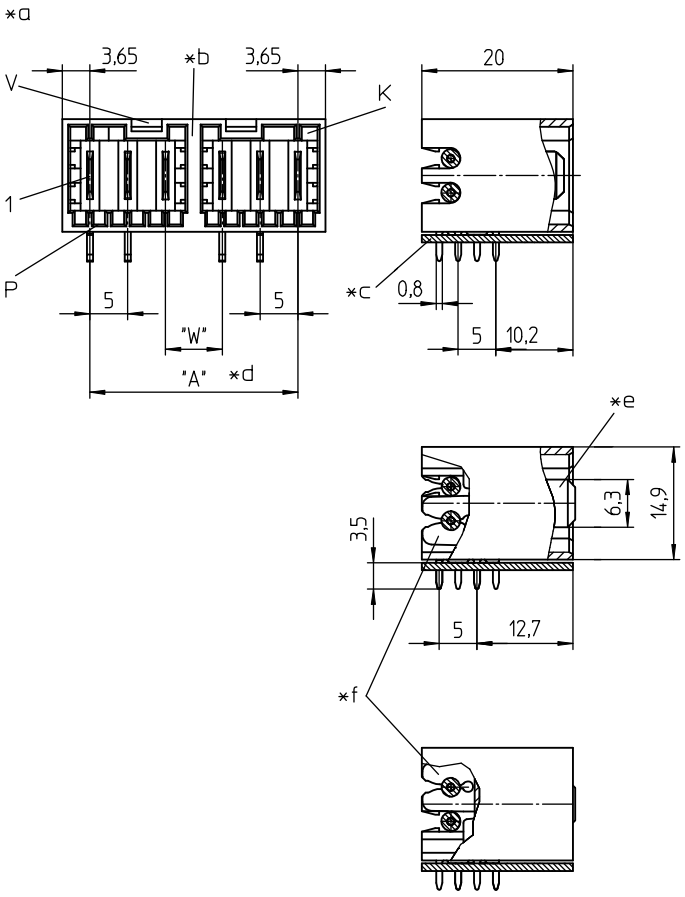

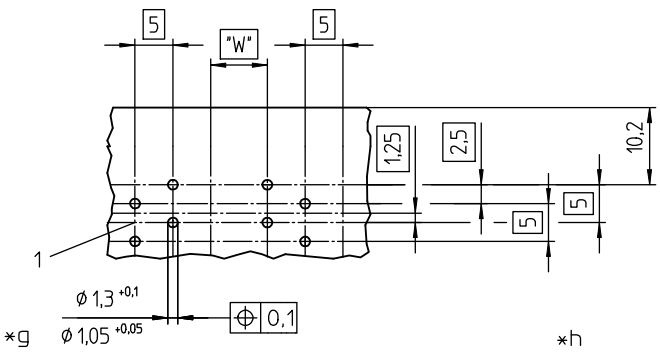

*a K = Kodierung
K = keying
K = codage

P = Positionierung
P = positioning
P = positionnement

V = Raum für Verriegelung
V = space for lock
V = emplacement pour verrouillage

*b Zwischenwand
partitioning
séparation

*c Leiterplatte
printed circuit board
carte imprimée

*d A = (P - 1) x 5 + (W_1/W_2 - 5) x Y,
max. 135 mm bei einteiligem Kontaktträger
max 135 mm for a one-piece insulating body
max. 135 mm pour un corps isolant monobloc

P = Polzahl/poles/pôles

W = Abstand/distance: W_1 = 7,5 mm (standard), W_2 = 10,0 mm

Y = Anzahl Zwischenwände (je 12 Kontakte mindestens 1 Zwischenwand)
Y = number of partitions (at least 1 partition every 12 contacts)
Y = nombre de séparations (au moins 1 séparation tous les 12 contacts)

*e Schutzleiterkontakt 1,5 mm voreilend, auf jeder Position möglich
pre-mating protective contact, protruding 1.5 mm, possible at any position
contact de protection avancé à 1,5 mm, possible à n'importe quelle position

*f Schneidklemmkontakte mit Null-/Schutzleiterbrücken
insulation displacement contacts with neutral/protective conductor bridge
contacts à déplacement d'isolant aux conducteur neutre/de protection ponté

*g Maß für Pressanpassung der Lötstifte in der Leiterplatte
measure for press-fit of solder pins in printed circuit board
mesure pour autofixation sur carte imprimée par pression

*h Lochbild in der Leiterplatte, von der Lötseite gesehen
printed circuit board layout, solder side view
modèle de la carte imprimée, vue du côté à souder

3677

RAST 5 tab header, angular, with partitions, neutral and/or protective conductor bridge in insulation displacement technology (IDT) and topside lock

1. Temperature range -40 °C/+120 °C

2. Materials

Insulating body[1]	PA GF, V0 according to UL 94
Contact tab	
without insulation displacem. terminal	CuZn, pre-nickeled and tinned
with insulation displacement terminal	CuSn, pre-nickeled and tinned

3. Mechanical data

Contact tab	6.3 x 0.8 mm according to DIN 46244
Conductor bridge	stranded wire LiY 0.75 mm²
Mating with	connectors 3611, 3615, 3623, 3626, connectors acc. to RAST 5 standard

4. Electrical data (at T_{amb} 20 °C)

Rated current	10 A at T_{amb} 70 °C
Rated voltage[2]	250 V AC
Material group[2]	IIIa (IEC)/2 (UL) (CTI ≥ 250)
Creepage distance	4.2 mm
Clearance	4.2 mm
Insulation resistance	> 10 GΩ

[1] component glow wire resistant (GWT 750 °C), testing acc. to IEC 60695-2-11, assessment acc. to IEC 60335-1 (flame < 2 s)
[2] acc. to DIN EN 60664/IEC 60664, CTI UL classification acc. ANSI/UL 746A

3677

Réglette à couteaux RAST 5, angulaire, avec séparations, conducteur neutre et/ou de protection pontés en technologie de déplacement d'isolant et verrouillage en haut

1. Température d'utilisation -40 °C/+120 °C

2. Matériaux

Corps isolant[1]	PA GF, V0 suivant UL 94
Contact à couteau	
sans terminal à déplacement d'isolant	CuZn, sous-nickelé et étamé
avec terminal à déplacement d'isolant	CuSn, sous-nickelé et étamé

3. Caractéristiques mécaniques

Contact à couteau	6,3 x 0,8 mm suivant DIN 46244
Conducteur de pontage	fil multibrin LiY 0,75 mm²
Raccordement avec	connecteurs 3611, 3615, 3623, 3626, connecteurs suivant standard RAST 5

4. Caractéristiques électriques (à T_{amb} 20 °C)

Courant assigné	10 A à T_{amb} 70 °C
Tension assignée[2]	250 V AC
Groupe de matériau[2]	IIIa (CEI)/2 (UL) (CTI ≥ 250)
Distance d'isolement	4,2 mm
Ligne de fuite	4,2 mm
Résistance d'isolement	> 10 GΩ

[1] composant résistant à fil incandescant (GWT 750 °C), essai suivant CEI 60695-2-11, évaluation suivant CEI 60335-1 (flamme < 2 s)
[2] suivant DIN EN 60664/CEI 60664, CTI UL classification suivant ANSI/UL 746A

Kontakttypen
types of contacts
types de contacts

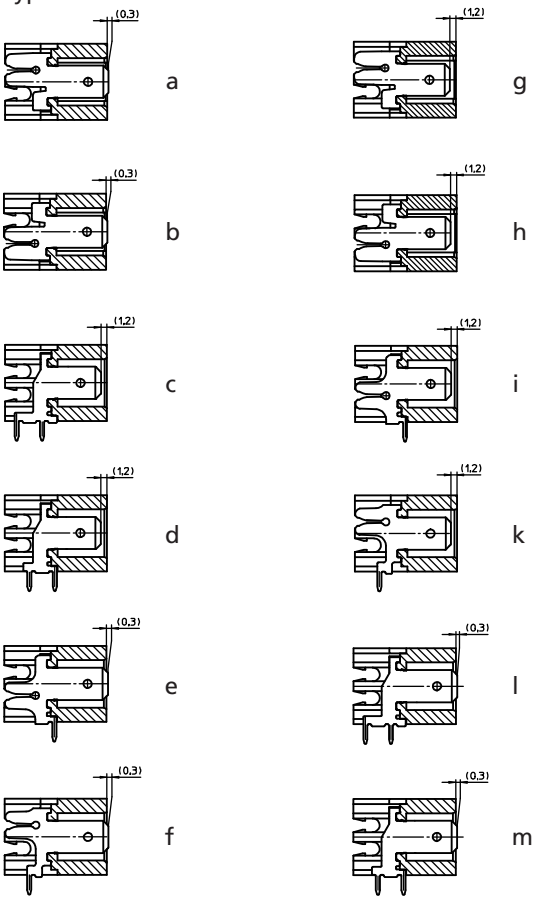

Bestellbezeichnung* Designation* Désignation*	Polzahl Poles Pôles
3677	**3–27**

* Die Bestellbezeichnung wird projektbezogen ergänzt.
A project-specific suffix to the designation will be assigned.
Un suffixe spécifique au projet sera ajouté à la désignation.

Verpackung: im Karton
Packaging: in a cardboard box
Emballage: dans un carton

Die Messer- und Buchsenleisten 367... und 368... bilden ein frei konfigurierbares Steckverbindersystem. Die gezeigten Abbildungen sind Beispiele. Neben der Kodierung nach RAST-5-Standard (vgl. Umschlaginnenseite und Seite 5.84) sind die Zwischenwände sowie die Positionen der gebrückten Null- und Schutzleiterkontakte frei wählbar.

The tab headers and socket boards 367... and 368... make up a connector system free to configure. The given illustrations are examples. Besides keying according to RAST 5 standard (see inner cover and page 5.84) the partitions and the positions of the bridged neutral and protective conductor contacts are free to choose.

Les réglettes à couteaux et prises femelles 367... et 368... forment un système de connecteurs configurable à libre choix. Les images montrent des exemples. Outre le codage suivant le standard RAST 5 (voir au côté intérieur de la couverture à la page 5.84) les séparations et les positions des contacts des conducteurs neutre et de protection pontés sont à libre choix.

RAST-5-Steckverbinder, Raster 5,0 mm
RAST 5 connectors, pitch 5.0 mm
Connecteurs RAST 5, pas 5,0 mm

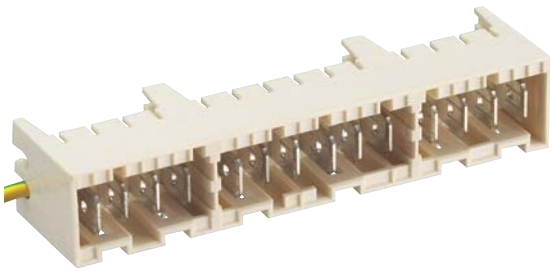

3678

RAST-5-Messerleiste, abgewinkelt, mit Zwischenwänden, Null- und/oder Schutzleiterbrücke in Schneidklemmtechnik (SKT) und untenliegender Verriegelung

1. Temperaturbereich -40 °C/+120 °C

2. Werkstoffe

Kontaktträger[1]	PA GF, V0 nach UL 94
Kontaktmesser	
ohne Schneidklemmanschluss	CuZn, unternickelt und verzinnt
mit Schneidklemmanschluss	CuSn, unternickelt und verzinnt

3. Mechanische Daten

Kontaktmesser	6,3 x 0,8 mm nach DIN 46244
Brückenleiter	Schaltlitze LiY 0,75 mm² nach H05V-K
Kontaktierung mit	Steckverbindern 3611, 3615, 3623, 3626, Steckverbindern nach RAST-5-Standard

4. Elektrische Daten (bei T_U 20 °C)

Bemessungsstrom	10 A bei T_U 70 °C
Bemessungsspannung[2]	250 V AC
Isolierstoffgruppe[2]	IIIa (IEC)/2 (UL) (CTI ≥ 250)
Kriechstrecke	4,2 mm
Luftstrecke	4,2 mm
Isolationswiderstand	> 10 GΩ

[1] Bauteil glühdrahtbeständig (GWT 750 °C), Prüfung nach IEC 60695-2-11, Beurteilung nach IEC 60335-1 (Flamme < 2 s)
[2] nach DIN EN 60664/IEC 60664, CTI UL-Klassifizierung nach ANSI/UL 746A

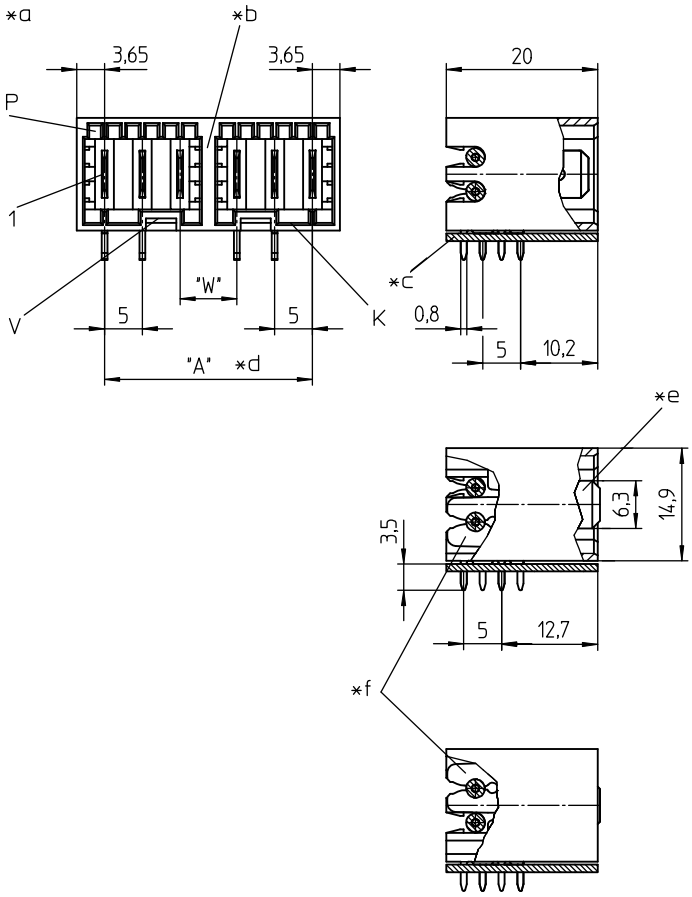

VDE Reg.-Nr. 135721

*a K = Kodierung
K = keying
K = codage

P = Positionierung
P = positioning
P = positionnement

V = Raum für Verriegelung
V = space for lock
V = emplacement pour verrouillage

*b Zwischenwand
partitioning
séparation

*c Leiterplatte
printed circuit board
carte imprimée

*d A = (P - 1) x 5 + (W_1/W_2 - 5) x Y,
max. 135 mm bei einteiligem Kontaktträger
max 135 mm for a one-piece insulating body
max. 135 mm pour un corps isolant monobloc

P = Polzahl/poles/pôles

W = Abstand/distance: W_1 = 7,5 mm (standard), W_2 = 10,0 mm

Y = Anzahl Zwischenwände (je 12 Kontakte mindestens 1 Zwischenwand)
Y = number of partitions (at least 1 partition every 12 contacts)
Y = nombre de séparations (au moins 1 séparation tous les 12 contacts)

*e Schutzleiterkontakt 1,5 mm voreilend, auf jeder Position möglich
pre-mating protective contact, protruding 1.5 mm, possible at any position
contact de protection avancé à 1,5 mm, possible à n'importe quelle position

*f Schneidklemmkontakte mit Null-/Schutzleiterbrücken
insulation displacement contacts with neutral/protective conductor bridge
contacts à déplacement d'isolant aux conducteur neutre/de protection ponté

*g Maß für Pressanpassung der Lötstifte in der Leiterplatte
measure for press-fit of solder pins in printed circuit board
mesure pour autofixation sur carte imprimée par pression

*h Lochbild in der Leiterplatte, von der Lötseite gesehen
printed circuit board layout, solder side view
modèle de la carte imprimée, vue du côté à souder

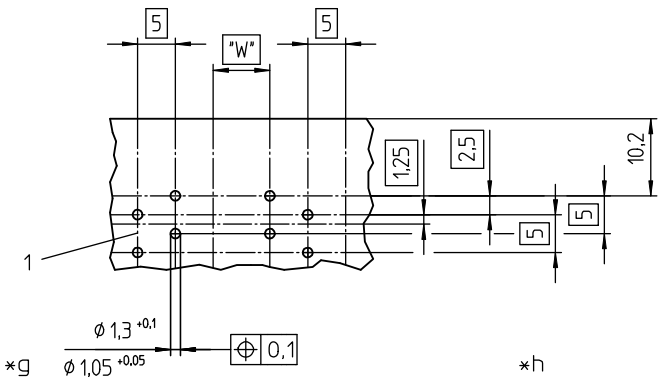

3678

RAST 5 tab header, angular, with partitions, neutral and/or protective conductor bridge in insulation displacement technology (IDT) and lower side lock

1. Temperature range -40 °C/+120 °C

2. Materials

Insulating body[1]	PA GF, V0 according to UL 94
Contact tab	
without insulation displacem. terminal	CuZn, pre-nickeled and tinned
with insulation displacement terminal	CuSn, pre-nickeled and tinned

3. Mechanical data

Contact tab	6.3 x 0.8 mm according to DIN 46244
Conductor bridge	stranded wire LiY 0.75 mm² according to H05V-K
Mating with	connectors 3611, 3615, 3623, 3626, connectors acc. to RAST 5 standard

4. Electrical data (at T_{amb} 20 °C)

Rated current	10 A at T_{amb} 70 °C
Rated voltage[2]	250 V AC
Material group[2]	IIIa (IEC)/2 (UL) (CTI ≥ 250)
Creepage distance	4.2 mm
Clearance	4.2 mm
Insulation resistance	> 10 GΩ

[1] component glow wire resistant (GWT 750 °C), testing acc. to IEC 60695-2-11, assessment acc. to IEC 60335-1 (flame < 2 s)
[2] acc. to DIN EN 60664/IEC 60664, CTI UL classification acc. ANSI/UL 746A

3678

Réglette à couteaux RAST 5, angulaire, avec séparations, conducteur neutre et/ou de protection pontés en technologie de déplacement d'isolant et verrouillage en bas

1. Température d'utilisation -40 °C/+120 °C

2. Matériaux

Corps isolant[1]	PA GF, V0 suivant UL 94
Contact à couteau	
sans terminal à déplacement d'isolant	CuZn, sous-nickelé et étamé
avec terminal à déplacement d'isolant	CuSn, sous-nickelé et étamé

3. Caractéristiques mécaniques

Contact à couteau	6,3 x 0,8 mm suivant DIN 46244
Conducteur de pontage	fil multibrin LiY 0,75 mm² suivant H05V-K
Raccordement avec	connecteurs 3611, 3615, 3623, 3626, connecteurs suivant standard RAST 5

4. Caractéristiques électriques (à T_{amb} 20 °C)

Courant assigné	10 A à T_{amb} 70 °C
Tension assignée[2]	250 V AC
Groupe de matériau[2]	IIIa (CEI)/2 (UL) (CTI ≥ 250)
Distance d'isolement	4,2 mm
Ligne de fuite	4,2 mm
Résistance d'isolement	> 10 GΩ

[1] composant résistant à fil incandescant (GWT 750 °C), essai suivant CEI 60695-2-11, évaluation suivant CEI 60335-1 (flamme < 2 s)
[2] suivant DIN EN 60664/CEI 60664, CTI UL classification suivant ANSI/UL 746A

Kontakttypen
types of contacts
types de contacts

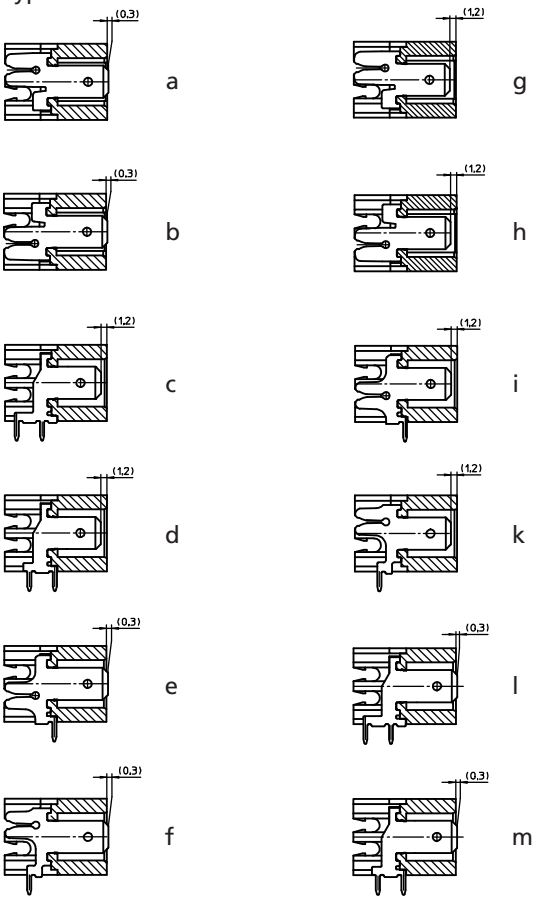

Bestellbezeichnung* Designation* Désignation*	Polzahl Poles Pôles
3678	**3–27**

* Die Bestellbezeichnung wird projektbezogen ergänzt.
A project-specific suffix to the designation will be assigned.
Un suffixe spécifique au projet sera ajouté à la désignation.

Verpackung: im Karton
Packaging: in a cardboard box
Emballage: dans un carton

Die Messer- und Buchsenleisten 367... und 368... bilden ein frei konfigurierbares Steckverbindersystem. Die gezeigten Abbildungen sind Beispiele. Neben der Kodierung nach RAST-5-Standard (vgl. Umschlaginnenseite und Seite 5.84) sind die Zwischenwände sowie die Positionen der gebrückten Null- und Schutzleiterkontakte frei wählbar.

The tab headers and socket boards 367... and 368... make up a connector system free to configure. The given illustrations are examples. Besides keying according to RAST 5 standard (see inner cover and page 5.84) the partitions and the positions of the bridged neutral and protective conductor contacts are free to choose.

Les réglettes à couteaux et prises femelles 367... et 368... forment un système de connecteurs configurable à libre choix. Les images montrent des exemples. Outre le codage suivant le standard RAST 5 (voir au côté intérieur de la couverture à la page 5.84) les séparations et les positions des contacts des conducteurs neutre et de protection pontés sont à libre choix.

RAST-5-Steckverbinder, Raster 5,0 mm
RAST 5 connectors, pitch 5.0 mm
Connecteurs RAST 5, pas 5,0 mm

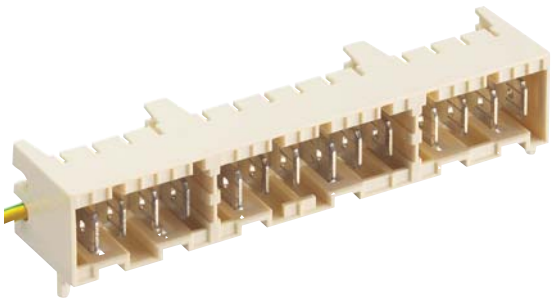

3679

RAST-5-Messerleiste, abgewinkelt, mit Zwischenwänden, Null- und/oder Schutzleiterbrücke in Schneidklemmtechnik (SKT), mit untenliegender Verriegelung, hohe Bauform, mit Positionierungszapfen

1. Temperaturbereich -40 °C/+120 °C

2. Werkstoffe

Kontaktträger[1]	PA GF, V0 nach UL 94
Kontaktmesser	
ohne Schneidklemmanschluss	CuZn, unternickelt und verzinnt
mit Schneidklemmanschluss	CuSn, unternickelt und verzinnt

3. Mechanische Daten

Kontaktmesser	6,3 x 0,8 mm nach DIN 46244
Brückenleiter	Schaltlitze LiY 0,75 mm² nach H05V-K
Kontaktierung mit	Steckverbindern 3611, 3615, 3623, 3626, Steckverbindern nach RAST-5-Standard

4. Elektrische Daten (bei T_U 20 °C)

Bemessungsstrom	10 A bei T_U 70 °C
Bemessungsspannung[2]	250 V AC
Isolierstoffgruppe[2]	IIIa (IEC)/2 (UL) (CTI ≥ 250)
Kriechstrecke	4,2 mm
Luftstrecke	4,2 mm
Isolationswiderstand	> 10 GΩ

1 Bauteil glühdrahtbeständig (GWT 750 °C), Prüfung nach IEC 60695-2-11, Beurteilung nach IEC 60335-1 (Flamme < 2 s)
2 nach DIN EN 60664/IEC 60664, CTI UL-Klassifizierung nach ANSI/UL 746A

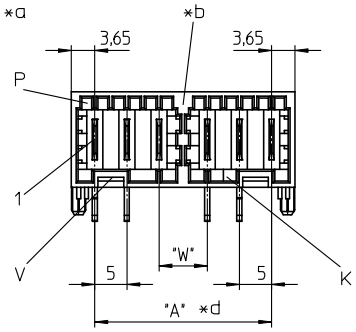

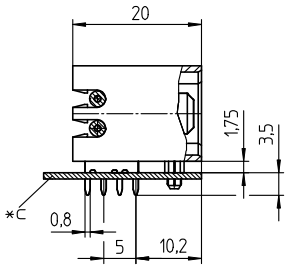

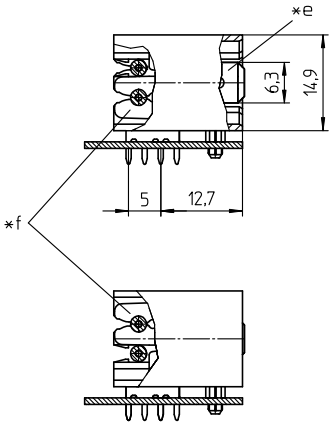

VDE Reg.-Nr. 135721

*a K = Kodierung
K = keying
K = codage

P = Positionierung
P = positioning
P = positionnement

V = Raum für Verriegelung
V = space for lock
V = emplacement pour verrouillage

*b Zwischenwand
partitioning
séparation

*c Leiterplatte
printed circuit board
carte imprimée

*d A = (P - 1) x 5 + (W_1/W_2 - 5) x Y,
max. 135 mm bei einteiligem Kontaktträger
max 135 mm for a one-piece insulating body
max. 135 mm pour un corps isolant monobloc

P = Polzahl/poles/pôles

W = Abstand/distance: W_1 = 7,5 mm (standard), W_2 = 10,0 mm

Y = Anzahl Zwischenwände (je 12 Kontakte mindestens 1 Zwischenwand)
Y = number of partitions (at least 1 partition every 12 contacts)
Y = nombre de séparations (au moins 1 séparation tous les 12 contacts)

*e Schutzleiterkontakt 1,5 mm voreilend, auf jeder Position möglich
pre-mating protective contact, protruding 1.5 mm, possible at any position
contact de protection avancé à 1,5 mm, possible à n'importe quelle position

*f Schneidklemmkontakte mit Null-/Schutzleiterbrücken
insulation displacement contacts with neutral/protective conductor bridge
contacts à déplacement d'isolant aux conducteur neutre/de protection ponté

*g Maß für Pressanpassung der Lötstifte in der Leiterplatte
measure for press-fit of solder pins in printed circuit board
mesure pour autofixation sur carte imprimée par pression

*h Lochbild in der Leiterplatte, von der Lötseite gesehen
printed circuit board layout, solder side view
modèle de la carte imprimée, vue du côté à souder

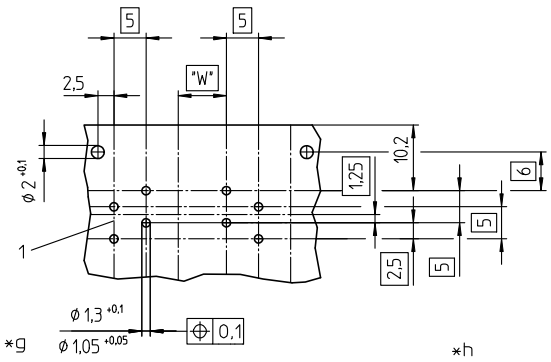

3679

RAST 5 tab header, angular, with partitions, neutral and/or protective conductor bridge in insulation displacement technology (IDT), with lower side lock, higher version, with positioning spigot

1. Temperature range -40 °C/+120 °C

2. Materials

Insulating body[1]	PA GF, V0 according to UL 94
Contact tab	
without insulation displacem. terminal	CuZn, pre-nickeled and tinned
with insulation displacement terminal	CuSn, pre-nickeled and tinned

3. Mechanical data

Contact tab	6.3 x 0.8 mm according to DIN 46244
Conductor bridge	stranded wire LiY 0.75 mm² according to H05V-K
Mating with	connectors 3611, 3615, 3623, 3626, connectors acc. to RAST 5 standard

4. Electrical data (at T_{amb} 20 °C)

Rated current	10 A at T_{amb} 70 °C
Rated voltage[2]	250 V AC
Material group[2]	IIIa (IEC)/2 (UL) (CTI ≥ 250)
Creepage distance	4.2 mm
Clearance	4.2 mm
Insulation resistance	> 10 GΩ

[1] component glow wire resistant (GWT 750 °C), testing acc. to IEC 60695-2-11, assessment acc. to IEC 60335-1 (flame < 2 s)
[2] acc. to DIN EN 60664/IEC 60664, CTI UL classification acc. ANSI/UL 746A

3679

Réglette à couteaux RAST 5, angulaire, avec séparations, conducteur neutre et/ou de protection pontés en technologie de déplacement d'isolant, avec verrouillage en bas, version surélevée, avec goujons de positionnement

1. Température d'utilisation -40 °C/+120 °C

2. Matériaux

Corps isolant[1]	PA GF, V0 suivant UL 94
Contact à couteau	
sans terminal à déplacement d'isolant	CuZn, sous-nickelé et étamé
avec terminal à déplacement d'isolant	CuSn, sous-nickelé et étamé

3. Caractéristiques mécaniques

Contact à couteau	6,3 x 0,8 mm suivant DIN 46244
Conducteur de pontage	fil multibrin LiY 0,75 mm² suivant H05V-K
Raccordement avec	connecteurs 3611, 3615, 3623, 3626, connecteurs suivant standard RAST 5

4. Caractéristiques électriques (à T_{amb} 20 °C)

Courant assigné	10 A à T_{amb} 70 °C
Tension assignée[2]	250 V AC
Groupe de matériau[2]	IIIa (CEI)/2 (UL) (CTI ≥ 250)
Distance d'isolement	4,2 mm
Ligne de fuite	4,2 mm
Résistance d'isolement	> 10 GΩ

[1] composant résistant à fil incandescant (GWT 750 °C), essai suivant CEI 60695-2-11, évaluation suivant CEI 60335-1 (flamme < 2 s)
[2] suivant DIN EN 60664/CEI 60664, CTI UL classification suivant ANSI/UL 746A

Kontakttypen
types of contacts
types de contacts

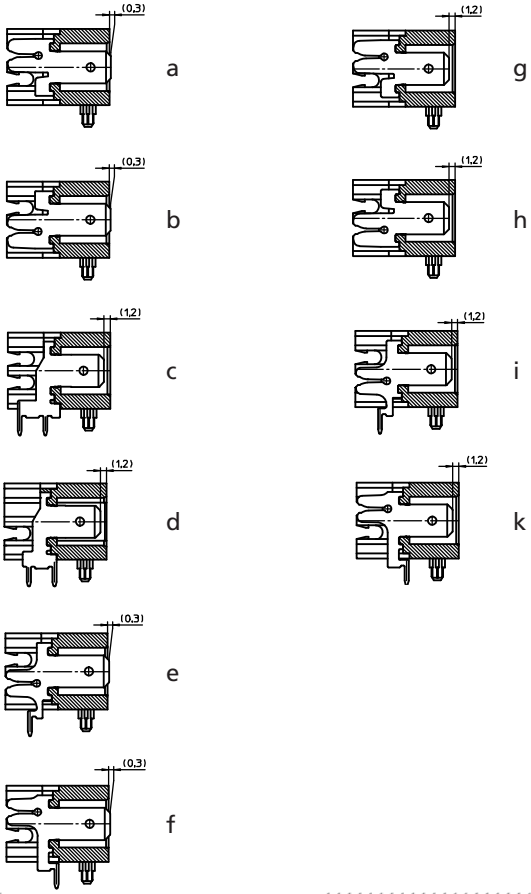

Bestellbezeichnung* Designation* Désignation*	Polzahl Poles Pôles
3679	**3–27**

* Die Bestellbezeichnung wird projektbezogen ergänzt.
A project-specific suffix to the designation will be assigned.
Un suffixe spécifique au projet sera ajouté à la désignation.

Verpackung: im Karton
Packaging: in a cardboard box
Emballage: dans un carton

Die Messer- und Buchsenleisten 367... und 368... bilden ein frei konfigurierbares Steckverbindersystem. Die gezeigten Abbildungen sind Beispiele. Neben der Kodierung nach RAST-5-Standard (vgl. Umschlaginnenseite und Seite 5.84) sind die Zwischenwände sowie die Positionen der gebrückten Null- und Schutzleiterkontakte frei wählbar.

The tab headers and socket boards 367... and 368... make up a connector system free to configure. The given illustrations are examples. Besides keying according to RAST 5 standard (see inner cover and page 5.84) the partitions and the positions of the bridged neutral and protective conductor contacts are free to choose.

Les réglettes à couteaux et prises femelles 367... et 368... forment un système de connecteurs configurable à libre choix. Les images montrent des exemples. Outre le codage suivant le standard RAST 5 (voir au côté intérieur de la couverture à la page 5.84) les séparations et les positions des contacts des conducteurs neutre et de protection pontés sont à libre choix.

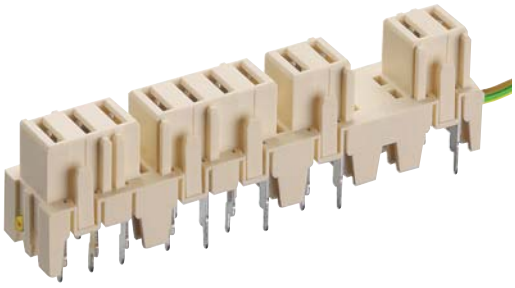

3686

RAST-5-Buchsenleiste, stehend, mit Zwischenräumen und Null- und/oder Schutzleiterbrücke in Schneidklemmtechnik (SKT)

1.	**Temperaturbereich**	-25 °C/+120 °C
2.	**Werkstoffe**	
	Kontaktträger[1]	PA GF, V0 nach UL 94
	Kontaktfeder	CuSn, verzinnt
3.	**Mechanische Daten**	
	Steckkraft/Kontakt[2]	≤ 4,0 N
	Ziehkraft/Kontakt[2]	≥ 1,0 N
	Ausdrückkraft/Kontakt aus Kontaktträger	≥ 4,0 N
	Brückenleiter	Schaltlitze LiY 0,75 mm² nach H05V-K
	Kontaktierung mit	Messerleisten 3618, 3647, Messerleisten nach RAST-5-Standard
4.	**Elektrische Daten** (bei T_U 20 °C)	
	Durchgangswiderstand	≤ 5 mΩ
	Bemessungsstrom	10 A bei T_U 70 °C
	Bemessungsspannung[3]	250 V AC
	Isolierstoffgruppe[3]	IIIa (CTI ≥ 350)
	Kriechstrecke	≥ 4,0 mm
	Luftstrecke	≥ 4,0 mm
	Isolationswiderstand	> 10 GΩ

[1] Bauteil glühdrahtbeständig (GWT 750 °C), Prüfung nach IEC 60695-2-11, Beurteilung nach IEC 60335-1 (Flamme < 2 s)
[2] gemessen mit einem polierten Stahlflachstift, Nennmaß 0,8 mm
[3] nach DIN EN 60664/IEC 60664

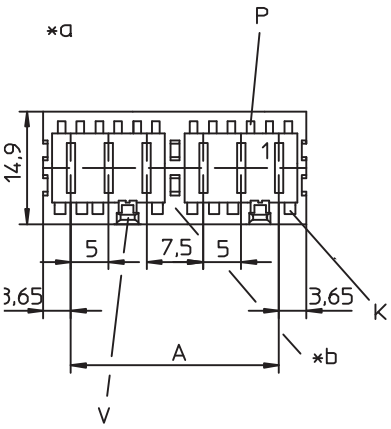

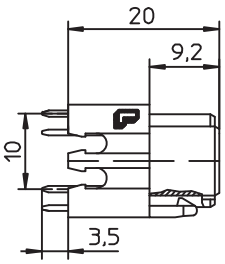

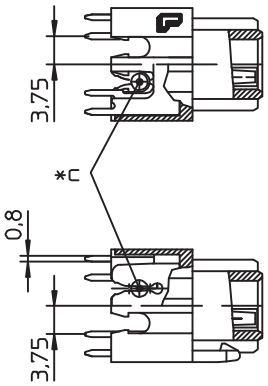

VDE Reg.-Nr. 115840

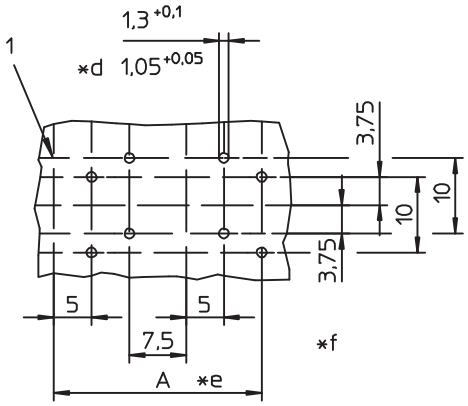

*a K = Kodierung
K = keying
K = codage

P = Positionierung
P = positioning
P = positionnement

V = Raum für Verriegelung
V = space for lock
V = emplacement pour verrouillage

*b Zwischenraum für Wände der Messerleisten
space for frames of tab headers
emplacement pour cadres des réglettes à couteaux

*c Null- und Schutzleiterbrücke
neutral and protective conductor bridge
conducteurs neutre et de protection pontés

*d Maß für Presssitz auf der Leiterplatte
measure for press-fit on printed circuit board
mesure pour autofixation sur carte imprimée par pression

*e A = (P - 1) x 5 + (Z x 2,5)

P = Polzahl
P = poles
P = pôles

Z = Anzahl Zwischenräume für Wände der Messerleisten
Z = number of spaces for frames of tab headers
Z = nombre d'emplacements pour cadres des réglettes à couteaux

*f Lochbild in der Leiterplatte, von der Bauteilseite gesehen
printed circuit board layout, components side view
modèle de la carte imprimée, vue du côté à équiper

3686

RAST 5 socket board, upright, with partitions and neutral and/or protective conductor bridge in insulation displacement technology (IDT)

1. Temperature range -25 °C/+120 °C

2. Materials

Insulating body[1]	PA GF, V0 according to UL 94
Contact spring	CuSn, tinned

3. Mechanical data

Insertion force/contact[2]	≤ 4.0 N
Withdrawal force/contact[2]	≥ 1.0 N
Expression force/contact from body	≥ 4.0 N
Conductor bridge	stranded wire LiY 0.75 mm² according to H05V-K
Mating with	tab headers 3618, 3647, tab headers acc. to RAST 5 standard

4. Electrical data (at T_{amb} 20 °C)

Contact resistance	≤ 5 mΩ
Rated current	10 A at T_{amb} 70 °C
Rated voltage[3]	250 V AC
Material group[3]	IIIa (CTI ≥ 350)
Creepage distance	≥ 4.0 mm
Clearance	≥ 4.0 mm
Insulation resistance	> 10 GΩ

1 component glow wire resistant (GWT 750 °C), testing acc. to IEC 60695-2-11, assessment acc. to IEC 60335-1 (flame < 2 s)
2 measured with a polished flat steel pin, nominal thickness 0.8 mm
3 according to DIN EN 60664/IEC 60664

3686

Réglette à prises femelles RAST 5, droite, avec séparations et conducteur neutre et/ou de protection pontés en technologie de déplacement d'isolant

1. Température d'utilisation -25 °C/+120 °C

2. Matériaux

Corps isolant[1]	PA GF, V0 suivant UL 94
Ressort de contact	CuSn, étamé

3. Caractéristiques mécaniques

Force d'insertion/contact[2]	≤ 4,0 N
Force de séparation/contact[2]	≥ 1,0 N
Force d'expression/contact du corps isolant	≥ 4,0 N
Conducteur de pontage	fil multibrin LiY 0,75 mm² suivant H05V-K
Raccordement avec	réglettes à couteaux 3618, 3647, réglettes à couteaux suivant standard RAST 5

4. Caractéristiques électriques (à T_{amb} 20 °C)

Résistance de contact	≤ 5 mΩ
Courant assigné	10 A à T_{amb} 70 °C
Tension assignée[3]	250 V AC
Groupe de matériau[3]	IIIa (CTI ≥ 350)
Distance d'isolement	≥ 4,0 mm
Ligne de fuite	≥ 4,0 mm
Résistance d'isolement	> 10 GΩ

1 composant résistant à fil incandescant (GWT 750 °C), essai suivant CEI 60695-2-11, évaluation suivant CEI 60335-1 (flamme < 2 s)
2 mesurée avec une tige plate d'acier poli, épaisseur nominale 0,8 mm
3 suivant DIN EN 60664/CEI 60664

Kontakttypen
types of contacts
types de contacts

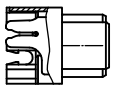
a

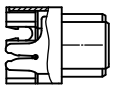
b

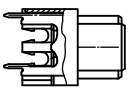
c

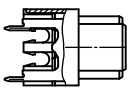
d

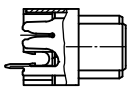
e

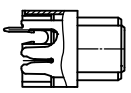
f

Bestellbezeichnung* Designation* Désignation*	Polzahl Poles Pôles
3686	2–26

* Die Bestellbezeichnung wird projektbezogen ergänzt.
A project-specific suffix to the designation will be assigned.
Un suffixe spécifique au projet sera ajouté à la désignation.

Verpackung: im Karton
Packaging: in a cardboard box
Emballage: dans un carton

Die Messer- und Buchsenleisten 367... und 368... bilden ein frei konfigurierbares Steckverbindersystem. Die gezeigten Abbildungen sind Beispiele. Neben der Kodierung nach RAST-5-Standard (vgl. Umschlaginnenseite und Seite 5.84) sind die Zwischenräume sowie die Positionen der gebrückten Null- und Schutzleiterkontakte frei wählbar.

The tab headers and socket boards 367... and 368... make up a connector system free to configure. The given illustrations are examples. Besides keying according to RAST 5 standard (see inner cover and page 5.84) the partitions and the positions of the bridged neutral and protective conductor contacts are free to choose.

Les réglettes à couteaux et prises femelles 367... et 368... forment un système de connecteurs configurable à libre choix. Les images montrent des exemples. Outre le codage suivant le standard RAST 5 (voir au côté intérieur de la couverture à la page 5.84) les séparations et les positions des contacts des conducteurs neutre et de protection pontés sont à libre choix.

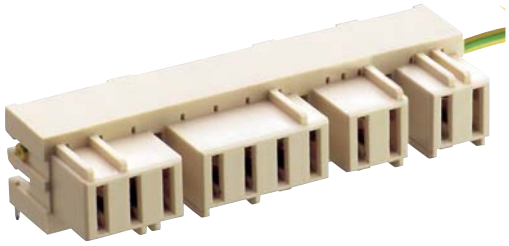

3687

RAST-5-Buchsenleiste, abgewinkelt, mit Zwischenräumen und Null- und/ oder Schutzleiterbrücke in Schneidklemmtechnik (SKT)

1. Temperaturbereich -25 °C/+120 °C

2. Werkstoffe

Kontaktträger[1]	PA GF, V0 nach UL 94
Kontaktfeder	CuSn, verzinnt

3. Mechanische Daten

Steckkraft/Kontakt[2]	≤ 4,0 N
Ziehkraft/Kontakt[2]	≥ 1,0 N
Ausdrückkraft/Kontakt aus Kontaktträger	≥ 4,0 N
Brückenleiter	Schaltlitze LiY 0,75 mm² nach H05V-K
Kontaktierung mit	Messerleisten 3618, 3647, Messerleisten nach RAST-5-Standard

4. Elektrische Daten (bei T_U 20 °C)

Durchgangswiderstand	≤ 5 mΩ
Bemessungsstrom	10 A bei T_U 70 °C
Bemessungsspannung[3]	250 V AC
Isolierstoffgruppe[3]	IIIa (CTI ≥ 350)
Kriechstrecke	≥ 4,0 mm
Luftstrecke	≥ 4,0 mm
Isolationswiderstand	> 10 GΩ

[1] Bauteil glühdrahtbeständig (GWT 750 °C), Prüfung nach IEC 60695-2-11, Beurteilung nach IEC 60335-1 (Flamme < 2 s)
[2] gemessen mit einem polierten Stahlflachstift, Nennmaß 0,8 mm
[3] nach DIN EN 60664/IEC 60664

VDE Reg.-Nr. 115840

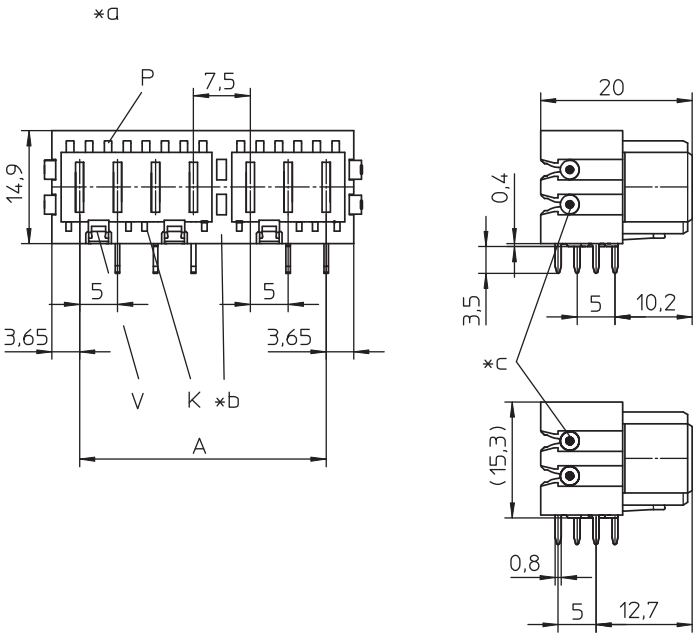

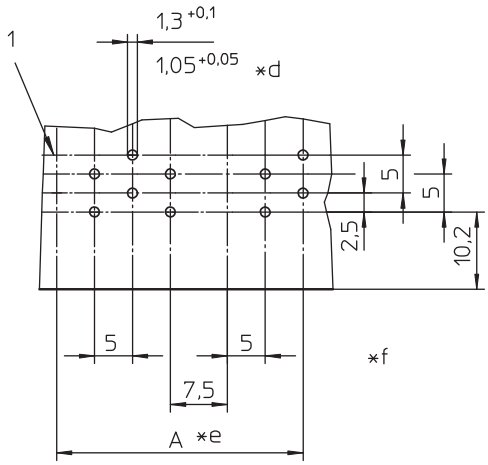

*a K = Kodierung
K = keying
K = codage

P = Positionierung
P = positioning
P = positionnement

V = Raum für Verriegelung
V = space for lock
V = emplacement pour verrouillage

*b Zwischenraum für Wände der Messerleisten
space for frames of tab headers
emplacement pour cadres des réglettes à couteaux

*c Null- und Schutzleiterbrücke
neutral and protective conductor bridge
conducteurs neutre et de protection pontés

*d Maß für Presssitz auf der Leiterplatte
measure for press-fit on printed circuit board
mesure pour autofixation sur carte imprimée par pression

*e A = (P - 1) x 5 + (Z x 2,5)

P = Polzahl
P = poles
P = pôles

Z = Anzahl Zwischenräume für Wände der Messerleisten
Z = number of spaces for frames of tab headers
Z = nombre d'emplacements pour cadres des réglettes à couteaux

*f Lochbild in der Leiterplatte, von der Bauteilseite gesehen
printed circuit board layout, components side view
modèle de la carte imprimée, vue du côté à équiper

3687

RAST 5 socket board, angular, with partitions and neutral and/or protective conductor bridge in insulation displacement technique (IDT)

1. Temperature range -25 °C/+120 °C

2. Materials

Insulating body[1]	PA GF, V0 according to UL 94
Contact spring	CuSn, tinned

3. Mechanical data

Insertion force/contact[2]	≤ 4.0 N
Withdrawal force/contact[2]	≥ 1.0 N
Expression force/contact from body	≥ 4.0 N
Conductor bridge	stranded wire LiY 0.75 mm² according to H05V-K
Mating with	tab headers 3618, 3647, tab headers acc. to RAST 5 standard

4. Electrical data (at T_{amb} 20 °C)

Contact resistance	≤ 5 mΩ
Rated current	10 A at T_{amb} 70 °C
Rated voltage[3]	250 V AC
Material group[3]	IIIa (CTI ≥ 350)
Creepage distance	≥ 4.0 mm
Clearance	≥ 4.0 mm
Insulation resistance	> 10 GΩ

1 component glow wire resistant (GWT 750 °C), testing acc. to IEC 60695-2-11, assessment acc. to IEC 60335-1 (flame < 2 s)
2 measured with a polished flat steel pin, nominal thickness 0.8 mm
3 according to DIN EN 60664/IEC 60664

3687

Réglette à prises femelles RAST 5, angulaire, avec séparations et conducteur neutre et/ou de protection pontés en technologie de déplacement d'isolant

1. Température d'utilisation -25 °C/+120 °C

2. Matériaux

Corps isolant[1]	PA GF, V0 suivant UL 94
Ressort de contact	CuSn, étamé

3. Caractéristiques mécaniques

Force d'insertion/contact[2]	≤ 4,0 N
Force de séparation/contact[2]	≥ 1,0 N
Force d'expression/contact du corps isolant	≥ 4,0 N
Conducteur de pontage	fil multibrin LiY 0,75 mm² suivant H05V-K
Raccordement avec	réglettes à couteaux 3618, 3647, réglettes à couteaux suivant standard RAST 5

4. Caractéristiques électriques (à T_{amb} 20 °C)

Résistance de contact	≤ 5 mΩ
Courant assigné	10 A à T_{amb} 70 °C
Tension assignée[3]	250 V AC
Groupe de matériau[3]	IIIa (CTI ≥ 350)
Distance d'isolement	≥ 4,0 mm
Ligne de fuite	≥ 4,0 mm
Résistance d'isolement	> 10 GΩ

1 composant résistant à fil incandescant (GWT 750 °C), essai suivant CEI 60695-2-11, évaluation suivant CEI 60335-1 (flamme < 2 s)
2 mesurée avec une tige plate d'acier poli, épaisseur nominale 0,8 mm
3 suivant DIN EN 60664/CEI 60664

Kontakttypen
types of contacts
types de contacts

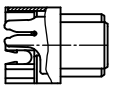
a

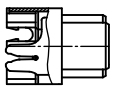
b

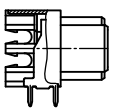
c

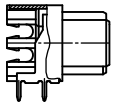
d

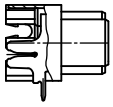
e

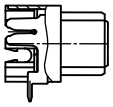
f

Bestellbezeichnung* Designation* Désignation*	Polzahl Poles Pôles
3687	**2–26**

* Die Bestellbezeichnung wird projektbezogen ergänzt.
A project-specific suffix to the designation will be assigned.
Un suffixe spécifique au projet sera ajouté à la désignation.

Verpackung: im Karton
Packaging: in a cardboard box
Emballage: dans un carton

Die Messer- und Buchsenleisten 367... und 368... bilden ein frei konfigurierbares Steckverbindersystem. Die gezeigten Abbildungen sind Beispiele. Neben der Kodierung nach RAST-5-Standard (vgl. Umschlaginnenseite und Seite 5.84) sind die Zwischenräume sowie die Positionen der gebrückten Null- und Schutzleiterkontakte frei wählbar.

The tab headers and socket boards 367... and 368... make up a connector system free to configure. The given illustrations are examples. Besides keying according to RAST 5 standard (see inner cover and page 5.84) the partitions and the positions of the bridged neutral and protective conductor contacts are free to choose.

Les réglettes à couteaux et prises femelles 367... et 368... forment un système de connecteurs configurable à libre choix. Les images montrent des exemples. Outre le codage suivant le standard RAST 5 (voir au côté intérieur de la couverture à la page 5.84) les séparations et les positions des contacts des conducteurs neutre et de protection pontés sont à libre choix.

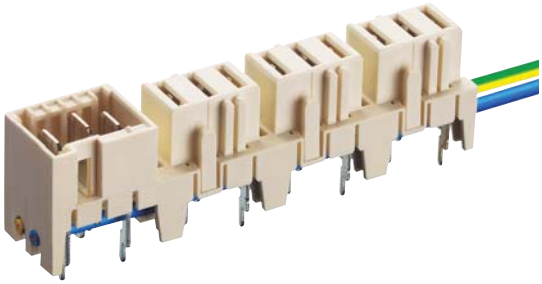

3680

Kombinierte RAST-5-Messer-/Buchsenleiste, stehend, mit Zwischenwänden/-räumen und Null- und/oder Schutzleiterbrücke in Schneidklemmtechnik (SKT)

1. Temperaturbereich -40 °C/+120 °C

2. Werkstoffe

Kontaktträger[1]	PA GF, V0 nach UL 94
Kontaktmesser	
ohne Schneidklemmanschluss	CuZn, unternickelt und verzinnt
mit Schneidklemmanschluss	CuSn, unternickelt und verzinnt
Kontaktfeder	CuSn, verzinnt

3. Mechanische Daten

Messerleiste

Kontaktmesser	6,3 x 0,8 mm nach DIN 46244
Kontaktierung mit	Steckverbindern 3611, 3615, 3623, 3626, 3647, Steckverbindern nach RAST-5-Standard

Buchsenleiste

Steckkraft/Kontakt[2]	≤ 4,0 N
Ziehkraft/Kontakt[2]	≥ 1,0 N
Ausdrückkraft/Kontakt aus Kontaktträger	≥ 4,0 N
Kontaktierung mit	Messerleisten 3618, 3647, Messerleisten nach RAST-5-Standard
Brückenleiter	Schaltlitze LiY 0,75 mm² nach H05V-K

4. Elektrische Daten (bei T_U 20 °C)

Durchgangswiderstand	≤ 5 mΩ
Bemessungsstrom	10 A bei T_U 70 °C
Bemessungsspannung[3]	250 V AC
Isolierstoffgruppe[3]	IIIa (CTI ≥ 350)
Kriechstrecke	≥ 4,0 mm
Luftstrecke	≥ 4,0 mm
Isolationswiderstand	> 10 GΩ

[1] Bauteil glühdrahtbeständig (GWT 750 °C), Prüfung nach IEC 60695-2-11, Beurteilung nach IEC 60335-1 (Flamme < 2 s)
[2] gemessen mit einem polierten Stahlflachstift, Nennmaß 0,8 mm
[3] nach DIN EN 60664/IEC 60664

VDE Reg.-Nr. 116633

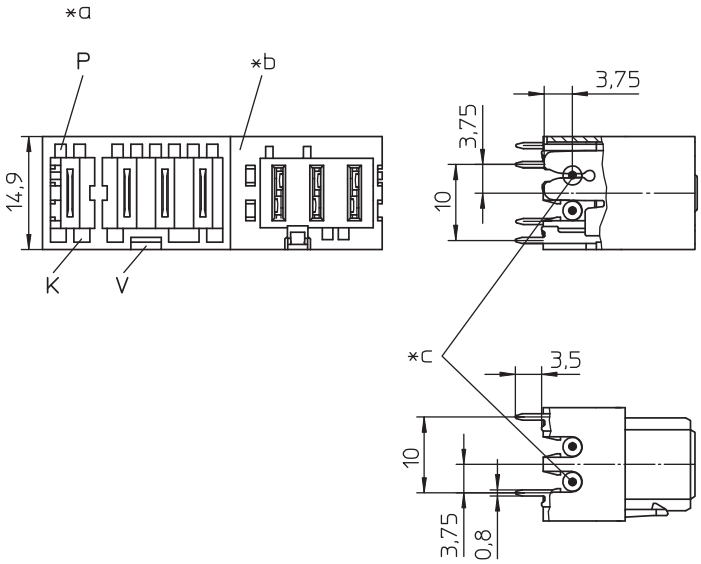

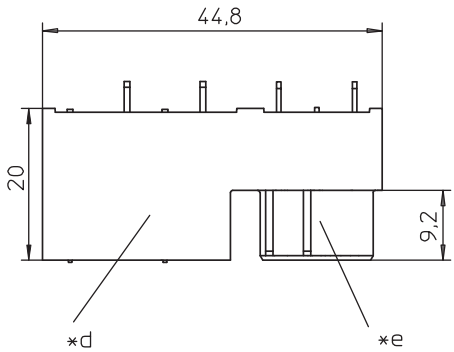

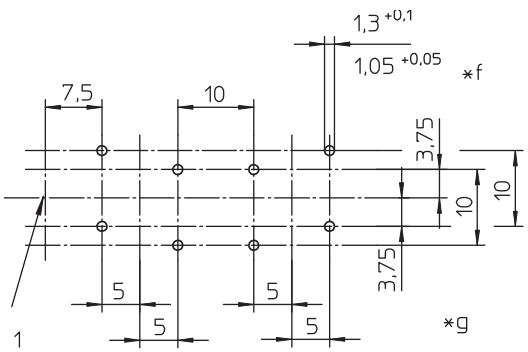

*a K = Kodierung
K = keying
K = codage

P = Positionierung
P = positioning
P = positionnement

V = Raum für Verriegelung
V = space for lock
V = emplacement pour verrouillage

*b Zwischenraum für Wände der Messerleisten
space for frames of tab headers
emplacement pour cadres des réglettes à couteaux

*c Null- und Schutzleiterbrücke
neutral and protective conductor bridge
conducteurs neutre et de protection pontés

*d Messerleiste
tab header
réglette à couteaux

*e Buchsenleiste
socket board
réglette à prises femelles

*f Maß für Presssitz auf der Leiterplatte
measure for press-fit on printed circuit board
mesure pour autofixation sur carte imprimée par pression

*g Lochbild in der Leiterplatte, von der Bauteilseite gesehen
printed circuit board layout, components side view
modèle de la carte imprimée, vue du côté à équiper

3680

Combined RAST 5 tab and socket board, upright, with partitions and neutral and/or protective conductor bridge in insulation displacement technology (IDT)

1. Temperature range -40 °C/+120 °C

2. Materials

Insulating body[1]	PA GF, V0 according to UL 94
Contact tab	
without insulation displacem. terminal	CuZn, pre-nickeled and tinned
with insulation displacement terminal	CuSn, pre-nickeled and tinned
Contact spring	CuSn, tinned

3. Mechanical data

Tab header

Contact tab	6.3 x 0.8 mm according to DIN 46244
Mating with	connectors 3611, 3615, 3623, 3626, 3647, connectors acc. to RAST 5 standard

Socket board

Insertion force/contact[2]	≤ 4.0 N
Withdrawal force/contact[2]	≥ 1.0 N
Expression force/contact from body	≥ 4.0 N
Mating with	tab headers 3618, 3647, tab headers acc. to RAST 5 standard
Conductor bridge	stranded wire LiY 0.75 mm² according to H05V-K

4. Electrical data (at T_{amb} 20 °C)

Contact resistance	≤ 5 mΩ
Rated current	10 A at T_{amb} 70 °C
Rated voltage[3]	250 V AC
Material group[3]	IIIa (CTI ≥ 350)
Creepage distance	≥ 4.0 mm
Clearance	≥ 4.0 mm
Insulation resistance	> 10 GΩ

1 component glow wire resistant (GWT 750 °C), testing acc. to IEC 60695-2-11, assessment acc. to IEC 60335-1 (flame < 2 s)
2 measured with a polished flat steel pin, nominal thickness 0.8 mm
3 according to DIN EN 60664/IEC 60664

3680

Réglette combinée à couteaux et prises femelles RAST 5, droite, avec séparations et conducteur neutre et/ou de protection pontés en technologie de déplacement d'isolant

1. Température d'utilisation -40 °C/+120 °C

2. Matériaux

Corps isolant[1]	PA GF, V0 suivant UL 94
Contact à couteau	
sans terminal à déplacement d'isolant	CuZn, sous-nickelé et étamé
avec terminal à déplacement d'isolant	CuSn, sous-nickelé et étamé
Ressort de contact	CuSn, étamé

3. Caractéristiques mécaniques

Réglette à couteaux

Contact à couteau	6,3 x 0,8 mm suivant DIN 42644
Raccordement avec	connecteurs 3611, 3615, 3623, 3626, 3647, connecteurs suivant standard RAST 5

Réglette à prises femelles

Force d'insertion/contact[2]	≤ 4,0 N
Force de séparation/contact[2]	≥ 1,0 N
Force d'expression/contact du corps isolant	≥ 4,0 N
Raccordement avec	réglettes à couteaux 3618, 3647, réglettes à couteaux suivant standard RAST 5
Conducteur de pontage	fil multibrin LiY 0,75 mm² suivant H05V-K

4. Caractéristiques électriques (à T_{amb} 20 °C)

Résistance de contact	≤ 5 mΩ
Courant assigné	10 A à T_{amb} 70 °C
Tension assignée[3]	250 V AC
Groupe de matériau[3]	IIIa (CTI ≥ 350)
Distance d'isolement	≥ 4,0 mm
Ligne de fuite	≥ 4,0 mm
Résistance d'isolement	> 10 GΩ

1 composant résistant à fil incandescant (GWT 750 °C), essai suivant CEI 60695-2-11, évaluation suivant CEI 60335-1 (flamme < 2 s)
2 mesurée avec une tige plate d'acier poli, épaisseur nominale 0,8 mm
3 suivant DIN EN 60664/CEI 60664

Messerkontakttypen
types of tab contacts
types de contacts à couteau

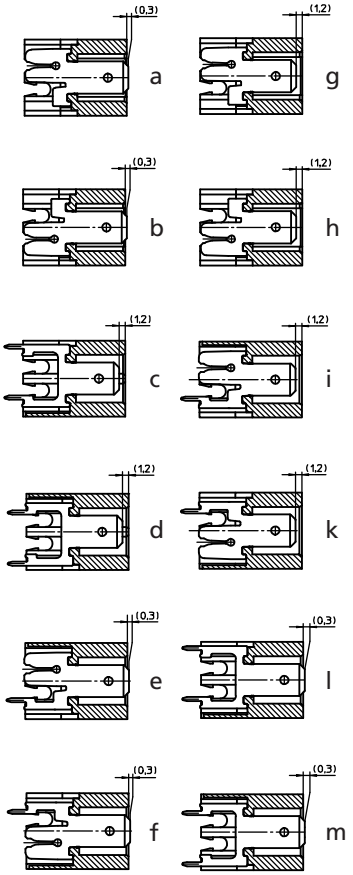

Buchsenkontakttypen
types of socket contacts
types de contacts femelles

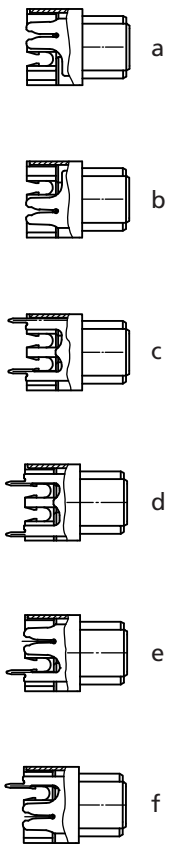

Bestellbezeichnung* Designation* Désignation*	Polzahl Poles Pôles
3680	**2–25**

* Die Bestellbezeichnung wird projektbezogen ergänzt.
A project-specific suffix to the designation will be assigned.
Un suffixe spécifique au projet sera ajouté à la désignation.

Verpackung: im Karton
Packaging: in a cardboard box
Emballage: dans un carton

Die Messer- und Buchsenleisten 367... und 368... bilden ein frei konfigurierbares Steckverbindersystem. Die gezeigten Abbildungen sind Beispiele. Neben der Kodierung nach RAST-5-Standard (vgl. Umschlaginnenseite und Seite 5.84) sind die Zwischenwände und -räume sowie die Positionen der gebrückten Null- und Schutzleiterkontakte frei wählbar.

The tab headers and socket boards 367... and 368... make up a connector system free to configure. The given illustrations are examples. Besides keying according to RAST 5 standard (see inner cover and page 5.84) the partitions and the positions of the bridged neutral and protective conductor contacts are free to choose.

Les réglettes à couteaux et prises femelles 367... et 368... forment un système de connecteurs configurable à libre choix. Les images montrent des exemples. Outre le codage suivant le standard RAST 5 (voir au côté intérieur de la couverture à la page 5.84) les séparations et les positions des contacts des conducteurs neutre et de protection pontés sont à libre choix.

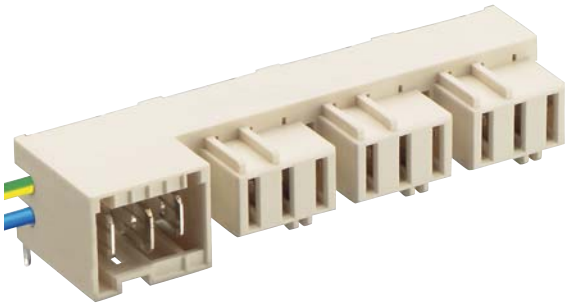

3683

Kombinierte RAST-5-Messer-/Buchsenleiste, abgewinkelt, mit Zwischenwänden/-räumen und Null- und/oder Schutzleiterbrücke in Schneidklemmtechnik (SKT)

1. Temperaturbereich -40 °C/+120 °C

2. Werkstoffe

Kontaktträger[1]	PA GF, V0 nach UL 94
Kontaktmesser	
ohne Schneidklemmanschluss	CuZn, unternickelt und verzinnt
mit Schneidklemmanschluss	CuSn, unternickelt und verzinnt
Kontaktfeder	CuSn, verzinnt

3. Mechanische Daten

Messerleiste

Kontaktmesser	6,3 x 0,8 mm nach DIN 46244
Kontaktierung mit	Steckverbindern 3611, 3615, 3623, 3626, 3647, Steckverbindern nach RAST-5-Standard

Buchsenleiste

Steckkraft/Kontakt[2]	≤ 4,0 N
Ziehkraft/Kontakt[2]	≥ 1,0 N
Ausdrückkraft/Kontakt aus Kontaktträger	≥ 4,0 N
Kontaktierung mit	Messerleisten 3618, 3647, Messerleisten nach RAST-5-Standard
Brückenleiter	Schaltlitze LiY 0,75 mm² nach H05V-K

4. Elektrische Daten (bei T_U 20 °C)

Durchgangswiderstand	≤ 5 mΩ
Bemessungsstrom	10 A bei T_U 70 °C
Bemessungsspannung[3]	250 V AC
Isolierstoffgruppe[3]	IIIa (CTI ≥ 350)
Kriechstrecke	≥ 4,0 mm
Luftstrecke	≥ 4,0 mm
Isolationswiderstand	> 10 GΩ

[1] Bauteil glühdrahtbeständig (GWT 750 °C), Prüfung nach IEC 60695-2-11, Beurteilung nach IEC 60335-1 (Flamme < 2 s)
[2] gemessen mit einem polierten Stahlflachstift, Nennmaß 0,8 mm
[3] nach DIN EN 60664/IEC 60664

VDE Reg.-Nr. 116633

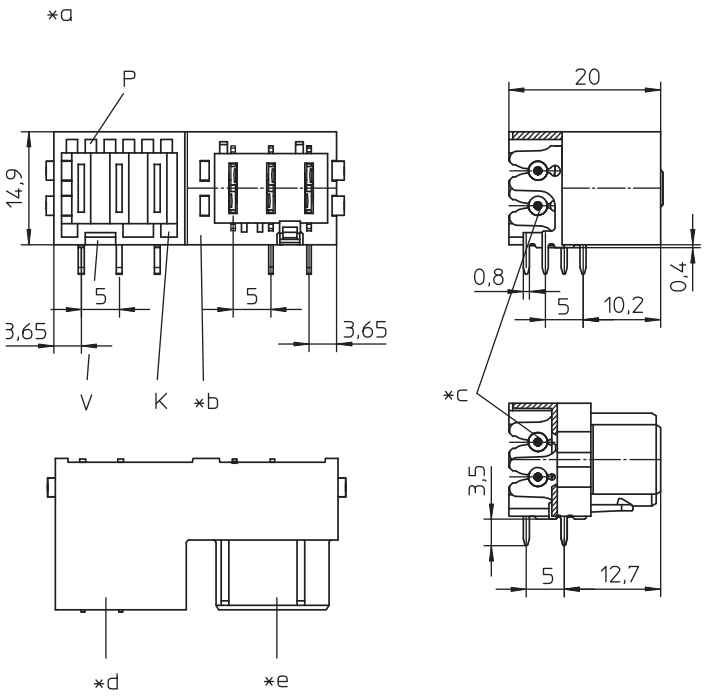

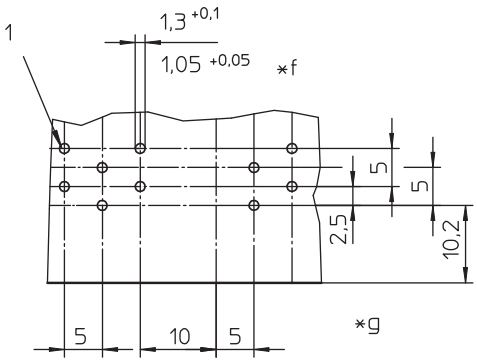

*a K = Kodierung
K = keying
K = codage

P = Positionierung
P = positioning
P = positionnement

V = Raum für Verriegelung
V = space for lock
V = emplacement pour verrouillage

*b Zwischenraum für Wände der Messerleisten
space for frames of tab headers
emplacement pour cadres des réglettes à couteaux

*c Null- und Schutzleiterbrücke
neutral and protective conductor bridge
conducteurs neutre et de protection pontés

*d Messerleiste
tab header
réglette à couteaux

*e Buchsenleiste
socket board
réglette à prises femelles

*f Maß für Presssitz auf der Leiterplatte
measure for press-fit on printed circuit board
mesure pour autofixation sur carte imprimée par pression

*g Lochbild in der Leiterplatte, von der Bauteilseite gesehen
printed circuit board layout, components side view
modèle de la carte imprimée, vue du côté à équiper

3683

Combined RAST 5 tab and socket board, angular, with partitions and neutral and/or protective conductor bridge in insulation displacement technology (IDT)

1. Temperature range -40 °C/+120 °C

2. Materials

Insulating body[1]	PA GF, V0 according to UL 94
Contact tab	
without insulation displacem. terminal	CuZn, pre-nickeled and tinned
with insulation displacement terminal	CuSn, pre-nickeled and tinned
Contact spring	CuSn, tinned

3. Mechanical data

Tab header

Contact tab	6.3 x 0.8 mm according to DIN 46244
Mating with	connectors 3611, 3615, 3623, 3626, 3647, connectors acc. to RAST 5 standard

Socket board

Insertion force/contact[2]	≤ 4.0 N
Withdrawal force/contact[2]	≥ 1.0 N
Expression force/contact from body	≥ 4.0 N
Mating with	tab headers 3618, 3647, tab headers acc. to RAST 5 standard
Conductor bridge	stranded wire LiY 0.75 mm² according to H05V-K

4. Electrical data (at T_{amb} 20 °C)

Contact resistance	≤ 5 mΩ
Rated current	10 A at T_{amb} 70 °C
Rated voltage[3]	250 V AC
Material group[3]	IIIa (CTI ≥ 350)
Creepage distance	≥ 4.0 mm
Clearance	≥ 4.0 mm
Insulation resistance	> 10 GΩ

1 component glow wire resistant (GWT 750 °C), testing acc. to IEC 60695-2-11, assessment acc. to IEC 60335-1 (flame < 2 s)
2 measured with a polished flat steel pin, nominal thickness 0.8 mm
3 according to DIN EN 60664/IEC 60664

3683

Réglette combinée à couteaux et prises femelles RAST 5, angulaire, avec séparations et conducteur neutre et/ou de protection pontés en technologie de déplacement d'isolant

1. Température d'utilisation -40 °C/+120 °C

2. Matériaux

Corps isolant[1]	PA GF, V0 suivant UL 94
Contact à couteau	
sans terminal à déplacement d'isolant	CuZn, sous-nickelé et étamé
avec terminal à déplacement d'isolant	CuSn, sous-nickelé et étamé
Ressort de contact	CuSn, étamé

3. Caractéristiques mécaniques

Réglette à couteaux

Contact à couteau	6,3 x 0,8 mm suivant DIN 42644
Raccordement avec	connecteurs 3611, 3615, 3623, 3626, 3647, connecteurs suivant standard RAST 5

Réglette à prises femelles

Force d'insertion/contact[2]	≤ 4,0 N
Force de séparation/contact[2]	≥ 1,0 N
Force d'expression/contact du corps isolant	≥ 4,0 N
Raccordement avec	connecteurs 3618, 3647, connecteurs suivant standard RAST 5
Conducteur de pontage	fil multibrin LiY 0,75 mm² suivant H05V-K

4. Caractéristiques électriques (à T_{amb} 20 °C)

Résistance de contact	≤ 5 mΩ
Courant assigné	10 A à T_{amb} 70 °C
Tension assignée[3]	250 V AC
Groupe de matériau[3]	IIIa (CTI ≥ 350)
Distance d'isolement	≥ 4,0 mm
Ligne de fuite	≥ 4,0 mm
Résistance d'isolement	> 10 GΩ

1 composant résistant à fil incandescant (GWT 750 °C), essai suivant CEI 60695-2-11, évaluation suivant CEI 60335-1 (flamme < 2 s)
2 mesurée avec une tige plate d'acier poli, épaisseur nominale 0,8 mm
3 suivant DIN EN 60664/CEI 60664

Messerkontakttypen
types of tab contacts
types de contacts à couteau

Buchsenkontakttypen
types of socket contacts
types de contacts femelles

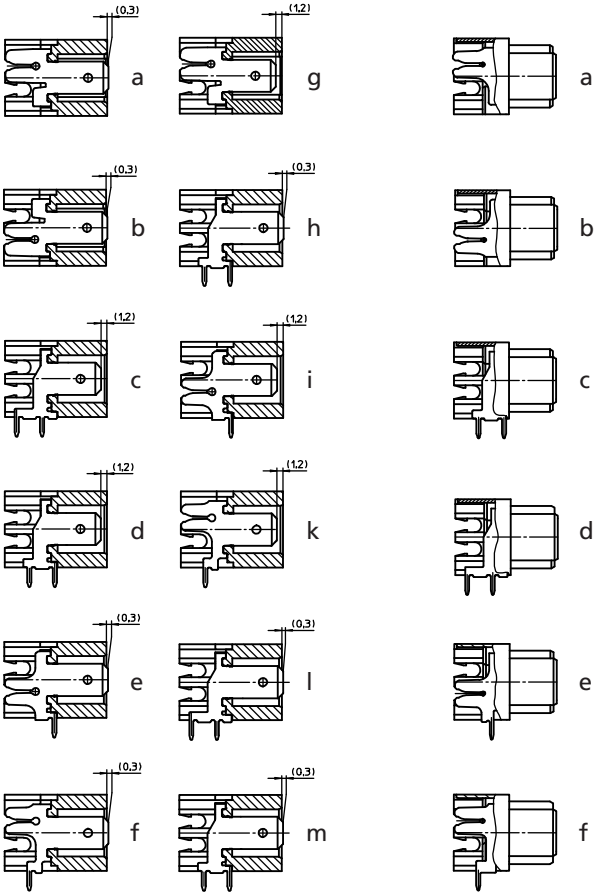

Bestellbezeichnung* Designation* Désignation*	Polzahl Poles Pôles
3683	**2–25**

* Die Bestellbezeichnung wird projektbezogen ergänzt.
A project-specific suffix to the designation will be assigned.
Un suffixe spécifique au projet sera ajouté à la désignation.

Verpackung: im Karton
Packaging: in a cardboard box
Emballage: dans un carton

Die Messer- und Buchsenleisten 367... und 368... bilden ein frei konfigurierbares Steckverbindersystem. Die gezeigten Abbildungen sind Beispiele. Neben der Kodierung nach RAST-5-Standard (vgl. Umschlaginnenseite und Seite 5.84) sind die Zwischenwände und -räume sowie die Positionen der gebrückten Null- und Schutzleiterkontakte frei wählbar.

The tab headers and socket boards 367... and 368... make up a connector system free to configure. The given illustrations are examples. Besides keying according to RAST 5 standard (see inner cover and page 5.84) the partitions and the positions of the bridged neutral and protective conductor contacts are free to choose.

Les réglettes à couteaux et prises femelles 367... et 368... forment un système de connecteurs configurable à libre choix. Les images montrent des exemples. Outre le codage suivant le standard RAST 5 (voir au côté intérieur de la couverture à la page 5.84) les séparations et les positions des contacts des conducteurs neutre et de protection pontés sont à libre choix.

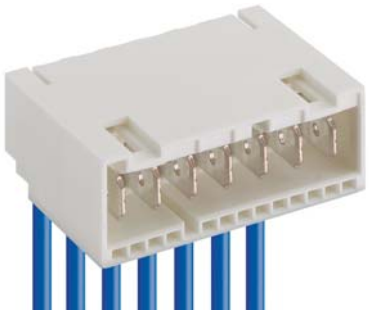

3647

RAST-5-Messerleiste, in Schneidklemmtechnik (SKT)

1.	**Temperaturbereich**	-40 °C/+130 °C
2.	**Werkstoffe**	
	Kontaktträger 3647 M08[1]	PA, V2 nach UL 94
	Kontaktmesser	CuSn, verzinnt
3.	**Mechanische Daten**	
	Kontaktmesser	6,3 x 0,8 mm nach DIN 46244
	Kontaktierung mit	Steckverbindern 3611, 3615, 3623, 3626, 3628, 368..., Steckverbindern nach RAST-5-Standard
	Anschließbare Leiter Schneidklemmbereich	
	Querschnitt	0,50–0,75 mm²
	Isolationsdurchmesser	≤ 2,5 mm
	Freigegebene Leitungen im Internet unter www.lumberg.com	
	Kodiervorschläge im Internet unter www.lumberg.com	
4.	**Elektrische Daten** (bei T_U 20 °C)	
	Durchgangswiderstand	≤ 5 mΩ
	Bemessungsstrom	6 A/0,75 mm² bei T_U 90 °C 10 A/0,75 mm² bei T_U 60 °C
	Bemessungsspannung[2]	250 V AC
	Isolierstoffgruppe[2]	IIIa (CTI ≥ 250)
	Kriechstrecke	≥ 3,2 mm
	Luftstrecke	≥ 3,2 mm
	Isolationswiderstand	> 10 GΩ

[1] Bauteil glühdrahtbeständig (GWT 750 °C), Prüfung nach IEC 60695-2-11, Beurteilung nach IEC 60335-1 (Flamme < 2 s)
[2] nach DIN EN 60664/IEC 60664

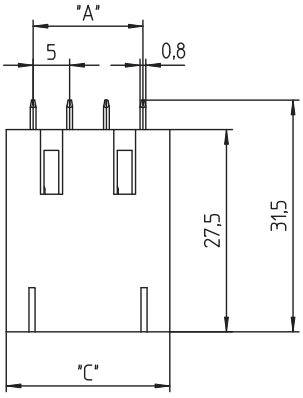

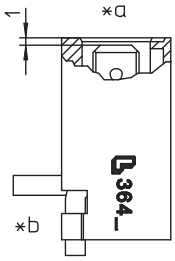

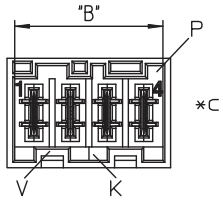

VDE Reg.-Nr. B317



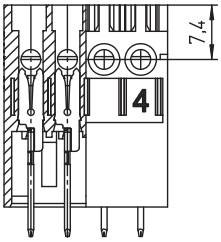

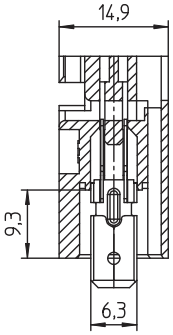

*a konfektionierter Zustand
terminated connector
connecteur après montage

*b Leiterabgang 90° oder 180°, mit Grifflasche nur 90°
cable departure 90° or 180°, with handle latch only 90°
sortie des câbles 90° ou 180°, 90° avec languette de maniement

*c K = Kodierung
K = keying
K = codage

P = Positionierung
P = positioning
P = positionnement

V = Raum für Verriegelung
V = space for lock
V = emplacement pour verrouillage

3647

RAST 5 tab header, insulation displacement technology (IDT)

1. Temperature range -40 °C/+130 °C

2. Materials

Insulating body 3647 M08[1]	PA, V2 according to UL 94
Contact tab	CuSn, tinned

3. Mechanical data

Contact tab	6.3 x 0.8 mm according to DIN 42644
Mating with	connectors 3611, 3615, 3623, 3626, 3628, 368..., connectors acc. to RAST 5 standard
Connectable conductors insulation displacement terminal	
Section	0.50–0.75 mm²
Insulation diameter	≤ 2.5 mm

Approved cables on the Internet site www.lumberg.com
Proposed keyings on the Internet site www.lumberg.com

4. Electrical data (at T_{amb} 20 °C)

Contact resistance	≤ 5 mΩ
Rated current	6 A at T_{amb} 90 °C 10 A at T_{amb} 60 °C
Rated voltage[2]	250 V AC
Material group[2]	IIIa (CTI ≥ 250)
Creepage distance	≥ 3.2 mm
Clearance	≥ 3.2 mm
Insulation resistance	> 10 GΩ

[1] component glow wire resistant (GWT 750 °C), testing acc. to IEC 60695-2-11, assessment acc. to IEC 60335-1 (flame < 2 s)
[2] according to DIN EN 60664/IEC 60664

3647

Réglette à couteaux RAST 5, technologie de déplacement d'isolant

1. Température d'utilisation -40 °C/+130 °C

2. Matériaux

Corps isolant 3647 M08[1]	PA, V2 suivant to UL 94
Contact à couteau	CuSn, étamé

3. Caractéristiques mécaniques

Contact à couteau	6,3 x 0,8 mm suivant DIN 42644
Raccordement avec	connecteurs 3611, 3615, 3623, 3626, 3628, 368..., connecteurs suivant standard RAST 5
Conducteurs raccordables à déplacement d'isolant	
Section	0,50–0,75 mm²
Diamètre d'isolement	≤ 2,5 mm

Câbles approuvés sur Internet à l'adresse www.lumberg.com
Codages proposés sur Internet à l'adresse www.lumberg.com

4. Caractéristiques électriques (à T_{amb} 20 °C)

Résistance d'isolement	≤ 5 mΩ
Courant assigné	6 A à T_{amb} 90 °C 10 A à T_{amb} 60 °C
Tension assignée[2]	250 V AC
Groupe de matériau[2]	IIIa (CTI ≥ 250)
Distance d'isolement	≥ 3,2 mm
Ligne de fuite	≥ 3,2 mm
Résistance d'isolement	> 10 GΩ

[1] composant résistant à fil incandescant (GWT 750 °C), essai suivant CEI 60695-2-11, évaluation suivant CEI 60335-1 (flamme < 2 s)
[2] suivant DIN EN 60664/CEI 60664

Bestellbezeichnung* Designation* Désignation*	Polzahl Poles Pôles	VE PU UE	Abmessungen Dimensions Dimensions		
			A (mm)	B (mm)	C (mm)
3647 02 M08	2	3000	5,0	10,2	12,3
3647 03 M08	3	2100	10,0	15,2	17,3
3647 04 M08	4	1650	15,0	20,2	22,3
3647 05 M08	5	1350	20,0	25,2	27,3
3647 06 M08	6	1100	25,0	30,2	32,3
3647 07 M08	7	950	30,0	35,2	37,3
3647 08 M08	8	850	35,0	40,2	42,3

* Die Bestellbezeichnung ist um weitere Angaben (z.B. Kodierung) zu ergänzen, siehe Umschlaginnenseite, Seite 5.84 und Internet www.lumberg.com.
Designation to be completed by further details (e.g. keying), see inner cover, page 5.84 and Internet site www.lumberg.com.
Ajouter d'autres spécifications (par exemple codage) à la désignation, voir côté intérieur de la couverture, page 5.84 et site Internet www.lumberg.com.

Verpackung: im Stangenmagazin
Packaging: in a bar stock carrier
Emballage: en râtelier à barre

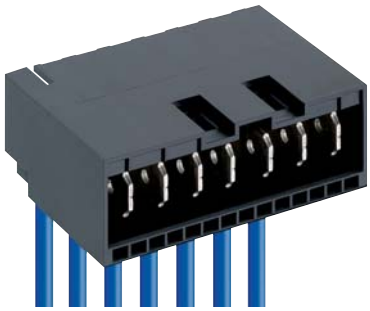

3647-1

RAST-5-Messerleiste, in Schneidklemmtechnik (SKT), zur Verwendung im **erhöhten Temperaturbereich**

1. Temperaturbereich -40 °C/+150 °C

2. Werkstoffe

Kontaktträger 3647-1 M07(S03)	PA, V2 nach UL 94
Kontaktmesser	CuSn, versilbert

3. Mechanische Daten

Kontaktmesser	6,3 x 0,8 mm nach DIN 46244
Kontaktierung mit	Steckverbindern 362...-1 M05S03, Steckverbindern nach RAST-5-Standard

Anschließbare Leiter Schneidklemmbereich

Querschnitt 3647-1 (M07)S03	1,0 mm²
Isolationsdurchmesser	≤ 3,0 mm

Freigegebene Leitungen im Internet unter www.lumberg.com
Kodiervorschläge im Internet unter www.lumberg.com

4. Elektrische Daten

Durchgangswiderstand	≤ 5 mΩ
Bemessungsstrom	10,5 A bei T_U 120 °C
Bemessungsspannung[1]	250 V AC
Isolierstoffgruppe[1]	IIIa (CTI ≥ 250)
Kriechstrecke	≥ 3,2 mm
Luftstrecke	≥ 3,2 mm
Isolationswiderstand	> 10 GΩ

[1] nach DIN EN 60664/IEC 60664

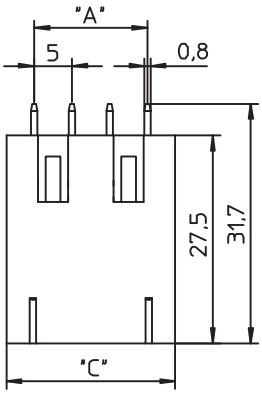

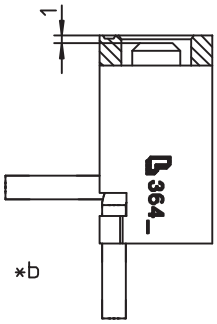

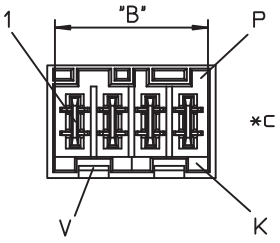

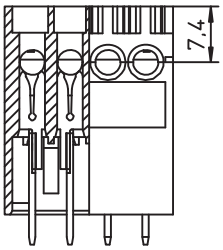

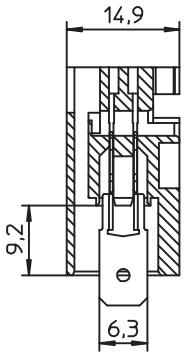

VDE Reg.-Nr. A502

*a konfektionierter Zustand
terminated connector
connecteur après montage

*b Leiterabgang 90° oder 180°, mit Grifflasche nur 90°
cable departure 90° or 180°, with handle latch only 90°
sortie des câbles 90° ou 180°, 90° avec languette de maniement

*c K = Kodierung
K = keying
K = codage

P = Positionierung
P = positioning
P = positionnement

V = Raum für Verriegelung
V = space for lock
V = emplacement pour verrouillage

3647-1

RAST 5 tab header, insulation displacement technology (IDT), for use in a **higher temperature range**

1. Temperature range -40 °C/+150 °C

2. Materials

Insulating body 3647-1 M07(S03)	PA, V2 according to UL 94
Contact tab	CuSn, silvered

3. Mechanical data

Contact tab	6.3 x 0.8 mm according to DIN 42644
Mating with	connectors 362...-1 M05S03, connectors acc. to RAST 5 standard

Connectable conductors insulation displacement terminal

Section 3647-1 (M07)S03	1.0 mm²
Insulation diameter	≤ 3.0 mm

Approved cables on the Internet site www.lumberg.com
Proposed keyings on the Internet site www.lumberg.com

4. Electrical data

Contact resistance	≤ 5 mΩ
Rated current	10.5 A at T_{amb} 120 °C
Rated voltage[1]	250 V AC
Material group[1]	IIIa (CTI ≥ 250)
Creepage distance	≥ 3.2 mm
Clearance	≥ 3.2 mm
Insulation resistance	> 10 GΩ

[1] according to DIN EN 60664/IEC 60664

3647-1

Réglette à couteaux RAST 5, technologie de déplacement d'isolant, pour utilisation aux **températures élevées**

1. Température d'utilisation -40 °C/+110 °C

2. Matériaux

Corps isolant 3647-1 M07(S03)	PA, V2 suivant UL 94
Contact à couteau	CuSn, argenté

3. Caractéristiques mécaniques

Contact à couteau	6,3 x 0,8 mm suivant DIN 42644
Raccordement avec	connecteurs 362...-1 M05S03, connecteurs suivant standard RAST 5

Conducteurs raccordables à déplacement d'isolant

Section 3647-1 (M07)S03	1,0 mm²
Diamètre d'isolement	≤ 3,0 mm

Câbles approuvés sur Internet à l'adresse www.lumberg.com
Codages proposés sur Internet à l'adresse www.lumberg.com

4. Caractéristiques électriques

Résistance d'isolement	≤ 5 mΩ
Courant assigné	10,5 A à T_{amb} 120 °C
Tension assignée[1]	250 V AC
Groupe de matériau[1]	IIIa (CTI ≥ 250)
Distance d'isolement	≥ 3,2 mm
Ligne de fuite	≥ 3,2 mm
Résistance d'isolement	> 10 GΩ

[1] suivant DIN EN 60664/CEI 60664

Bestellbezeichnung* Designation* Désignation*	Polzahl Poles Pôles	VE PU UE	Abmessungen Dimensions Dimensions A (mm)	B (mm)	C (mm)
3647-1 02 M07S03	2	3000	5,0	10,2	12,3
3647-1 03 M07S03	3	2100	10,0	15,2	17,3
3647-1 04 M07S03	4	1650	15,0	20,2	22,3
3647-1 05 M07S03	5	1350	20,0	25,2	27,3
3647-1 06 M07S03	6	1100	25,0	30,2	32,3
3647-1 07 M07S03	7	950	30,0	35,2	37,3
3647-1 08 M07S03	**8**	**850**	**35,0**	**40,2**	**42,3**

2- bis 7-polig in Vorbereitung
2–7 poles in preparation
2–7 pôles en préparation

* Die Bestellbezeichnung ist um weitere Angaben (z.B. Kodierung) zu ergänzen, siehe Umschlaginnenseite, Seite 5.84 und Internet www.lumberg.com.
Designation to be completed by further details (e.g. keying), see inner cover, page 5.84 and Internet site www.lumberg.com.
Ajouter d'autres spécifications (par exemple codage) à la désignation, voir côté intérieur de la couverture, page 5.84 et site Internet www.lumberg.com.

Verpackung: im Stangenmagazin
Packaging: in a bar stock carrier
Emballage: en râtelier à barre

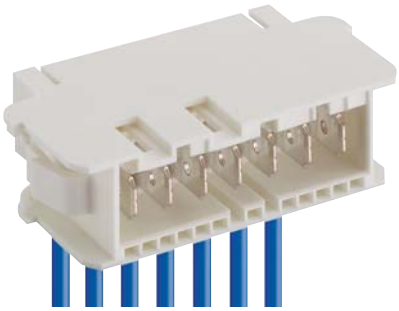

3648

RAST-5-Einbaumesserleiste, in Schneidklemmtechnik (SKT)

1. Temperaturbereich -40 °C/+130 °C

2. Werkstoffe

Kontaktträger 3648 M08[1]	PA, V2 nach UL 94
Kontaktmesser	CuSn, verzinnt

3. Mechanische Daten

Kontaktmesser	6,3 x 0,8 mm nach DIN 46244
Kontaktierung mit	Steckverbindern 3611, 3615, 3623, 3626, 3628, 368..., Steckverbindern nach RAST-5-Standard
Anschließbare Leiter Schneidklemmbereich	
Querschnitt	0,50–0,75 mm²
Isolationsdurchmesser	≤ 2,5 mm

Freigegebene Leitungen im Internet unter www.lumberg.com
Kodiervorschläge im Internet unter www.lumberg.com

4. Elektrische Daten (bei T_U 25 °C)

Durchgangswiderstand	≤ 5 mΩ
Bemessungsstrom	6 A/0,75 mm² bei T_U 90 °C 10 A/0,75 mm² bei T_U 60 °C
Bemessungsspannung[2]	250 V AC
Isolierstoffgruppe[2]	IIIa (CTI ≥ 250)
Kriechstrecke	≥ 3,2 mm
Luftstrecke	≥ 3,2 mm
Isolationswiderstand	> 10 GΩ

[1] Bauteil glühdrahtbeständig (GWT 750 °C), Prüfung nach IEC 60695-2-11, Beurteilung nach IEC 60335-1 (Flamme < 2 s)
[2] nach DIN EN 60664/IEC 60664

VDE Reg.-Nr. B317

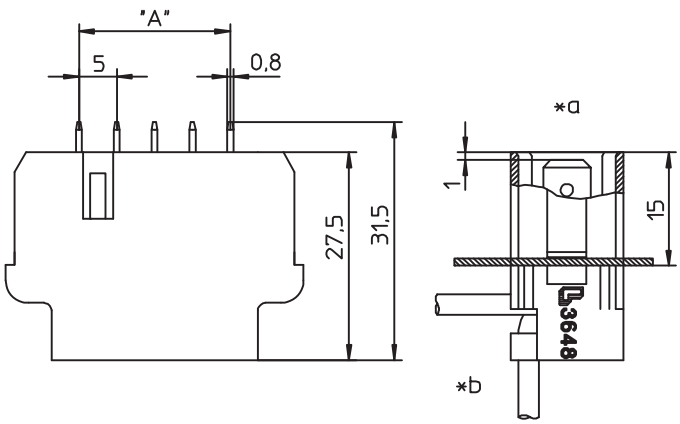

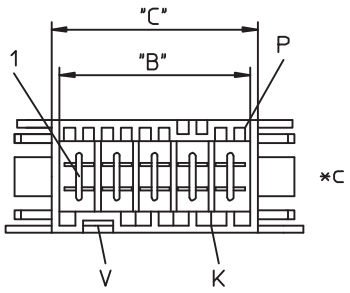

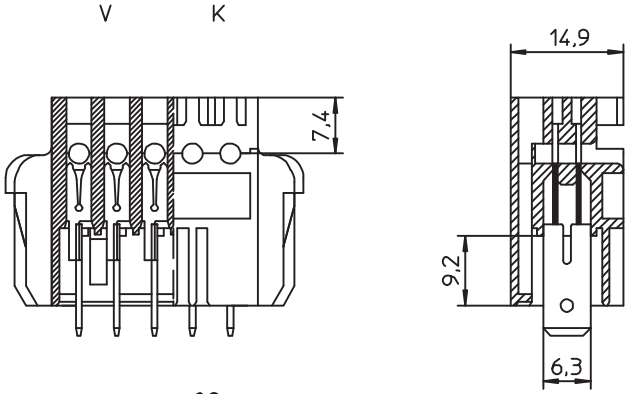

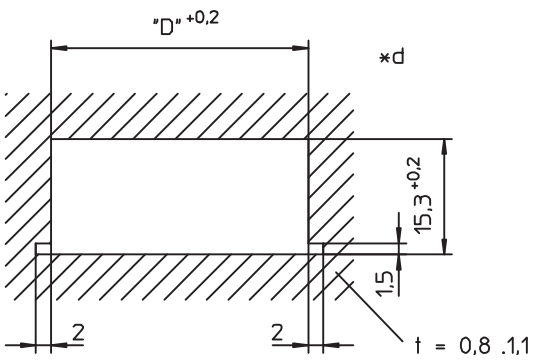

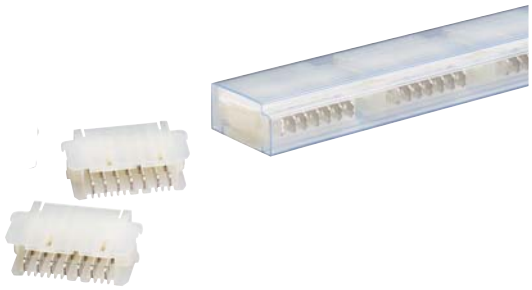

*a konfektionierter Zustand
terminated connector
connecteur après montage

*b Leiterabgang 90° oder 180°
cable departure 90° or 180°
sortie des câbles 90° ou 180°

*c K = Kodierung
K = keying
K = codage

P = Positionierung
P = positioning
P = positionnement

V = Raum für Verriegelung
V = space for lock
V = emplacement pour verrouillage

*d Einbauöffnung
port
ouverture d'emplacement

3648

RAST 5 chassis tab header, insulation displacement technology (IDT)

1. Temperature range -40 °C/+130 °C

2. Materials

Insulating body 3648 M08[1]	PA, V2 according to UL 94
Contact tab	CuSn, tinned

3. Mechanical data

Contact tab	6.3 x 0.8 mm according to DIN 42644
Mating with	connectors 3611, 3615, 3623, 3626, 3628, 368..., connectors acc. to RAST 5 standard

Connectable conductors insulation displacement terminal

Section	0.50–0.75 mm²
Insulation diameter	≤ 2.5 mm

Approved cables on the Internet site www.lumberg.com
Proposed keyings on the Internet site www.lumberg.com

4. Electrical data (at T_{amb} 25 °C)

Contact resistance	≤ 5 mΩ
Rated current	6 A at T_{amb} 90 °C 10 A at T_{amb} 60 °C
Rated voltage[2]	250 V AC
Material group[2]	IIIa (CTI ≥ 250)
Creepage distance	≥ 3.2 mm
Clearance	≥ 3.2 mm
Insulation resistance	> 10 GΩ

[1] component glow wire resistant (GWT 750 °C), testing acc. to IEC 60695-2-11, assessment acc. to IEC 60335-1 (flame < 2 s)
[2] according to DIN EN 60664/IEC 60664

3648

Réglette à couteaux châssis RAST 5, technologie de déplacement d'isolant

1. Température d'utilisation -40 °C/+130 °C

2. Matériaux

Corps isolant 3648 M08[1]	PA, V2 suivant to UL 94
Contact à couteau	CuSn, étamé

3. Caractéristiques mécaniques

Contact à couteau	6,3 x 0,8 mm suivant DIN 42644
Raccordement avec	connecteurs 3611, 3615, 3623, 3626, 3628, 368..., connecteurs suivant standard RAST 5

Conducteurs raccordables à déplacement d'isolant

Section	0,50–0,75 mm²
Diamètre d'isolement	≤ 2,5 mm

Câbles approuvés sur Internet à l'adresse www.lumberg.com
Codages proposés sur Internet à l'adresse www.lumberg.com

4. Caractéristiques électriques (à T_{amb} 25 °C)

Résistance d'isolement	≤ 5 mΩ
Courant assigné	6 A à T_{amb} 90 °C 10 A à T_{amb} 60 °C
Tension assignée[2]	250 V AC
Groupe de matériau[2]	IIIa (CTI ≥ 250)
Distance d'isolement	≥ 3,2 mm
Ligne de fuite	≥ 3,2 mm
Résistance d'isolement	> 10 GΩ

[1] composant résistant à fil incandescant (GWT 750 °C), essai suivant CEI 60695-2-11, évaluation suivant CEI 60335-1 (flamme < 2 s)
[2] suivant DIN EN 60664/CEI 60664

Bestellbezeichnung* Designation* Désignation*	Polzahl Poles Pôles	VE PU UE	Abmessungen Dimensions Dimensions				
			A (mm)	B (mm)	C (mm)	D (mm)	
3648 02 M08	2	1550	5,0	10,2	12,3	19,1	
3648 03 M08	3	1250	10,0	15,2	17,3	24,1	
3648 04 M08	4	1050	15,0	20,2	22,3	29,1	
3648 05 M08	5	900	20,0	25,2	27,3	34,1	
3648 06 M08	6	850	25,0	30,2	32,3	39,1	
3648 07 M08	7	750	30,0	35,2	37,3	44,1	
3648 08 M08	8	650	35,0	40,2	42,3	49,1	

* Die Bestellbezeichnung ist um weitere Angaben (z.B. Kodierung) zu ergänzen, siehe Umschlaginnenseite, Seite 5.84 und Internet www.lumberg.com.
Designation to be completed by further details (e.g. keying), see inner cover, page 5.84 and Internet site www.lumberg.com.
Ajouter d'autres spécifications (par exemple codage) à la désignation, voir côté intérieur de la couverture, page 5.84 et site Internet www.lumberg.com.

Verpackung: im Stangenmagazin
Packaging: in a bar stock carrier
Emballage: en râtelier à barre

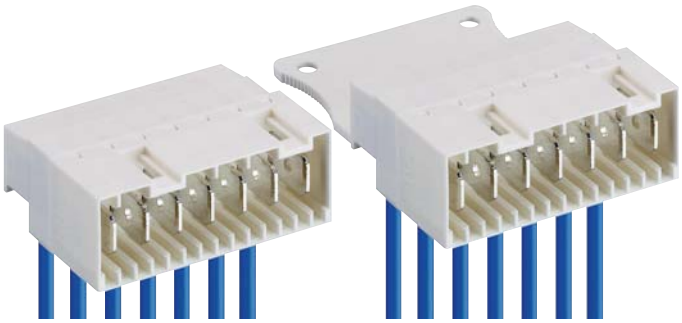

3618 **3618-1**

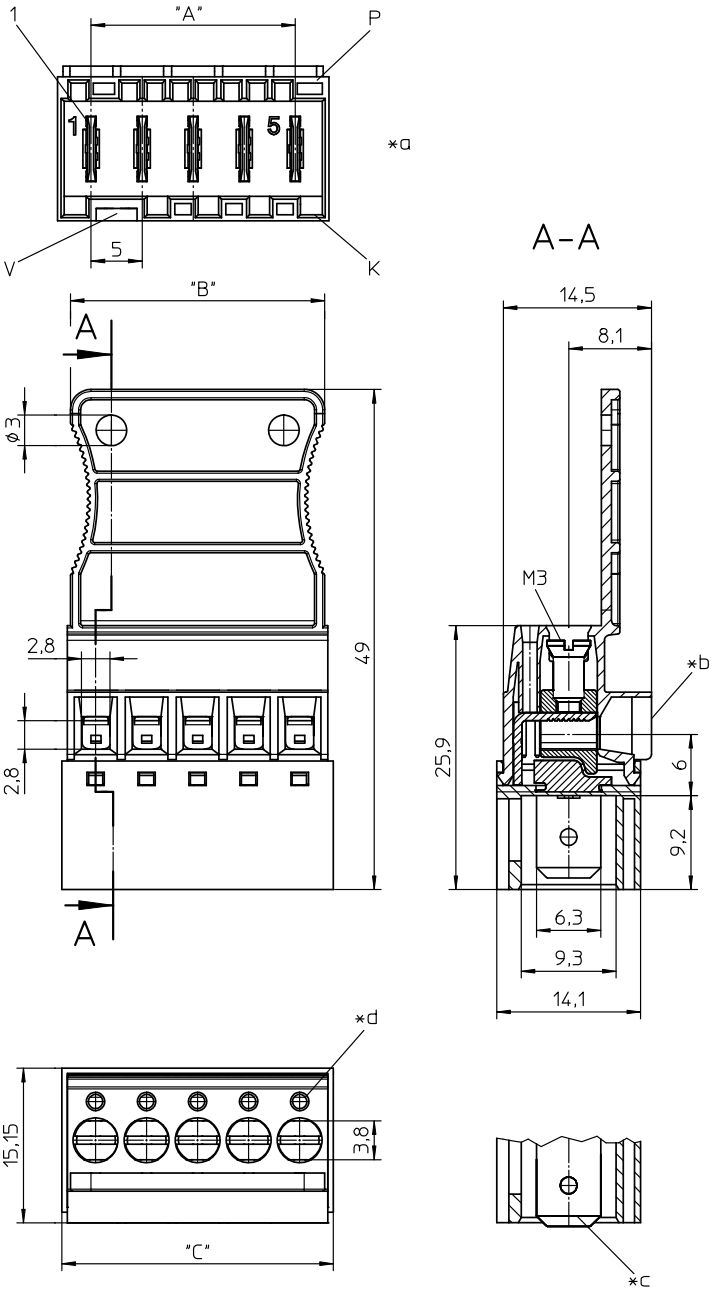

3618(99)	**3618(99)-2**
3618(99)-1	**3618(99)-3**

RAST-5-Messerleiste, mit Schraubanschluss, mit Fahrstuhlklemmkörper mit Untersteckschutz, mit Prüfabgriff
3618: Kabelabgang gegenüber der Verrastung
3618-1: Kabelabgang gegenüber der Verrastung, mit Grifflasche
3618-2: Kabelabgang auf Seite der Verrastung
3618-3: Kabelabgang auf Seite der Verrastung, mit Grifflasche
361899(-...): mit voreilendem Schutzleiterkontakt

1. Temperaturbereich -25 °C/+130 °C

2. Werkstoffe

Kontaktträger[1]	PA GF, V2 nach UL 94
Kontaktmesser	CuZn, verzinnt
Klemmkörper	CuZn, vernickelt
Schraube	Stahl, verzinkt und chromatiert

3. Mechanische Daten

Kontaktmesser	6,3 x 0,8 mm nach DIN 42644
Prüfdrehmoment/Schraube[2]	0,5 Nm
Kontaktierung mit	Steckverbindern 3611, 3615, 3623, 3626, 368..., Steckverbindern nach RAST-5-Standard

Anschließbare Leiter Schraubanschluss

Max. Querschnitt	
Massivleiter	4,0 mm²
Litzenleiter	2,5 mm²
Litzenleiter mit Aderendhülse	2,5 mm²
Abisolierlänge	ca. 8 mm
Kodiervorschläge im Internet unter	www.lumberg.com

4. Elektrische Daten (bei T_U 20 °C)

Bemessungsstrom	10 A bei T_U 70 °C
Bemessungsspannung[3]	250 V AC
Isolierstoffgruppe[3]	IIIa (IEC)/2 (UL) (CTI ≥ 250)
Kriechstrecke	3,5 mm
Luftstrecke	3,5 mm
Isolationswiderstand	> 10 GΩ

[1] Bauteil glühdrahtbeständig (GWT 750 °C), Prüfung nach IEC 60695-2-11, Beurteilung nach IEC 60335-1 (Flamme < 2 s)
[2] nach DIN EN 60999
[3] nach IEC 60664/DIN EN 60664, CTI-UL-Klassifizierung nach ANSI/UL 746A

VDE Reg.-Nr. 116633

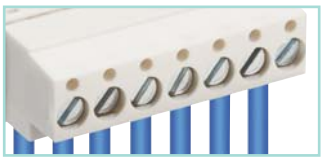

*a K = Kodierung
K = keying
K = codage

P = Positionierung
P = positioning
P = positionnement

V = Raum für Verriegelung
V = space for lock
V = emplacement pour verrouillage

*b Leiterabgang 90°
cable departure 90°
sortie des câbles 90°

*c Schutzleiterkontakt 1,5 mm voreilend bei 361899(-...), auf jeder Position möglich
pre-mating protective contact at 361899(-...), protruding 1.5 mm, possible at any position
contact de protection avancé à 1,5 mm au 361899(-...), possible à n'importe quelle position

*d Öffnung für Prüfstift Ø 1,3 mm
hole for test spike Ø 1.3 mm
prise de test pour pointe d'éssai Ø 1,3 mm

3618(99) 3618(99)-2
3618(99)-1 3618(99)-3

RAST 5 tab header, with screw terminal, with lift clamp with protection against misplacing, with test holes
3618: cable departure opposite to lock
3618-1: cable departure opposite to lock, with handle latch
3618-2: cable departure on side of lock
3618-3: cable departure on side of lock, with handle latch
361899(-...): with pre-mating protective contact

1. Temperature range -25 °C/+130 °C

2. Materials

Insulating body[1]	PA GF, V2 according to UL 94
Contact tab	CuZn, tinned
Clamp	CuZn, nickeled
Screw	steel, zinced and chromated

3. Mechanical data

Contact tab	6.3 x 0.8 mm according to DIN 46244
Test tightening torque/screw[2]	0.5 Nm
Mating with	connectors 3611, 3615, 3623, 3626, 368..., connectors acc. to RAST 5 standard

Connectable conductors screw terminal

Max. section	
Solid wire	4.0 mm²
Stranded wire	2.5 mm²
Stranded wire with ferrule	2.5 mm²
Stripping length	ca 8 mm

Proposed keyings on the Internet site www.lumberg.com

4. Electrical data (at T_{amb} 20 °C)

Rated current	10 A at T_{amb} 70 °C
Rated voltage[3]	250 V AC
Material group[3]	IIIa (IEC)/2 (UL) (CTI ≥ 250)
Creepage distance	3.5 mm
Clearance	3.5 mm
Insulation resistance	> 10 GΩ

1 component glow wire resistant (GWT 750 °C), testing acc. to IEC 60695-2-11, assessment acc. to IEC 60335-1 (flame < 2 s)
2 according to DIN EN 60999
3 acc. to IEC 60664/DIN EN 60664, CTI UL classification acc. to ANSI/UL 746A

3618(99) 3618(99)-2
3618(99)-1 3618(99)-3

Réglette à couteaux RAST 5, avec bornes à vis, avec cage d'ascenseur avec protection contre mauvais enfichage, avec prise de test, avec ou sans languette de maniement
3618: sortie de câble opposée au verrouillage
3618-1: sortie de câble opposée au verrouillage, avec languette
3618-2: sortie de câble du côté de verrouillage
3618-3: sortie de câble du côté de verrouillage, avec languette
361899(-...): au contact de protection avancé

1. Température d'utilisation -25 °C/+130 °C

2. Matériaux

Corps isolant[1]	PA GF, V2 suivant UL 94
Ressort de contact	CuZn, étamé
Cage	CuZn, nickelé
Vis	acier, zingué et chromaté

3. Caractéristiques mécaniques

Contact à couteau	6,3 x 0,8 mm suivant DIN 42644
Couple de serrage de test/vis[2]	0,5 Nm
Raccordement avec	connecteurs 3611, 3615, 3623, 3626, 368..., connecteurs suivant standard RAST 5

Conducteurs raccordables à la borne

Section max.	
Fil monobrin	4,0 mm²
Fil multibrin	2,5 mm²
Fil multibrin avec embout	2,5 mm²
Longueur de dénudage	circa 8 mm

Codages proposés sur Internet à l'adresse www.lumberg.com

4. Caractéristiques électriques (à T_{amb} 20 °C)

Courant assigné	10 A à T_{amb} 70 °C
Tension assignée[3]	250 V AC
Groupe de matériau[3]	IIIa (CEI)/2 (UL) (CTI ≥ 250)
Distance d'isolement	3,5 mm
Ligne de fuite	3,5 mm
Résistance d'isolement	> 10 GΩ

1 composant résistant à fil incandescant (GWT 750 °C), essai suivant CEI 60695-2-11, évaluation suivant CEI 60335-1 (flamme < 2 s)
2 suivant DIN EN 60999
3 suivant CEI 60664/DIN EN 60664, classification CTI UL suivant ANSI/UL 746A

Bestellbezeichnung* Designation* Désignation*		Polzahl Poles Pôles	VE PU UE	Abmessungen Dimensions Dimensions		
				A (mm)	B (mm)	C (mm)
3618 02	361899 02	2	200	5,0		11,6
3618 03	361899 03	3	200	10,0		16,6
3618 04	361899 04	4	200	15,0		21,6
3618 05	361899 05	5	200	20,0		26,6
3618 06	361899 06	6	200	25,0		31,6
3618 07	361899 07	7	200	30,0		36,6
3618-1 02	361899-1 02	2	200	5,0	9,3	11,6
3618-1 03	361899-1 03	3	200	10,0	14,3	16,6
3618-1 04	361899-1 04	4	200	15,0	19,3	21,6
3618-1 05	361899-1 05	5	200	20,0	24,3	26,6
3618-1 06	361899-1 06	6	200	25,0	29,3	31,6
3618-1 07	361899-1 07	7	200	30,0	34,3	36,6
3618-2 02	361899-2 02	2	200	5,0		11,6
3618-2 03	361899-2 03	3	200	10,0		16,6
3618-2 04	361899-2 04	4	200	15,0		21,6
3618-2 05	361899-2 05	5	200	20,0		26,6
3618-2 06	361899-2 06	6	200	25,0		31,6
3618-2 07	361899-2 07	7	200	30,0		36,6
3618-3 02	361899-3 02	2	200	5,0	9,3	11,6
3618-3 03	361899-3 03	3	200	10,0	14,3	16,6
3618-3 04	361899-3 04	4	200	15,0	19,3	21,6
3618-3 05	361899-3 05	5	200	20,0	24,3	26,6
3618-3 06	361899-3 06	6	200	25,0	29,3	31,6
3618-3 07	361899-3 07	7	200	30,0	34,3	36,6

* Die Bestellbezeichnung ist um weitere Angaben (z.B. Kodierung) zu ergänzen, siehe Umschlaginnenseite, Seite 5.84 und Internet www.lumberg.com.
Designation to be completed by further details (e.g. keying), see inner cover, page 5.84 and Internet site www.lumberg.com.
Ajouter d'autres spécifications (par exemple codage) à la désignation, voir côté intérieur de la couverture, page 5.84 et site Internet www.lumberg.com.

Verpackung: lose im Karton
Packaging: in bulk, in a cardboard box
Emballage: en vrac, dans un carton

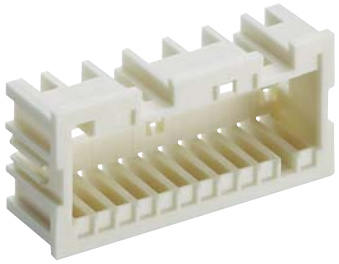

3602

RAST-5-Führungsrahmen

1.	**Temperaturbereich**	-40 °C/+120 °C
2.	**Werkstoffe**	PA GF, V0 nach UL 94
3.	**Mechanische Daten**	
	Verrastung auf	Leiterplatte 1,5 ± 0,14 mm
	Verwendung mit	Steckverbindern 3612, 3633
	Kodiervorschläge im Internet unter	www.lumberg.com

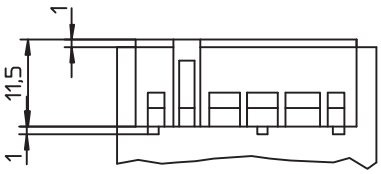

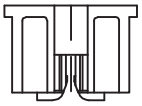

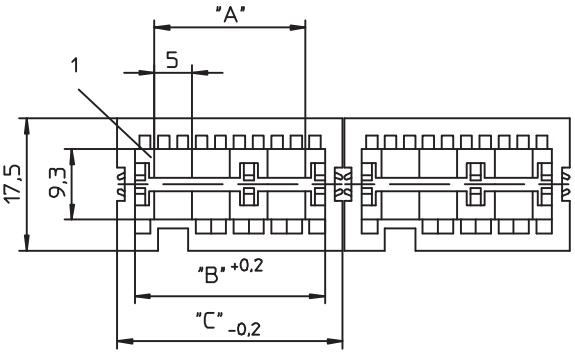

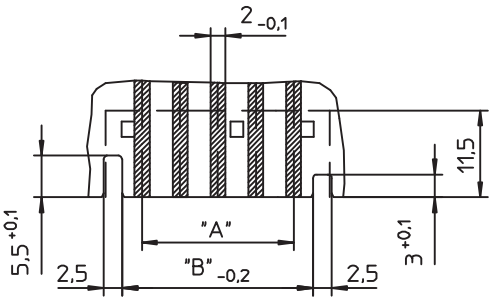

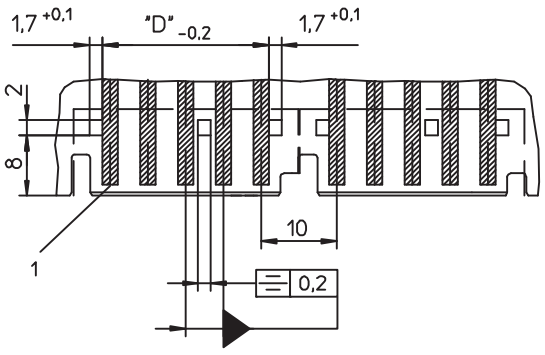

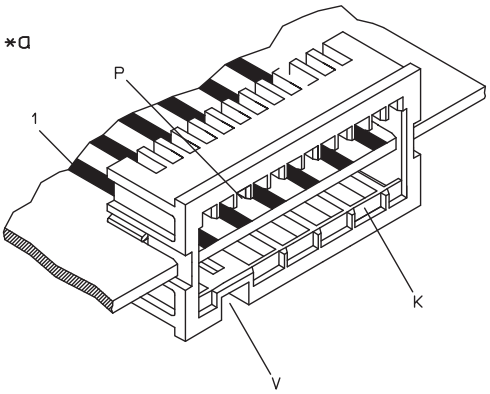

*a K = Kodierung
K = keying
K = codage

P = Positionierung
P = positioning
P = positionnement

V = Raum für Verriegelung
V = space for lock
V = emplacement pour verrouillage

3602

RAST 5 guide frame

1. **Temperature range** -40 °C/+120 °C
2. **Materials** PA GF, V0 according to UL 94
3. **Mechanical data**

Locking on printed circuit board 1,5 ± 0,14 mm
Use with connectors 3612, 3633
Proposed keyings on the Internet site www.lumberg.com

3602

Cadre de guidage RAST 5

1. **Température d'utilisation** -40 °C/+120 °C
2. **Matériaux** PA GF, V0 suivant UL 94
3. **Caractéristiques mécaniques**

Verrouillage sur carte impprimée 1,5 ± 0,14 mm
Utilisation avec connecteurs 3612, 3633
Codages proposés sur Internet à l'adresse www.lumberg.com

Bestellbezeichnung* Designation* Désignation*	Polzahl Poles Pôles	VE PU UE	Abmessungen Dimensions Dimensions			Rastfenster Locking windows Fenêtres de verrouillage	
			A (mm)	B (mm)	C (mm)	D (mm)	*d
3602 02	2	250	5,0	10,3	14,6	7,0	
3602 03	3	250	10,0	15,3	19,6	12,0	
3602 04	4	250	15,0	20,3	24,6	17,0	
3602 05	5	250	20,0	25,3	29,6	22,0	
3602 06	6	250	25,0	30,3	34,6	27,0	3/4
3602 07	7	250	30,0	35,3	39,6	32,0	4/5
3602 08	8	250	35,0	40,3	44,6	37,0	4/5
3602 09	9	250	40,0	45,3	49,6	42,0	3/4, 6/7
3602 10	10	250	45,0	50,3	54,6	47,0	3/4, 7/8
3602 11	11	250	50,0	55,3	59,6	52,0	4/5, 8/9
3602 12	12	250	55,0	60,3	64,6	57,0	4/5, 8/9

* Die Bestellbezeichnung ist um weitere Angaben (z.B. Kodierung) zu ergänzen, siehe Umschlaginnenseite, Seite 5.84 und Internet www.lumberg.com.
Designation to be completed by further details (e.g. keying), see inner cover, page 5.84 and Internet site www.lumberg.com.
Ajouter d'autres spécifications (par exemple codage) à la désignation, voir côté intérieur de la couverture, page 5.84 et site Internet www.lumberg.com.

Verpackung: lose im Karton
Packaging: in bulk, in a cardboard box
Emballage: en vrac, dans un carton

RAST-7.5-Power™-Steckverbinder, Raster 7,5 mm
RAST 7.5 Power™ connectors, pitch 7.5 mm
Connecteurs RAST 7.5 Power™, pas 7,5 mm



3690

RAST-7.5-Power™-Steckverbinder für indirektes Stecken, in Schneidklemmtechnik (SKT), mit Außenverriegelung, ohne Teilungsverlust anreihbar

1. Temperaturbereich[1] -40 °C/+130 °C

2. Werkstoffe

Kontaktträger[2]	PA, V2 nach UL 94
Kontaktfeder	CuNiSi, versilbert

3. Mechanische Daten

Steckkraft[3]	≤ 95 N (2-polige Ausführung)
Ziehkraft[3]	≥ 45 N (2-polige Ausführung)
Kontaktierung mit	Flachsteckmesser 6,3 x 0,8 mm nach DIN EN 61210/DIN 46244, RAST-7.5-Power-Messerleiste 3695

Anschließbare Leiter Schneidklemmbereich

Querschnitt	AWG 14 (≈ 2,5 mm²)
Isolationsdurchmesser	≤ 3,6 mm

Freigegebene Leitungen im Internet unter www.lumberg.com
Kodiervorschläge im Internet unter www.lumberg.com

4. Elektrische Daten (bei T_U 20 °C)

Durchgangswiderstand	≤ 5 mΩ
Bemessungsstrom	25 A bei T_U 85 °C
Bemessungsspannung[4]	500 V AC
Isolierstoffgruppe[4]	IIIa (IEC)/2 (UL) (CTI ≥ 250)
Kriechstrecke	5,7 mm
Luftstrecke	5,7 mm
Isolationswiderstand	> 10 GΩ

1 obere Grenztemperatur (Kontaktträger) RTI (elektr.) der UL-Yellow-Card
2 Bauteil glühdrahtbeständig (GWT 750 °C), Prüfung nach IEC 60695-2-11, Beurteilung nach IEC 60335-1 (Flamme < 2 s)
3 gemessen mit einer Messerleiste 3695 02 mit versilberten Kontakten
4 nach DIN EN 60664/IEC 60664, CTI-UL-Klassifizierung nach ANSI/UL 746A

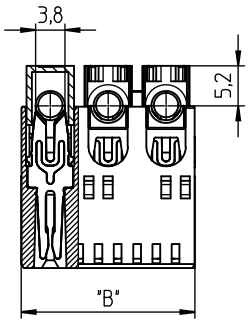

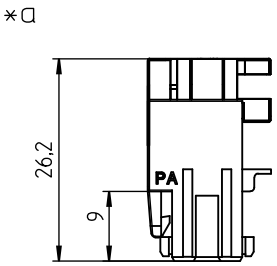

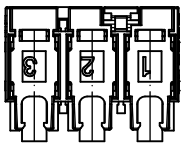

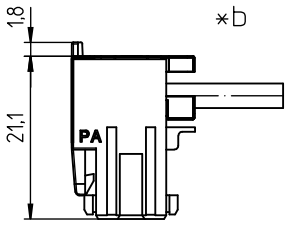

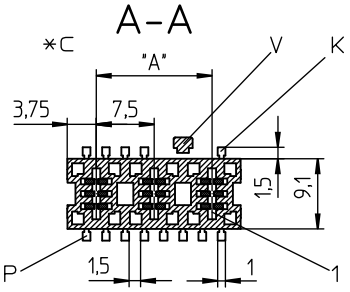

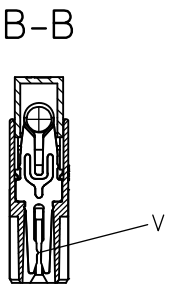

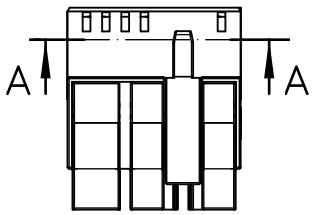

*d

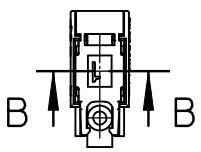

*e

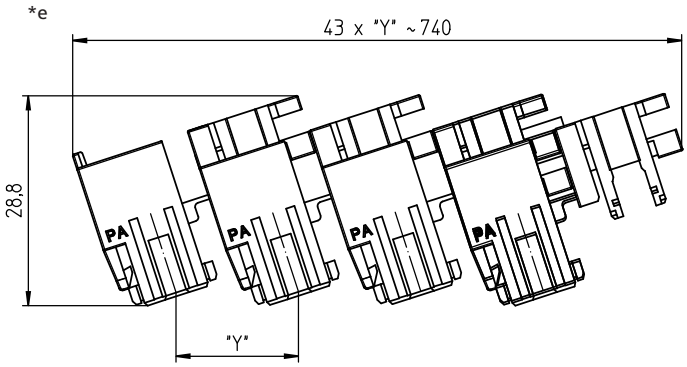

*a konfektionierter Zustand
terminated connector
connecteur après montage

*b Leiterabgang 90° oder 180°
cable departure 90° or 180°
sortie des fils à 90° ou 180°

*c K = Kodierung
K = keying
K = codage

P = Positionierung
P = positioning
P = positionnement

V = Verriegelung
V = lock
V = verrouillage

*d Verriegelung bei einpoliger Ausführung
locking of single pole version
verrouillage du connecteur unipolaire

*e Verkettung der Bauteile (Lieferzustand)
chaining of the component parts (state of delivery)
composants en bande (état de livraison)

3690

RAST 7.5 Power™ connector for indirect mating, insulation displacement technology (IDT), with exterior locking, consecutive placement without loss of pitch

1. Temperature range[1] -40 °C/+130 °C

2. Materials

Insulating body[2]	PA, V2 according to UL 94
Contact spring	CuNiSi, silvered

3. Mechanical data

Insertion force[3]	≤ 95 N (2 pole version)
Withdrawal force[3]	≥ 45 N (2 pole version)
Mating with	tab 6.3 x 0.8 mm according to DIN EN 61210/DIN 46244, RAST 7.5 Power tab header 3695

Connectable conductors insulation displacement terminal

Section	AWG 14 (≈ 2.5 mm²)
Insulation diameter	≤ 3.6 mm

Approved cables on the Internet site www.lumberg.com
Proposed keyings on the Internet site www.lumberg.com

4. Electrical data (at T_{amb} 20 °C)

Contact resistance	≤ 5 mΩ
Rated current	25 A bei T_{amb} 85 °C
Rated voltage[4]	500 V AC
Material group[4]	IIIa (IEC)/2 (UL) (CTI ≥ 250)
Creepage distance	5.7 mm
Clearance	5.7 mm
Insulation resistance	> 10 GΩ

1 upper limit temperature (insulating body) RTI (electr.) acc. to UL Yellow Card
2 component glow wire resistant (GWT 750 °C), testing acc. to IEC 60695-2-11, assessment acc. to IEC 60335-1 (flame < 2 s)
3 measured with a tab header 3695 02 with silvered contacts
4 acc. to DIN EN 60664/IEC 60664, CTI UL classification acc. to ANSI/UL 746A

3690

Connecteur RAST 7.5 Power™ pour enfichage indirect, technologie de déplacement d'isolant, avec verrouillage extérieur, emboîtable sans perte de pas

1. Température d'utilisation[1] -40 °C/+130 °C

2. Matériaux

Corps isolant[2]	PA, V2 suivant UL 94
Ressort de contact	CuNiSi, argenté

3. Caractéristiques mécaniques

Force d'insertion[3]	≤ 95 N (version 2 pôles)
Force de séparation[3]	≥ 45 N (version 2 pôles)
Raccordement avec	fiche plate, 6,3 x 0,8 mm suivant DIN EN 61210/DIN 46244, réglette à couteaux RAST 7.5 Power 3695

Conducteurs raccordables à déplacement d'isolant

Section	AWG 14 (≈ 2,5 mm²)
Diamètre d'isolement	≤ 3,6 mm

Câbles approuvés sur Internet à l'adresse www.lumberg.com
Codages proposés sur Internet à l'adresse www.lumberg.com

4. Caractéristiques électriques (à T_{amb} 20 °C)

Résistance de contact	≤ 5 mΩ
Courant assigné	25 A bei T_{amb} 85 °C
Tension assignée[4]	500 V AC
Groupe de matériau[4]	IIIa (IEC)/2 (UL) (CTI ≥ 250)
Distance d'isolement	5,7 mm
Ligne de fuite	5,7 mm
Résistance d'isolement	> 10 GΩ

1 température limite supérieure (corps isolant) RTI (électr.) suivant UL Yellow Card
2 composant résistant à fil incandescant (GWT 750 °C), essai suivant CEI 60695-2-11, évaluation suivant CEI 60335-1 (flamme < 2 s)
3 mesurée avec une réglette à couteaux 3695 02 à contacts argentés
4 suivant DIN EN 60664/CEI 60664, classification CTI UL suivant ANSI/UL 746A

Bestellbezeichnung* Designation* Désignation*	Polzahl Poles Pôles	VE PU UE	Abmessungen Dimensions Dimensions A (mm)	B (mm)	
3690 01	1	3960		7,5	
3690 02	2	1980	7,5	15,0	

* Die Bestellbezeichnung ist um weitere Angaben (z.B. Kodierung) zu ergänzen, siehe Umschlaginnenseite und Internet www.lumberg.com.
Designation to be completed by further details (e.g. keying), see inner cover and Internet site www.lumberg.com.
Ajouter d'autres spécifications (par exemple codage) à la désignation, voir côté intérieur de la couverture et site Internet www.lumberg.com.

Verpackung: verkettet, im Karton
Packaging: chained, in a cardboard box
Emballage: en bandes, dans un carton

RAST-7.5-Power™-Steckverbinder, Raster 7,5 mm
RAST 7.5 Power™ connectors, pitch 7.5 mm
Connecteurs RAST 7.5 Power™, pas 7,5 mm

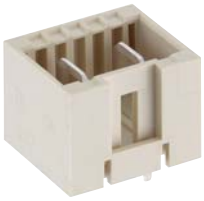

3695

RAST-7.5-Power™-Messerleiste, stehend, mit Positionierzapfen

1.	**Temperaturbereich**	-40 °C/+120 °C
2.	**Werkstoffe**	
	Kontaktträger[1]	PA GF, V0 nach UL 94
	Kontaktmesser	CuZn, unternickelt und versilbert
3.	**Mechanische Daten**	
	Kontaktmesser	6,3 x 0,8 mm nach DIN 46244
	Kontaktierung mit	RAST-7.5-Power-Steckverbinder 3690
	Kodiervorschläge im Internet unter	www.lumberg.com
4.	**Elektrische Daten** (bei T_U 20 °C)	
	Bemessungsstrom	25 A bei T_U 85 °C
	Bemessungsspannung[2]	630 V AC
	Isolierstoffgruppe[2]	IIIa (IEC)/2 (UL) (CTI ≥ 250)
	Kriechstrecke	6,7 mm
	Luftstrecke	6,7 mm
	Isolationswiderstand	> 10 GΩ

[1] Bauteil glühdrahtbeständig (GWT 750 °C), Prüfung nach IEC 60695-2-11, Beurteilung nach IEC 60335-1 (Flamme < 2 s)
[3] nach DIN EN 60664/IEC 60664, CTI-UL-Klassifizierung nach ANSI/UL 746A

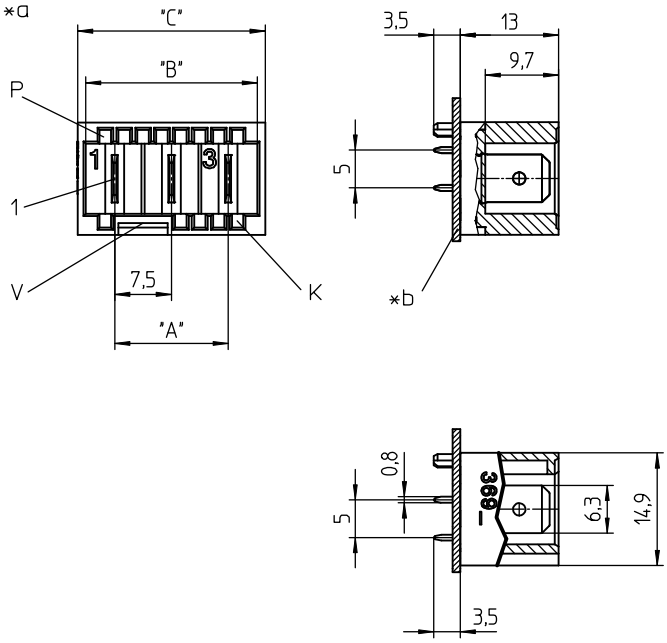

*c

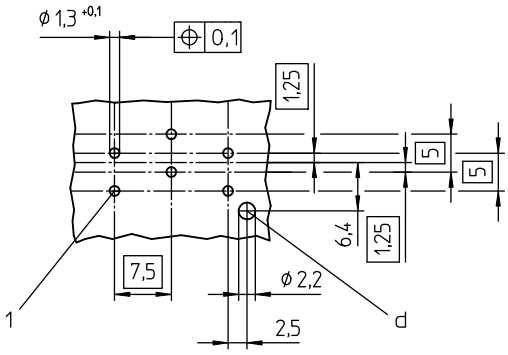

*a K = Kodierung
K = keying
K = codage

P = Positionierung
P = positioning
P = positionnement

V = Raum für Verriegelung
V = space for lock
V = emplacement pour verrouillage

*b Leiterplatte
printed circuit board
carte imprimée

*c Lochbild in der Leiterplatte, von der Lötseite gesehen
printed circuit board layout, solder side view
modèle de la carte imprimée, vue du côté à souder

*d Bohrung für Positionierungszapfen
hole for positioning spigot
perçage pour goujon de positionnement

3695

RAST 7.5 Power™ tab header, upright, with positioning spigot

1. Temperature range -40 °C/+120 °C

2. Materials

Insulating body[1]	PA GF, V0 according to UL 94
Contact tab	CuZn, pre-nickeled and silvered

3. Mechanical data

Contact tab	6.3 x 0.8 mm according to DIN 46244
Mating with	RAST 7.5 Power connector 3690

Proposed keyings on the Internet site www.lumberg.com

4. Electrical data (at T_{amb} 20 °C)

Rated current	25 A bei T_{amb} 85 °C
Rated voltage[2]	630 V AC
Material group[2]	IIIa (IEC)/2 (UL) (CTI ≥ 250)
Creepage distance	6.7 mm
Clearance	6.7 mm
Insulation resistance	> 10 GΩ

[1] component glow wire resistant (GWT 750 °C), testing acc. to IEC 60695-2-11, assessment acc. to IEC 60335-1 (flame < 2 s)
[2] acc. to DIN EN 60664/IEC 60664, CTI UL classification acc. to ANSI/UL 746A

3695

Réglette à couteaux RAST 7.5 Power™, droite, avec goujon de positionnement

1. Température d'utilisation -40 °C/+120 °C

2. Matériaux

Corps isolant[1]	PA GF, V0 suivant UL 94
Contact à couteau	CuZn, sous-nickelé et argenté

3. Caractéristiques mécaniques

Contact à couteau	6,3 x 0,8 mm suivant DIN 46244
Raccordement avec	connecteur RAST 7.5 Power 3690

Codages proposés sur Internet à l'adresse www.lumberg.com

4. Caractéristiques électriques (à T_{amb} 20 °C)

Courant assigné	25 A bei T_{amb} 85 °C
Tension assignée[2]	630 V AC
Groupe de matériau[2]	IIIa (IEC)/2 (UL) (CTI ≥ 250)
Distance d'isolement	6,7 mm
Ligne de fuite	6,7 mm
Résistance d'isolement	> 10 GΩ

[1] composant résistant à fil incandescant (GWT 750 °C), essai suivant CEI 60695-2-11, évaluation suivant CEI 60335-1 (flamme < 2 s)
[2] suivant DIN EN 60664/CEI 60664, classification CTI UL suivant ANSI/UL 746A

Bestellbezeichnung* Designation* Désignation*	Polzahl Poles Pôles	VE PU UE	Abmessungen Dimensions Dimensions A (mm)	B (mm)	C (mm)
3695 02	2	250	7,5	15,2	17,3
3695 03	3	250	15,0	22,7	24,8
3695 04	4	250	22,5	30,2	32,3

* Die Bestellbezeichnung ist um weitere Angaben (z.B. Kodierung) zu ergänzen, siehe Umschlaginnenseite und Internet www.lumberg.com.
Designation to be completed by further details (e.g. keying), see inner cover and Internet site www.lumberg.com.
Ajouter d'autres spécifications (par exemple codage) à la désignation, voir côté intérieur de la couverture et site Internet www.lumberg.com.

Verpackung: lose im Karton
Packaging: in bulk, in a cardboard box
Emballage: en vrac, dans un carton

Kodierung der RAST-5-Steckverbinder nach RAST-5-Standard
Keying of RAST 5 connectors according to RAST 5 standard
Codage des connecteurs RAST 5 suivant standard RAST 5

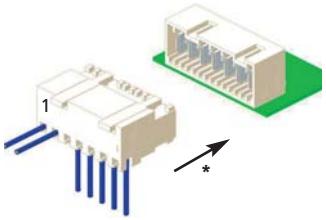

360... - 361... - 362... - 3633 - 364... - 367... - 368...

Indirekte Steckverbinder werden durch Kodiernasen (K) kodiert. Die entsprechenden Kodierfenster an der Messerleiste sind offen (ebenso am Führungsrahmen bei Direktsteckverbindern).

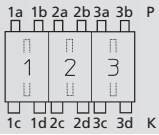

Indirect connectors are keyed by means of keying noses (K). The matching keying windows of the tab header are open (same with guide frame in combination with direct connectors).

Les connecteurs indirects sont codés par plots de codage (K). Les ouvertures de codage opposées, de la réglette à couteaux, sont ouvertes (identique au cadre de guidage en combinaison avec des connecteurs directs).

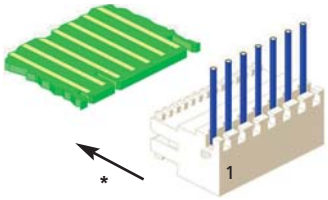

3636

Direkte Steckverbinder werden durch Kodierstege (K), geschlossene Seitenwände (Positionierung, P) und Verriegelungen (V) kodiert. Die Leiterplatte hat dazu passende Ausnehmungen.

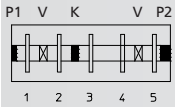

Direct connectors are keyed by keying ribs (K), closed sides (positioning, P) and locks (V). The printed circuit board has matching reliefs.

Les connecteurs directs sont codés par cloisons de codage (K), parois latérales fermées (positionnement, P) et verrouillages (V). La carte imprimée possède des fentes adéquates.

Alle Zeichnungen in Steckrichtung (*) gesehen, vom Buchsenteil zum Steckerteil

All drawings in view of mating direction (*), from female to male connector

Tous déssins vus dans le sens d'enfichage (*), du connecteur femelle au connecteur mâle

Eine Auswahl von Kodiervorschlägen finden Sie im Internet unter **www.lumberg.com**

A selection of proposed keyings can be found on the Internet at **www.lumberg.com**

Vous trouvez une sélection de codages proposées sur Internet à l'adresse **www.lumberg.com**

Beispiele:
indirekte Steckverbinder

Examples:
indirect connectors

Exemples :
connecteurs **indirects**

3623 05 K30

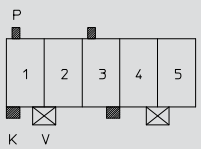

Kodierung/keying/codage:
P 1a 3a, K 1c 3d, V 1/2 4/5

3623 05 K31

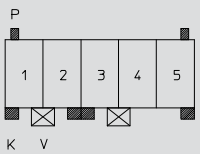

Kodierung/keying/codage:
P 1a 5b, K 1c 2d 3c 5d, V 1/2 3/4

3623 05 K42

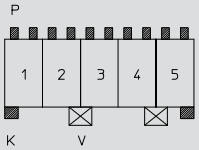

Kodierung/keying/codage:
P 1ab 2ab 3ab 4ab 5ab, K 1c 5d, V 2/3 4/5

Beispiele:
direkte Steckverbinder

Examples:
direct connectors

Exemples :
connecteurs **directs**

3636 05 K02

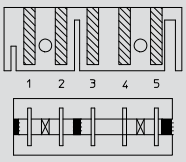

Kodierung/keying/codage:
P1 P2 K2/3 V1/2 V4/5

3636 05 K04

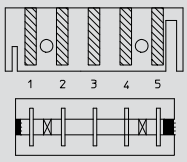

Kodierung/keying/codage:
P1 P2 V1/2 V4/5

3636 05 K06

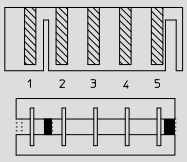

Kodierung/keying/codage:
P2 K1/2

Lumberg
passion for connections



03

Rundsteckverbinder mit Schraubverschluss nach IEC 61076-2-106, IP 40/IP 68

Circular connectors with threaded joint acc. to IEC 61076-2-106, IP 40/IP 68

Connecteurs circulaires avec verrouillage à vis suivant CEI 61076-2-106, IP 40/IP 68



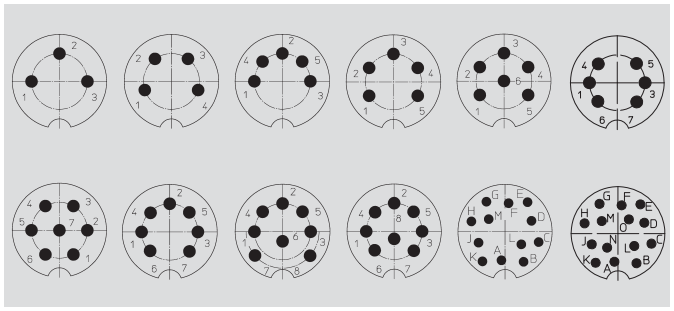

Rundsteckverbinder mit Schraubverschluss
- sichere Verbindung
- einfache Montage
- mit und ohne 360°-Schirmung
- für Signal- und Lastströme bis 5 A
- zahlreiche Einbauteil-Typen, bis 14-polig
- steckkompatibles System nach IEC 61076-2-106 (60130-9)

Circular connectors with threaded joint
- safe connection
- easy mounting
- with or without 360° shielding
- for signal and load currents up to 5 A
- wide range of chassis parts, up to 14 poles
- compatible system according to IEC 61076-2-106 (60130-9)

Connecteurs circulaires avec verrouillage à vis
- connexion sûre
- montage facile
- avec ou sans blindage à 360°
- pour les courrants de signaux et de charges jusqu'à 5 A
- large diversité d'embases, jusqu'à 14 pôles
- système compatible suivant CEI 61076-2-106 (60130-9)

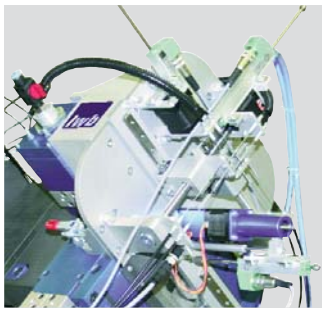

Rundsteckverbinder nach IEC 61076-2-106
Circular connectors according to IEC 61076-2-106
Connecteurs circulaires suivant CEI 61076-2-106



IWB

IP 40





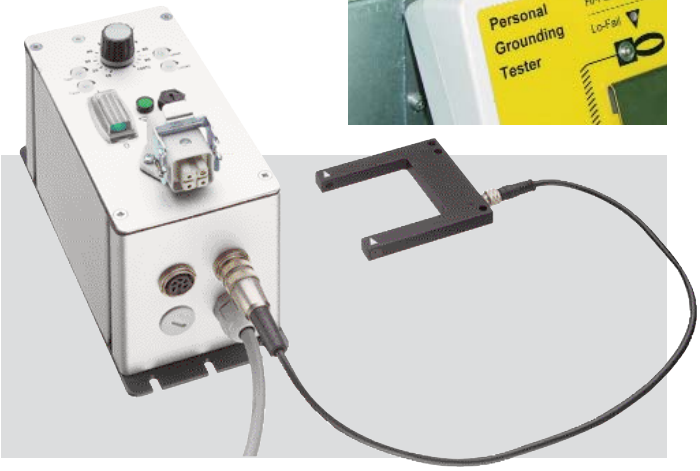

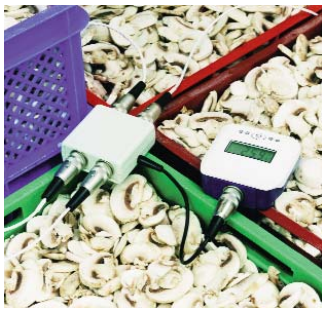

Typische **Anwendungen** in der Mess- und Regeltechnik, der Automatisierung und dem Medizinwesen

Typical **applications** in control engineering, automation technology and medical instrumentation

Applications typiques aux domaines de la régulation et commande, de l'automatisation et la technique médicale







Übersicht – Rundsteckverbinder mit Schraubverschluss nach IEC 61076-2-106, IP 40/IP 68
Overview – Circular connectors with threaded joint acc. to IEC 61076-2-106, IP 40/IP 68
Vue d'ensemble – Connecteurs circulaires avec verrouillage à vis suivant CEI 61076-2-106, IP 40/IP 68







IP 68

Überall wo die Anwendungsumgebung besondere Bedingungen stellt, sind Steckverbinder der IP-68-Serie die richtige Wahl. Sie sind wahlweise mit oder ohne Abschirmung gegen elektromagnetische Einflüsse erhältlich.

Wherever the application environment lead to higher requirements the connectors of the IP 68 series are the right choice. They are available alternatively with or without shielding against electromagnetic influences.

Pour toutes les environnements d'application qui resultent en des exigences élevées, les connecteurs de la série IP 68 sont le bon choix. Ils sont disponibles aux choix avec ou sans blindage contre des influences électromagnétiques.







Stecker und Kupplung, IP 68, 360°-geschirmt
Plug and socket, IP 68, 360° shielded
Connecteur mâle et femelle, IP 68, blindé à 360°

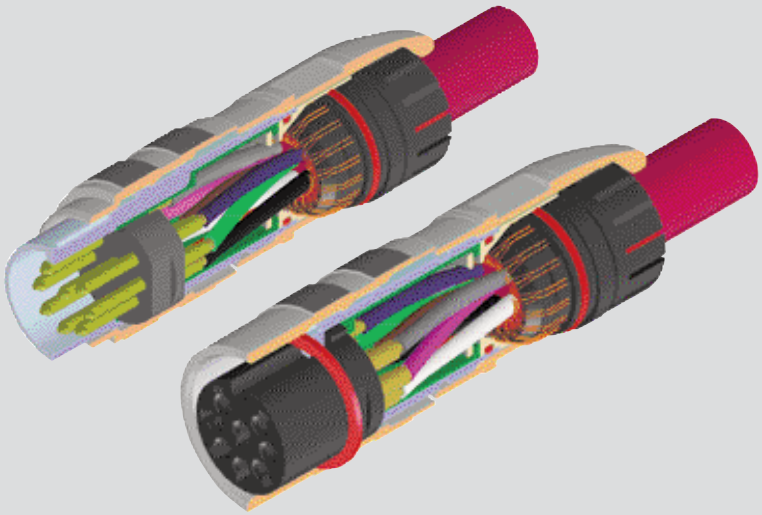



3G/4G-Mobilfunk-Netzwerke

- Steckverbinder nach Spezifikation der Antenna Interface Standards Group (AISG) und IEC 61076-2-106
- millionenfach bewährt
- Verbindung zwischen den Systemkomponenten: Basisstation, Fernsteuerelemente (RET) der Antennen, Fernspeiseweichen (Bias Tees), mastmontierte Verstärker (TMA), Überspannungsableiter usw.





3G/4G mobile radio networks

- connectors compliant with specification of Antenna Interface Standards Group (AISG) and IEC 61076-2-106
- proved in Millions
- connection between the system components: base station, antenna remote electrical tilts (RET), bias tees, tower-mounted amplifiers (TMA), surge protections etc.

Components for the mobile networks infrastructure

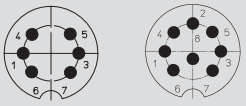

3G/4G





Übersicht – Rundsteckverbinder mit Schraubverschluss nach IEC 61076-2-106 und AISG-Spezifikation IP 68
Overview – Circular connectors with threaded joint acc. to IEC 61076-2-106 and AISG specification, IP 68
Vue d'ensemble – Connecteurs circulaires avec verrouillage à vis suivant CEI 61076-2-106 et spécification AISG,



Kundenspezifisch konfektionierte Kabelsätze, z.B. mit direktgesteckten RAST-2.5- oder mit Multimodul™-Steckverbindern

Custom-made cable assemblies, e.g. with direct RAST 2.5 or Multimodul™ connectors



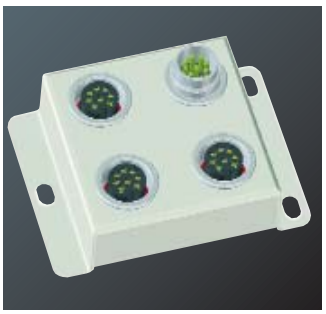



Faisceaux confectionnés aux spécifications des clients, par exemple avec des connecteurs directs RAST 2.5 ou des connecteurs Multimodul™



Réseaux de téléphonie mobile 3G/4G

- connecteurs suivant la spécification de l'Antenna Interface Standards Group (AISG) et CEI 61076-2-106
- éprouvés par millions
- connexion entre les composants des systèmes: station base, téléguidage des antennes (RET), filtres diplexeurs (bias tees), amplificateurs montés sur mât (TMA), parafoudres etc.

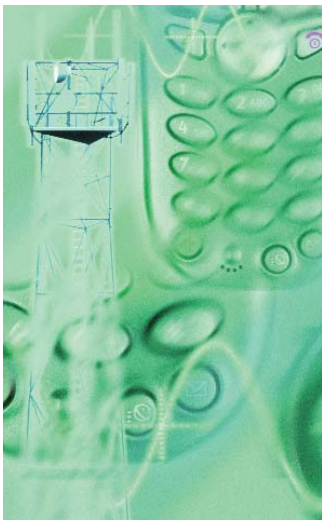

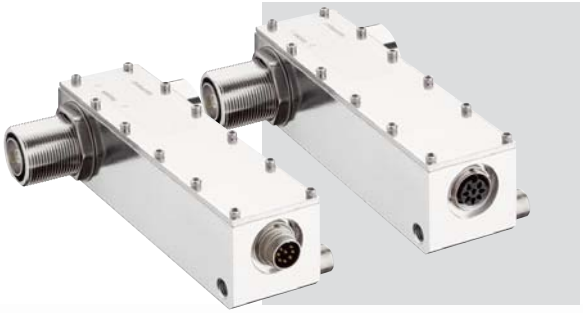







Lumberg Connect
customized solutions®

customized solutions®

IP 40



033098 - 033099 - SV - WSV

Stecker mit Schraubverschluss und Massekontakt, gerade und abgewinkelt, mit Lötanschlüssen

Plugs with threaded joint and ground contact, straight and angular, with solder terminals

Connecteurs mâles avec verrouillage à vis et contact de masse, droite et angulaire, connexion par soudure

Seite page **3.10**

IP 40



032098 - 032099 - KV - WKV

Kupplungen mit Schraubverschluss und Massekontakt, gerade und abgewinkelt, mit Lötanschlüssen

Sockets with threaded joint and ground contact, straight and angular, with solder terminals

Connecteurs femelles avec verrouillage à vis et contact de masse, droite et angulaire, connexion par soudure

Seite page **3.14**

IP 40



SFV - SGV

Einbaustecker mit Schraubverschluss und Lötanschlüssen, Front- und Rückseitenmontage

Chassis plugs with threaded joint and solder terminals, front and rear mounting

Embases mâles avec verrouillage à vis et connexion par soudure, montage de front et par derrière

Seite page **3.18**

IP 40



SGR

Einbaustecker mit Schraubverschluss, für Leiterplatten, Rückseitenmontage

Chassis plug with threaded joint, for printed circuit boards, rear mounting

Embase mâle avec verrouillage à vis, pour cartes imprimées, montage par derrière

Seite page **3.20**

IP 40



KFV - KGV

Einbaukupplungen mit Schraubverschluss und Lötanschlüssen, Front- und Rückseitenmontage

Chassis sockets with threaded joint and solder terminals, front and rear mounting

Embases femelles avec verrouillage à vis et connexion par soudure, montage de front et par derrière

Seite page **3.22**

IP 40



KFR - KGR

Einbaukupplungen mit Schraubverschluss, für Leiterplatten, Front- und Rückseitenmontage

Chassis sockets with threaded joint, for printed circuit boards, front and rear mounting

Embases femelles avec verrouillage à vis, pour cartes imprimées, montage de front et par derrière

Seite page **3.24**

IP 68



0331 - 0332 - 0332-1 - 0365

Stecker mit Schraubverschluss, ungeschirmte und geschirmte Ausführung, mit Lötanschlüssen oder als Leergehäuse für Crimpkontakte, nach AISG-Spezifikation

Plugs with threaded joint, non-shielded and shielded version, with solder terminals or as empty housings for crimp contacts, acc. to AISG specification

Connecteurs mâles avec verrouillage à vis, version non-blindée et blindée, connexion par soudure ou par contacts à sertir, suivant spécification AISG

Seite page **3.26**

IP 68



0321 - 0322 - 0322-1 - 0360

Kupplungen mit Schraubverschluss, ungeschirmte und geschirmte Ausführung, mit Lötanschlüssen oder als Leergehäuse für Crimpkontakte, nach AISG-Spezifikation

Sockets with threaded joint, non-shielded and shielded version, with solder terminals or as empty housing for crimp contacts, acc. to AISG specification

Connecteurs femelles avec verrouillage à vis, version non-blindée et blindée, connexion par soudure ou par contacts à sertir, suivant spécification AISG

Seite page **3.32**

IP 68



0314 - 0314-1 - 0315 - 0315-1

Einbaustecker mit Schraubverschluss und Lötanschlüssen, Front- und Rückseitenmontage, nach AISG-Spezifikation

Chassis plugs with threaded joint and solder terminals, front and rear mounting, acc. to AISG specification

Embases mâles avec verrouillage à vis et connexion par soudure, montage de front et par derrière, suivant spécification AISG

Seite page **3.38**

IP 68



0316 - 0316-1 - 0317 - 0317-1

Einbaustecker mit Schraubverschluss, für Leiterplatten, Front- und Rückseitenmontage, nach AISG-Spezifikation

Chassis plugs with threaded joint, for printed circuit boards, front and rear mounting, acc. to AISG specification

Embases mâles avec verrouillage à vis, pour cartes imprimées, montage de front et par derrière, suivant spécification AISG

Seite page **3.40**

IP 68



031798-1

Einbaustecker mit Schraubverschluss und **Massekontakt**, für Leiterplatten, Rückseitenmontage, nach AISG-Spezifikation

Chassis plug with threaded joint and **ground contact**, for printed circuit boards, rear mounting, acc. to AISG specification

Embase mâle avec verrouillage à vis et **contact de masse**, pour cartes imprimées, montage par derrière, suivant spécification AISG

Seite page **3.42**

IP 68



0318 - 0318-1

Flansch-Einbaustecker, mit Schraubverschluss und Lötanschlüssen, Frontmontage, nach AISG-Spezifikation

Flange chassis plug, with threaded joint and solder terminals, front mounting, acc. to AISG specification

Embase mâle à collerette, avec verrouillage à vis et connexion par soudure, montage de front, suivant spécification AISG

Seite page **3.44**

IP 68



0304 - 0304-1 - 0305 - 0305-1 - 0362 - 0363

Einbaukupplungen mit Schraubverschluss und Lötanschlüssen oder als Leergehäuse für Crimpkontakte, Front- und Rückseitenmontage, nach AISG-Spezifikation

Chassis sockets with threaded joint and solder terminals or as empty housings for crimp contacts, front and rear mounting, acc. to AISG specification

Embases femelles avec verrouillage à vis et connexion par soudure ou par contacts à sertir, montage de front et par derrière, suivant spécification AISG

Seite page **3.46**

IP 68



0306 - 0306-1 - 0307 - 0307-1

Einbaukupplungen mit Schraubverschluss, für Leiterplatten, Front- und Rückseitenmontage, nach AISG-Spezifikation

Chassis sockets with threaded joint, for printed circuit boards, front and rear mounting, acc. to AISG specification

Embases femelles avec verrouillage à vis, pour cartes imprimées, montage de front et par derrière, suivant spécification AISG

Seite page **3.50**

IP 68



030798-1

Einbaukupplung mit Schraubverschluss und **Massekontakt**, für Leiterplatten, Rückseitenmontage, nach AISG-Spezifikation

Chassis socket with threaded joint and **ground contact**, for printed circuit boards, rear mounting, acc. to AISG specification

Embase femelle avec verrouillage à vis et **contact de masse**, pour cartes imprimées, montage par derrière, suivant spécification AISG

Seite page **3.52**

IP 68



0308 - 0308-1 - 036297

Flansch-Einbaukupplungen, mit Schraubverschluss und Lötanschlüssen oder als Leergehäuse für Crimpkontakte, Frontmontage, nach AISG-Spezifikation

Flange chassis sockets, with threaded joint and solder terminals or as empty housing for crimp contacts, front mounting, acc. to AISG specification

Embases femelles à collerette, avec verrouillage à vis et connexion par soudure ou par contacts à sertir, montage de front, suivant spécification AISG

Seite page **3.54**

IP 68

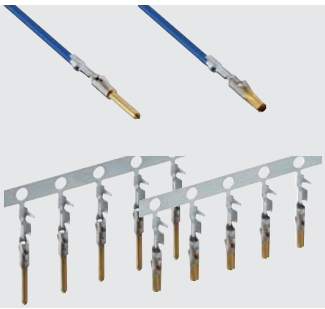

0369 - 0364

Crimpkontakte

Crimp contacts

Contacts à sertir

Seite page **3.58**

IP 68



Konfektionierte Kabel mit Steckverbindern 0332-1 und 0322-1 nach AISG-Spezifikation

Cable assemblies with connectors 0332-1 and 0322-1 acc. to AISG specification

Câbles confectionnés avec connecteurs 0332-1 et 0322-1 suivant spécification AISG

auf Anfrage
on request · sur demande

IP 68 · SWUM™




0314-2 - 0315-2

SWUM™-Einbaustecker mit Schraubverschluss und Lötanschlüssen, Front- und Rückseitenmontage, nach AISG-Spezifikation

SWUM™ chassis plugs with threaded joint and solder terminals, front and rear mounting, acc. to AISG specification

Embases mâles SWUM™ avec verrouillage à vis et connexion par soudure, montage de front et par derrière, suivant spécification AISG

Seite page **3.60**

IP 68 · SWUM™




0316-2 - 0317-2

SWUM™-Einbaustecker mit Schraubverschluss, für Leiterplatten, Front- und Rückseitenmontage, nach AISG-Spezifikation

SWUM™ chassis plugs with threaded joint, for printed circuit boards, front and rear mounting, acc. to AISG specification

Embases mâles SWUM™ avec verrouillage à vis, pour cartes imprimées, montage de front et par derrière, suivant spécification AISG

Seite page **3.62**

IP 68 · SWUM™



031798-2

SWUM™-Einbaustecker mit Schraubverschluss und **Massekontakt**, für Leiterplatten, Rückseitenmontage, nach AISG-Spezifikation

SWUM™ chassis plug with threaded joint and **ground contact**, for printed circuit boards, rear mounting, acc. to AISG specification

Embase mâle SWUM™ avec verrouillage à vis et **contact pour mise à terre**, pour cartes imprimées, montage par derrière, suivant spécification AISG

Seite page **3.64**

IP 68 · SWUM™



0318-2

SWUM™-Flansch-Einbaustecker, mit Schraubverschluss und Lötanschlüssen, Frontmontage, nach AISG-Spezifikation

SWUM™ flange chassis plug, with threaded joint and solder terminals, front mounting, acc. to AISG specification

Embase mâle SWUM™ à collerette, avec verrouillage à vis et connexion par soudure, montage de front, suivant spécification AISG

Seite page **3.66**

IP 68 · SWUM™



0304-2 - 0305-2

SWUM™-Einbaukupplungen mit Schraubverschluss und Lötanschlüssen, Front- und Rückseitenmontage, nach AISG-Spezifikation

SWUM™ chassis sockets with threaded joint and solder terminals, front and rear mounting, acc. to AISG specification

Embases femelles SWUM™ avec verrouillage à vis et connexion par soudure, montage de front et par derrière, suivant spécification AISG

Seite page **3.68**

IP 68 · SWUM™



0306-2 - 0307-2

SWUM™-Einbaukupplungen mit Schraubverschluss, für Leiterplatten, Front- und Rückseitenmontage, nach AISG-Spezifikation

SWUM™ chassis sockets with threaded joint, for printed circuit boards, front and rear mounting, acc. to AISG specification

Embases femelles SWUM™ avec verrouillage à vis, pour cartes imprimées, montage de front et par derrière, suivant spécification AISG

Seite page **3.70**

IP 68 · SWUM™



030798-2

SWUM™-Einbaukupplung mit Schraubverschluss und **Massekontakt**, für Leiterplatten, Rückseitenmontage, nach AISG-Spezifikation

SWUM™ chassis socket with threaded joint and **ground contact**, for printed circuit boards, rear mounting, acc. to AISG specification

Embase femelle SWUM™ avec verrouillage à vis et **contact pour mise à terre**, pour cartes imprimées, montage par derrière, suivant spécification AISG

Seite page **3.72**

IP 68 · SWUM™



0308-2

SWUM™-Flansch-Einbaukupplung, mit Schraubverschluss und Lötanschlüssen, Frontmontage, nach AISG-Spezifikation

SWUM™ flange chassis socket, with threaded joint and solder terminals, front mounting, acc. to AISG specification

Embase femelle SWUM™ à collerette, avec verrouillage à vis et connexion par soudure, montage de front, suivant spécification AISG

Seite page **3.74**

Übersicht – Rundsteckverbinder mit Schraubverschluss nach IEC 61076-2-106, IP 40/IP 68
Overview – Circular connectors with threaded joint acc. to IEC 61076-2-106, IP 40/IP 68
Vue d'ensemble – Connecteurs circulaires avec verrouillage à vis suivant CEI 61076-2-106, IP 40/IP 68

IP 68



0315-1 U - 0305-1 U

Einbaustecker und -kupplungen, mit Schraubverschluss, mit Kabel konfektioniert und im Lötbereich umspritzt, Rückseitenmontage, nach AISG-Spezifikation

Chassis plugs and sockets, with threaded joint, with wire ends and overmolded solder area, rear mounting, acc. to AISG specification

Embases mâles et femelles, avec verrouillage à vis, confectionné avec câbles, partie de soudure surmoulée, montage par derrière, suivant spécification AISG

www.lumberg.com

IP 68



Konfektionierte Kabel mit Steckverbindern 0305-1 U und 0315-1 U nach AISG-Spezifikation und Direktsteckverbinder (z.B. RAST 2.5, Schneidklemmtechnik)

Cable assemblies with connectors 0305-1 U and 0315-1 U acc. to AISG specification and direct connector (e.g. RAST 2.5, insulation displacement technology)

Câbles confectionnés avec connecteurs 0305-1 U et 0315-1 U suivant spécification AISG et connecteur direct (par ex. RAST 2.5, technologie de déplacement d'isolant)

auf Anfrage
on request · sur demande

IP 40/68



0381 - 0383

Schutzkappen

Protecting caps

Couvercles protecteurs

Seite
page **3.60**

IP 40/68



0382 - 0384 - 0385

Schirmring
Muttern

Shielding ring
Nuts

Bague de blindage
Écrous

Seite
page **3.61**



0380 - ZMS 20

Montageschlüssel

Wrenches

Clés de montage

Seite
page **3.62**



Weitere Ausführungen ohne Verschraubung oder mit Bajonettverschluss finden Sie in der Serie 01 in Katalog 4 „Steckverbinder für die Unterhaltungselektronik und Kommunikationstechnik"

Additional versions without threaded joint or with bayonett lock can be found in series 01 in catalog 4 "Connectors for consumer electronics and communications industries"

Autres versions sans verrouillage ou avec verrouillage à baïonette se trouvent dans la série 01 dans catalogue 4 «Connecteurs pour les techniques de l'électronique de loisir et de communication»



033099
SV



033098
SV ...-8

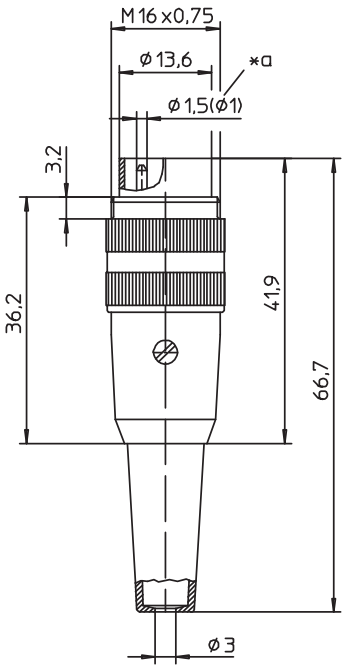

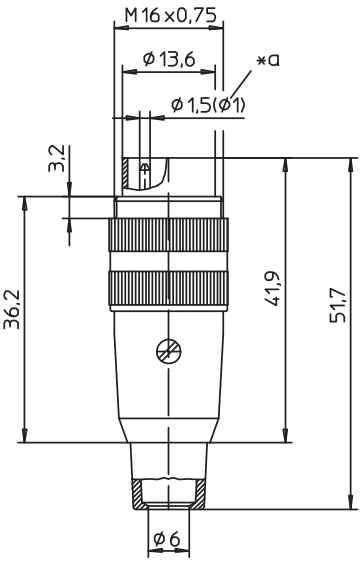

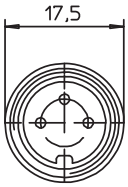

033099	SV
033098	SV ...-8

Stecker nach IEC 61076-2-106, IP 40, gerade, mit Schraubverschluss, Massekontakt und Lötanschlüssen
033099, SV: mit langer Knickschutztülle
033098, SV ...-8: mit kurzer Knickschutztülle

1. Temperaturbereich -40 °C/+85 °C

2. Werkstoffe

Kontaktträger	PA GF
Kontaktstift 3- bis 8-polig	CuZn, versilbert und flashvergoldet
Kontaktstift 12-polig	CuZn, unternickelt und vergoldet
Hülse	PC
Erdungsfahne	CuZn, unternickelt und verzinnt
Gehäuse 0330...	CuZn, vernickelt
Gehäuse SV	CuZn, vernickelt (veloursvernickelt)
Rändelschraube	CuZn, vernickelt
Knickschutztülle	TPE
Zugentlastung	Stahl, vernickelt
Schraube	Stahl, vernickelt

3. Mechanische Daten

Kontaktierung mit	Kupplungen 032098, 032099, KFR, KFV, KGR, KGV, KV, WKV Kupplungen nach IEC 61076-2-106 und IEC 60130-9
Schutzart[1]	IP 40

Weiteres siehe Tabelle

4. Elektrische Daten

Weiteres siehe Tabelle

[1] nach DIN EN 60529,
nur in verschraubtem Zustand mit einem dazugehörigen Gegenstück
[2] nach VDE 0110/IEC 60664

*a 12-polige Ausführung Ø 1,0 mm
12 pole version Ø 1.0 mm
version à 12 pôles Ø 1,0 mm

Polbilder, von der Lötseite gesehen
Pin configurations, solder side view
Schémas de raccordement, vus du côté à souder

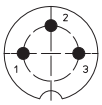
0330... 03
SV 30

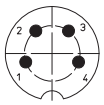
0330... 04
SV 40

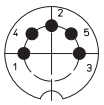
0330... 05
SV 50

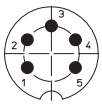
0330... 05-1
SV 50/6

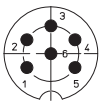
0330... 06
SV 60

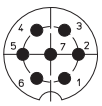
0330... 07
SV 70

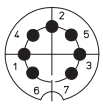
0330... 07-1
SV 71

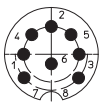
0330... 08
SV 80

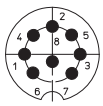
0330... 08-1
SV 81

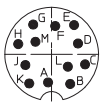
0330... 12
SV 120

033099 SV
033098 SV ...-8

Plug acc. to IEC 61076-2-106, IP 40, straight, with threaded joint, ground contact and solder terminals
033099, SV: with long bend protection
033098, SV ...-8: with short bend protection

1. Temperature range -40 °C/+85 °C

2. Materials

Insulating body	PA GF
Contact pin 3 to 8 poles	CuZn, silvered and flash gilded
Contact pin 12 poles	CuZn, pre-nickeled and gilded
Sleeve	PC
Grounding spring	CuZn, pre-nickeled and tinned
Housing 0330...	CuZn, nickeled
Housing SV	CuZn, nickeled (velour nickeled)
Knurled screw	CuZn, nickeled
Bend protection	TPE
Strain relief	steel, nickeled
Screw	steel, nickeled

3. Mechanical data

Mating with	sockets 032098, 032099, KFR, KFV, KGR, KGV, KV, WKV sockets according to IEC 61076-2-106 and IEC 60130-9
Protection[1]	IP 40

For further information see table

4. Electrical data

For further information see table

[1] according to DIN EN 60529, only in locked position with a proper counterpart
[2] according to VDE 0110/IEC 60664

033099 SV
033098 SV ...-8

Connecteur mâle suivant CEI 61076-2-106, IP 40, droite, avec verrouillage à vis, contact de masse et connexion par soudure
033099, SV: avec un long protecteur contre pliage
033098, SV ...-8: avec un court protecteur contre pliage

1. Température d'utilisation -40 °C/+85 °C

2. Matériaux

Corps isolant	PA GF
Contact à broche 3 à 8 pôles	CuZn, argenté et doré flash
Contact à broche 12 pôles	CuZn, sous-nickelé et doré
Douille	PC
Ressort de terre	CuZn, sous-nickelé et étamé
Boîtier 0330...	CuZn, nickelé
Boîtier SV	CuZn, nickelé (de velours)
Vis moletée	CuZn, nickelé
Protection contre pliage	TPE
Décharge de traction	acier, nickelé
Vis	acier, nickelé

3. Caractéristiques mécaniques

Raccordement avec	connecteurs femelles 032098, 032099, KFR, KFV, KGR, KGV, KV, WKV connecteurs femelles suivant CEI 61076-2-106 et CEI 60130-9
Protection[1]	IP 40

Pour plus de détails, voir tableau

4. Caractéristiques électriques

Pour plus de détails, voir tableau

[1] suivant DIN EN 60529, uniquement à l'état verrouillé avec un propre pendant
[2] suivant VDE 0110/CEI 60664

Bestellbezeichnung Designation Désignation		Polzahl Poles Pôles	Verpackungseinheit (VE) Package unit (PU) Unité d'emballage (UE)	Anschlussquerschnitt Wire section Section de racc. de fil	Kabeldurchmesser Cable diameter Diamètre de cable	Bemessungsstrom Rated current Courant assigné	Bemessungsspannung[2] Rated voltage[2] Tension assignée[2]	Prüfspannung Test voltage Tension d'éssai	Isolationswiderstand Insulation resistance Résistance d'isolement	Kontaktkapazität Contact capacitance Capacité de contact
				mm²	mm	A	V AC	kV AC eff.	GΩ	pF
033099 03	SV 30	3	50	0,75	4–6	5	250	2	> 10	~ 2
033098 03	SV 30-8	3	50	0,75	6–8	5	250	2	> 10	~ 2
033099 04	SV 40	4	50	0,75	4–6	5	250	2	> 10	~ 2
033098 04	SV 40-8	4	50	0,75	6–8	5	250	2	> 10	~ 2
033099 05	SV 50	5	50	0,75	4–6	5	60	1	> 10	~ 3
033098 05	SV 50-8	5	50	0,75	6–8	5	60	1	> 10	~ 3
033099 05-1	SV 50/6	5	50	0,75	4–6	5	250	2	> 10	~ 2
033098 05-1	SV 50/6-8	5	50	0,75	6–8	5	250	2	> 10	~ 2
033099 06	SV 60	6	50	0,75	4–6	5	250	2	> 10	~ 2
033098 06	SV 60-8	6	50	0,75	6–8	5	250	2	> 10	~ 2
033099 07	SV 70	7	50	0,75	4–6	5	250	2	> 10	~ 2
033098 07	SV 70-8	7	50	0,75	6–8	5	250	2	> 10	~ 2
033099 07-1	SV 71	7	50	0,75	4–6	5	60	1	> 10	~ 3
033098 07-1	SV 71-8	7	50	0,75	6–8	5	60	1	> 10	~ 3
033099 08	SV 80	8	50	0,75	4–6	5	60	1	> 10	~ 3
033098 08	SV 80-8	8	50	0,75	6–8	5	60	1	> 10	~ 3
033099 08-1	SV 81	8	50	0,75	4–6	5	60	1	> 10	~ 3
033098 08-1	SV 81-8	8	50	0,75	6–8	5	60	1	> 10	~ 3
033099 12	SV 120	12	50	0,25	4–6	3	60	1	> 10	~ 3
033098 12	SV 120-8	12	50	0,25	6–8	3	60	1	> 10	~ 3

Verpackung: im Karton
Packaging: in a cardboard box
Emballage: dans un carton



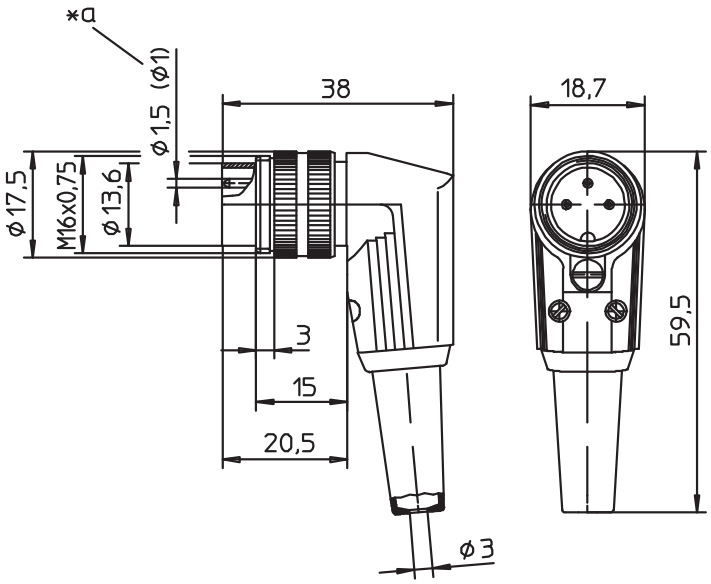

WSV

Stecker nach IEC 61076-2-106, IP 40, abgewinkelt, mit Schraubverschluss, Massekontakt, Knickschutztülle und Lötanschlüssen

1.	**Temperaturbereich**	-40 °C/+85 °C
2.	**Werkstoffe**	
	Kontaktträger	PA GF
	Kontaktstift 3- bis 8-polig	CuZn, versilbert und flashvergoldet
	Kontaktstift 12-polig	CuZn, unternickelt und vergoldet
	Erdungsfahne	CuZn, unternickelt und verzinnt
	Gehäuse	PC
	Rändelschraube	CuZn, vernickelt
	Knickschutztülle	TPE
	Zugentlastung	Stahl, vernickelt
	Hülse	Stahl, verzinkt
	Schraube	Edelstahl/Stahl, chromatiert
3.	**Mechanische Daten**	
	Kontaktierung mit	Kupplungen 032098, 032099, KFR, KFV, KGR, KGV, KV, WKV Kupplungen nach IEC 61076-2-106 und IEC 60130-9
	Schutzart[1]	IP 40
	Weiteres siehe Tabelle	
4.	**Elektrische Daten**	
	Weiteres siehe Tabelle	

[1] nach DIN EN 60529, nur in verschraubtem Zustand mit einem dazugehörigen Gegenstück
[2] nach VDE 0110/IEC 60664

*a 12-polige Ausführung Ø 1,0 mm
12 pole version Ø 1.0 mm
version à 12 pôles Ø 1,0 mm

Polbilder, von der Lötseite gesehen
Pin configurations, solder side view
Schémas de raccordement, vus du côté à souder

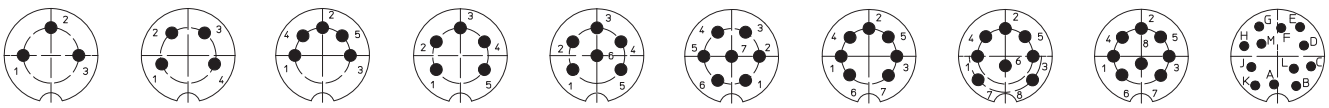

WSV 30 WSV 40 WSV 50 WSV 50/6 WSV 60 WSV 70 WSV 71 WSV 80 WSV 81 WSV 120

WSV

Plug acc. to IEC 61076-2-106, IP 40, angular, with threaded joint, ground contact, bend protection and solder terminals

1. Temperature range -40 °C/+85 °C

2. Materials

Insulating body	PA GF
Contact pin 3 to 8 poles	CuZn, silvered and flash gilded
Contact pin 12 poles	CuZn, pre-nickeled and gilded
Grounding spring	CuZn, pre-nickeled and tinned
Housing	PC
Knurled screw	CuZn, nickeled
Bend protection	TPE
Strain relief	steel, nickeled
Sleeve	steel, zinced
Screw	stainless steel/steel, chromated

3. Mechanical data

Mating with	sockets 032098, 032099, KFR, KFV, KGR, KGV, KV, WKV sockets according to IEC 61076-2-106 and IEC 60130-9
Protection[1]	IP 40

For further information see table

4. Electrical data

For further information see table

[1] according to DIN EN 60529, only in locked position with a proper counterpart
[2] according to VDE 0110/IEC 60664

WSV

Connecteur mâle suivant CEI 61076-2-106, IP 40, angulaire, avec verrouillage à vis, contact de masse, protecteur contre pliage et connexion par soudure

1. Température d'utilisation -40 °C/+85 °C

2. Matériaux

Corps isolant	PA GF
Contact à broche 3 à 8 pôles	CuZn, argenté et doré flash
Contact à broche 12 pôles	CuZn, sous-nickelé et doré
Ressort de terre	CuZn, sous-nickelé et étamé
Boîtier	PC
Vis moletée	CuZn, nickelé
Protection contre pliage	TPE
Décharge de traction	acier, nickeled
Douille	acier, zingué
Vis	acier inoxydable/acier, chromaté

3. Caractéristiques mécaniques

Raccordement avec	connecteurs femelles 032098, 032099, KFR, KFV, KGR, KGV, KV, WKV connecteurs femelles suivant CEI 61076-2-106 et CEI 60130-9
Protection[1]	IP 40

Pour plus de détails, voir tableau

4. Caractéristiques électriques

Pour plus de détails, voir tableau

[1] suivant DIN EN 60529, uniquement à l'état verrouillé avec un propre pendant
[2] suivant VDE 0110/CEI 60664

Bestellbezeichnung Designation Désignation	Polzahl Poles Pôles	Verpackungseinheit (VE) Package unit (PU) Unité d'emballage (UE)		Anschlussquerschnitt Wire section Section de racc. de fil	Kabeldurchmesser Cable diameter Diamètre de cable	Bemessungsstrom Rated current Courant assigné	Bemessungsspannung[2] Rated voltage[2] Tension assignée[2]	Prüfspannung Test voltage Tension d'éssai	Isolationswiderstand Insulation resistance Résistance d'isolement	Kontaktkapazität Contact capacitance Capacité de contact
				mm²	mm	A	V AC	kV AC eff.	GΩ	pF
WSV 30	**3**	**50**		**0,75**	**6**	**5**	**250**	**2**	**> 10**	**~ 2**
WSV 40	**4**	**50**		**0,75**	**6**	**5**	**250**	**2**	**> 10**	**~ 2**
WSV 50	**5**	**50**		**0,75**	**6**	**5**	**60**	**1**	**> 10**	**~ 3**
WSV 50/6	**5**	**50**		**0,75**	**6**	**5**	**250**	**2**	**> 10**	**~ 2**
WSV 60	**6**	**50**		**0,75**	**6**	**5**	**250**	**2**	**> 10**	**~ 2**
WSV 70	**7**	**50**		**0,75**	**6**	**5**	**250**	**2**	**> 10**	**~ 2**
WSV 71	**7**	**50**		**0,75**	**6**	**5**	**60**	**1**	**> 10**	**~ 3**
WSV 80	**8**	**50**		**0,75**	**6**	**5**	**60**	**1**	**> 10**	**~ 3**
WSV 81	**8**	**50**		**0,75**	**6**	**5**	**60**	**1**	**> 10**	**~ 3**
WSV 120	**12**	**50**		**0,25**	**6**	**3**	**60**	**1**	**> 10**	**~ 3**

Verpackung: im Karton
Packaging: in a cardboard box
Emballage: dans un carton

Lumberg
passion for connections





032099
KV

032098
KV ...-8

032099	**KV**
032098	**KV ...-8**

Kupplung nach IEC 61076-2-106, IP 40, gerade, mit Schraubverschluss, Massekontakt und Lötanschlüssen
032099, KV: mit langer Knickschutztülle
032098, KV ...-8: mit kurzer Knickschutztülle

1. Temperaturbereich	-40 °C/+85 °C
2. Werkstoffe	
Kontaktträger	PA GF
Kontaktbuchse 3- bis 8-polig	CuZn, versilbert und flashvergoldet
Kontaktbuchse 12-polig	CuZn, unternickelt und vergoldet
Hülse	PC
Erdungsfahne	CuZn, unternickelt und verzinnt
Gehäuse 0320...	CuZn, vernickelt
Gehäuse KV	CuZn, vernickelt (veloursvernickelt)
Rändelmutter	CuZn, vernickelt
Knickschutztülle	TPE
Zugentlastung	Stahl, vernickelt
Schraube	Stahl, vernickelt
3. Mechanische Daten	
Steckkraft/Kontakt 3- bis 8-polig[1]	< 5,0 N
Steckkraft/Kontakt 12-polig[2]	< 5,0 N
Ziehkraft/Kontakt 3- bis 8-polig[1]	> 1,2 N
Ziehkraft/Kontakt 12-polig[2]	> 0,9 N
Kontaktierung mit	Steckern 033098, 033099, SFV, SGR, SGV, SV, WSV Steckern nach IEC 61076-2-106 und IEC 60130-9
Schutzart[3]	IP 40
Weiteres siehe Tabelle	
4. Elektrische Daten	
Durchgangswiderstand	≤ 5 mΩ
Weiteres siehe Tabelle	

1 gemessen mit einem polierten Stahlstift, Nennmaß 1,5 mm
2 gemessen mit einem polierten Stahlstift, Nennmaß 1,0 mm
3 nach DIN EN 60529,
nur in verschraubtem Zustand mit einem dazugehörigen Gegenstück
4 nach VDE 0110/IEC 60664

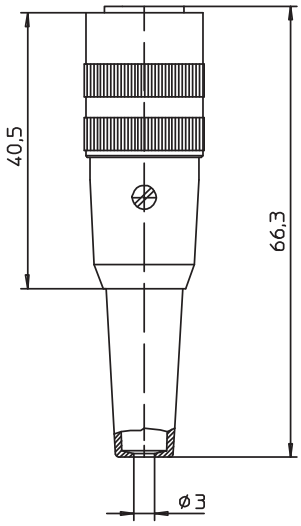

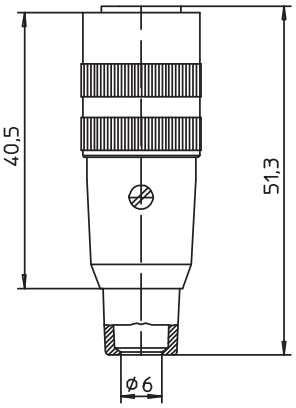

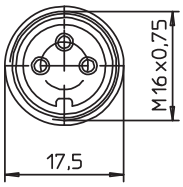

Polbilder, von der Lötseite gesehen
Pin configurations, solder side view
Schémas de raccordement, vus du côté à souder

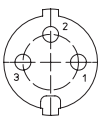
0320... 03
KV 30

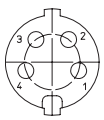
0320... 04
KV 40

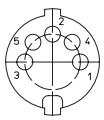
0320... 05
KV 50

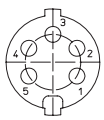
0320... 05-1
KV 50/6

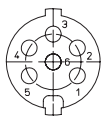
0320... 06
KV 60


0320... 07
KV 70

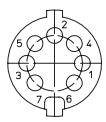
0320... 07-1
KV 71

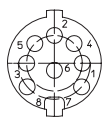
0320... 08
KV 80

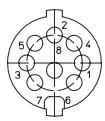
0320... 08-1
KV 81

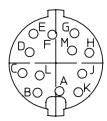
0320... 12
KV 120

032099 KV
032098 KV ...-8

Socket acc. to IEC 61076-2-106, IP 40, straight, with threaded joint, ground contact and solder terminals
032099, KV: with long bend protection
032098, KV ...-8: with short bend protection

1. Temperature range -40 °C/+85 °C

2. Materials

Insulating body	PA GF
Contact bush 3 to 8 poles	CuZn, silvered and flash gilded
Contact bush 12 poles	CuZn, pre-nickeled and gilded
Sleeve	PC
Grounding spring	CuZn, pre-nickeled and tinned
Housing 0320...	CuZn, nickeled
Housing KV	CuZn, nickeled (velour nickeled)
Knurled nut	CuZn, nickeled
Bend protection	TPE
Strain relief	steel, nickeled
Screw	steel, nickeled

3. Mechanical data

Insertion force/contact 3–8 poles[1]	< 5.0 N
Insertion force/contact 12 poles[2]	< 5.0 N
Withdrawal force/contact 3–8 poles[1]	> 1.2 N
Withdrawal force/contact 12 poles[2]	> 0.9 N
Mating with	plugs 033098, 033099, SFV, SGR, SGV, SV, WSV plugs according to IEC 61076-2-106 and IEC 60130-9
Protection[3]	IP 40

For further information see table

4. Electrical data

Contact resistance	≤ 5 mΩ

For further information see table

[1] measured with a polished steel pin, nominal thickness 1.5 mm
[2] measured with a polished steel pin, nominal thickness 1.0 mm
[3] according to DIN EN 60529,
only in locked position with a proper counterpart
[4] according to VDE 0110/IEC 60664

032099 KV
032098 KV ...-8

Connecteur femelle suivant CEI 61076-2-106, IP 40, droite, avec verrouillage à vis, contact de masse et connexion par soudure
032099, KV: avec un long protecteur contre pliage
032098, KV ...-8: avec un court protecteur contre pliage

1. Température d'utilisation -40 °C/+85 °C

2. Matériaux

Corps isolant	PA GF
Prise de contact 3 à 8 pôles	CuZn, argenté et doré flash
Prise de contact 12 pôles	CuZn, sous-nickelé et doré
Douille	PC
Ressort de terre	CuZn, sous-nickelé et étamé
Boîtier 0330...	CuZn, nickelé
Boîtier SV	CuZn, nickelé (de velours)
Écrou moleté	CuZn, nickelé
Protection contre pliage	TPE
Décharge de traction	acier, nickelé
Vis	acier, nickelé

3. Caractéristiques mécaniques

Force d'insertion/contact 3–8 pôles[1]	< 5,0 N
Force d'insertion/contact 12 pôles[2]	< 5,0 N
Force de séparation/contact 3–8 pôles[1]	> 1,2 N
Force de séparation/contact 12 pôles[2]	> 0,9 N
Raccordement avec	connecteurs mâles 033098, 033099, SFV, SGR, SGV, SV, WSV connecteurs mâles suivant CEI 61076-2-106 et CEI 60130-9
Protection[3]	IP 40

Pour plus de détails, voir tableau

4. Caractéristiques électriques

Résistance de contact	≤ 5 mΩ

Pour plus de détails, voir tableau

[1] mesurée avec une tige d'acier poli, épaisseur nominale 1,5 mm
[2] mesurée avec une tige d'acier poli, épaisseur nominale 1,0 mm
[3] suivant DIN EN 60529,
uniquement à l'état verrouillé avec un propre pendant
[4] suivant VDE 0110/CEI 60664

Bestellbezeichnung Designation Désignation		Polzahl Poles Pôles	Verpackungseinheit (VE) Package unit (PU) Unité d'emballage (UE)	Anschlussquerschnitt Wire section Section de racc. de fil	Kabeldurchmesser Cable diameter Diamètre de cable	Bemessungsstrom Rated current Courant assigné	Bemessungsspannung[2] Rated voltage[2] Tension assignée[2]	Prüfspannung Test voltage Tension d'éssai	Isolationswiderstand Insulation resistance Résistance d'isolement	Kontaktkapazität Contact capacitance Capacité de contact
				mm²	mm	A	V AC	kV AC eff.	GΩ	pF
032099 03	**KV 30**	**3**	**50**	**0,75**	**4–6**	**5**	**250**	**2**	**> 10**	**~ 2**
032098 03	**KV 30-8**	**3**	**50**	**0,75**	**6–8**	**5**	**250**	**2**	**> 10**	**~ 2**
032099 04	**KV 40**	**4**	**50**	**0,75**	**4–6**	**5**	**250**	**2**	**> 10**	**~ 2**
032098 04	**KV 40-8**	**4**	**50**	**0,75**	**6–8**	**5**	**250**	**2**	**> 10**	**~ 2**
032099 05	**KV 50**	**5**	**50**	**0,75**	**4–6**	**5**	**60**	**1**	**> 10**	**~ 3**
032098 05	**KV 50-8**	**5**	**50**	**0,75**	**6–8**	**5**	**60**	**1**	**> 10**	**~ 3**
032099 05-1	**KV 50/6**	**5**	**50**	**0,75**	**4–6**	**5**	**250**	**2**	**> 10**	**~ 2**
032098 05-1	**KV 50/6-8**	**5**	**50**	**0,75**	**6–8**	**5**	**250**	**2**	**> 10**	**~ 2**
032099 06	**KV 60**	**6**	**50**	**0,75**	**4–6**	**5**	**250**	**2**	**> 10**	**~ 2**
032098 06	**KV 60-8**	**6**	**50**	**0,75**	**6–8**	**5**	**250**	**2**	**> 10**	**~ 2**
032099 07	**KV 70**	**7**	**50**	**0,75**	**4–6**	**5**	**250**	**2**	**> 10**	**~ 2**
032098 07	**KV 70-8**	**7**	**50**	**0,75**	**6–8**	**5**	**250**	**2**	**> 10**	**~ 2**
032099 07-1	**KV 71**	**7**	**50**	**0,75**	**4–6**	**5**	**60**	**1**	**> 10**	**~ 3**
032098 07-1	**KV 71-8**	**7**	**50**	**0,75**	**6–8**	**5**	**60**	**1**	**> 10**	**~ 3**
032099 08	**KV 80**	**8**	**50**	**0,75**	**4–6**	**5**	**60**	**1**	**> 10**	**~ 3**
032098 08	**KV 80-8**	**8**	**50**	**0,75**	**6–8**	**5**	**60**	**1**	**> 10**	**~ 3**
032099 08-1	**KV 81**	**8**	**50**	**0,75**	**4–6**	**5**	**60**	**1**	**> 10**	**~ 3**
032098 08-1	**KV 81-8**	**8**	**50**	**0,75**	**6–8**	**5**	**60**	**1**	**> 10**	**~ 3**
032099 12	**KV 120**	**12**	**50**	**0,25**	**4–6**	**3**	**60**	**1**	**> 10**	**~ 3**
032098 12	**KV 120-8**	**12**	**50**	**0,25**	**6–8**	**3**	**60**	**1**	**> 10**	**~ 3**

Verpackung: im Karton
Packaging: in a cardboard box
Emballage: dans un carton



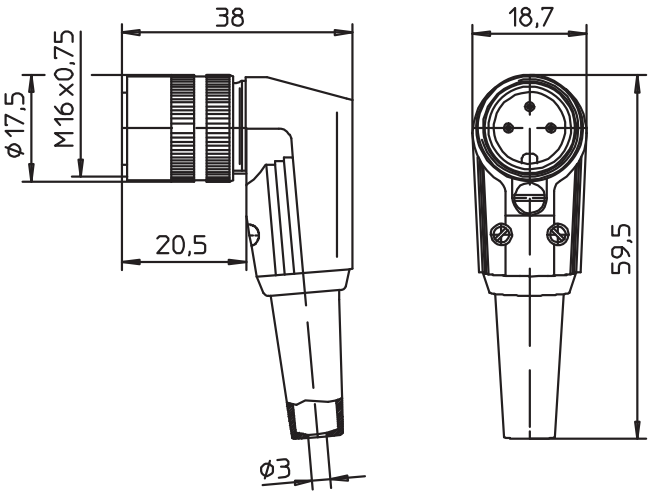

WKV

Kupplung nach IEC 61076-2-106, IP 40, abgewinkelt, mit Schraubverschluss, Massekontakt, Knickschutztülle und Lötanschlüssen

1. Temperaturbereich -40 °C/+85 °C

2. Werkstoffe

Kontaktträger	PA GF
Kontaktbuchse 3- bis 8-polig	CuZn, versilbert und flashvergoldet
Kontaktbuchse 12-polig	CuZn, unternickelt und vergoldet
Erdungsfahne	CuZn, unternickelt und verzinnt
Gehäuse	PC
Rändelmutter	CuZn, vernickelt
Knickschutztülle	TPE
Zugentlastung	Stahl, vernickelt
Hülse	Stahl, verzinkt
Schraube	Edelstahl/Stahl chromatiert

3. Mechanische Daten

Steckkraft/Kontakt 3- bis 8-polig[1]	< 5,0 N
Steckkraft/Kontakt 12-polig[2]	< 5,0 N
Ziehkraft/Kontakt 3- bis 8-polig[1]	> 1,2 N
Ziehkraft/Kontakt 12-polig[2]	> 0,9 N
Kontaktierung mit	Steckern 033098, 033099, SFV, SGR, SGV, SV, WSV Steckern nach IEC 61076-2-106 und IEC 60130-9
Schutzart[3]	IP 40

Weiteres siehe Tabelle

4. Elektrische Daten

Durchgangswiderstand	≤ 5 mΩ

Weiteres siehe Tabelle

1 gemessen mit einem polierten Stahlstift, Nennmaß 1,5 mm
2 gemessen mit einem polierten Stahlstift, Nennmaß 1,0 mm
3 nach DIN EN 60529,
nur in verschraubtem Zustand mit einem dazugehörigen Gegenstück
4 nach VDE 0110/IEC 60664

Polbilder, von der Lötseite gesehen
Pin configurations, solder side view
Schémas de raccordement, vus du côté à souder

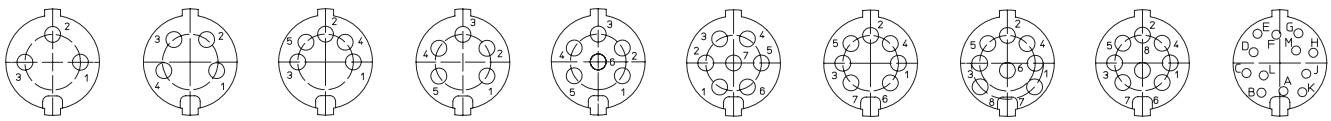

WKV 30 WKV 40 WKV 50 WKV 50/6 WKV 60 WKV 70 WKV 71 WKV 80 WKV 81 WKV 120

WKV

Socket acc. to IEC 61076-2-106, IP 40, angular, with threaded joint, ground contact, bend protection and solder terminals

1. Temperature range -40 °C/+85 °C

2. Materials

Insulating body	PA GF
Contact bush 3 to 8 poles	CuZn, silvered and flash gilded
Contact bush 12 poles	CuZn, pre-nickeled and gilded
Grounding spring	CuZn, pre-nickeled and tinned
Housing	PC
Knurled nut	CuZn, nickeled
Bend protection	TPE
Strain relief	steel, nickeled
Sleeve	steel, zinced
Screw	stainless steel/steel, chromated

3. Mechanical data

Insertion force/contact 3–8 poles[1]	< 5.0 N
Insertion force/contact 12 poles[2]	< 5.0 N
Withdrawal force/contact 3–8 poles[1]	> 1.2 N
Withdrawal force/contact 12 poles[2]	> 0.9 N
Mating with	plugs 033098, 033099, SFV, SGR, SGV, SV, WSV plugs according to IEC 61076-2-106 and IEC 60130-9
Protection[3]	IP 40

For further information see table

4. Electrical data

Contact resistance	≤ 5 mΩ

For further information see table

[1] measured with a polished steel pin, nominal thickness 1.5 mm
[2] measured with a polished steel pin, nominal thickness 1.0 mm
[3] according to DIN EN 60529,
only in locked position with a proper counterpart
[4] according to VDE 0110/IEC 60664

WKV

Connecteur femelle suivant CEI 61076-2-106, IP 40, angulaire, avec verrouillage à vis, contact de masse, protecteur contre pliage et connexion par soudure

1. Température d'utilisation -40 °C/+85 °C

2. Matériaux

Corps isolant	PA GF
Prise de contact 3 à 8 pôles	CuZn, argenté et doré flash
Prise de contact 12 pôles	CuZn, sous-nickelé et doré
Ressort de terre	CuZn, sous-nickelé et étamé
Boîtier	PC
Écrou moleté	CuZn, nickelé
Protection contre pliage	TPE
Décharge de traction	acier, nickeled
Douille	acier, zingué
Vis	acier inoxydable/acier, chromaté

3. Caractéristiques mécaniques

Force d'insertion/contact 3–8 pôles[1]	< 5,0 N
Force d'insertion/contact 12 pôles[2]	< 5,0 N
Force de séparation/contact 3–8 pôles[1]	> 1,2 N
Force de séparation/contact 12 pôles[2]	> 0,9 N
Raccordement avec	connecteurs mâles 033098, 033099, SFV, SGR, SGV, SV, WSV connecteurs mâles suivant CEI 61076-2-106 et CEI 60130-9
Protection[3]	IP 40

Pour plus de détails, voir tableau

4. Caractéristiques électriques

Résistance de contact	≤ 5 mΩ

Pour plus de détails, voir tableau

[1] mesurée avec une tige d'acier poli, épaisseur nominale 1,5 mm
[2] mesurée avec une tige d'acier poli, épaisseur nominale 1,0 mm
[3] suivant DIN EN 60529,
uniquement à l'état verrouillé avec un propre pendant
[4] suivant VDE 0110/CEI 60664

Bestellbezeichnung Designation Désignation	Polzahl Poles Pôles	Verpackungseinheit (VE) Package unit (PU) Unité d'emballage (UE)		Anschlussquerschnitt Wire section Section de racc. de fil	Kabeldurchmesser Cable diameter Diamètre de cable	Bemessungsstrom Rated current Courant assigné	Bemessungsspannung[2] Rated voltage[2] Tension assignée[2]	Prüfspannung Test voltage Tension d'éssai	Isolationswiderstand Insulation resistance Résistance d'isolement	Kontaktkapazität Contact capacitance Capacité de contact
				mm²	mm	A	V AC	kV AC eff.	GΩ	pF
WKV 30	**3**	**50**		**0,75**	**4–6**	**5**	**250**	**2**	**> 10**	**~ 2**
WKV 40	**4**	**50**		**0,75**	**4–6**	**5**	**250**	**2**	**> 10**	**~ 2**
WKV 50	**5**	**50**		**0,75**	**4–6**	**5**	**60**	**1**	**> 10**	**~ 3**
WKV 50/6	**5**	**50**		**0,75**	**4–6**	**5**	**250**	**2**	**> 10**	**~ 2**
WKV 60	**6**	**50**		**0,75**	**4–6**	**5**	**250**	**2**	**> 10**	**~ 2**
WKV 70	**7**	**50**		**0,75**	**4–6**	**5**	**250**	**2**	**> 10**	**~ 2**
WKV 71	**7**	**50**		**0,75**	**4–6**	**5**	**60**	**1**	**> 10**	**~ 3**
WKV 80	**8**	**50**		**0,75**	**4–6**	**5**	**60**	**1**	**> 10**	**~ 3**
WKV 81	**8**	**50**		**0,75**	**4–6**	**5**	**60**	**1**	**> 10**	**~ 3**
WKV 120	**12**	**50**		**0,25**	**4–6**	**3**	**60**	**1**	**> 10**	**~ 3**

Verpackung: im Karton
Packaging: in a cardboard box
Emballage: dans un carton





SFV

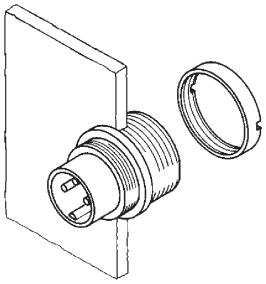

SGV

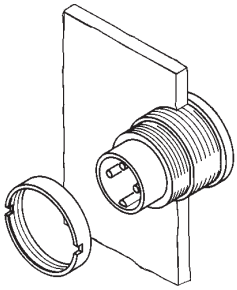

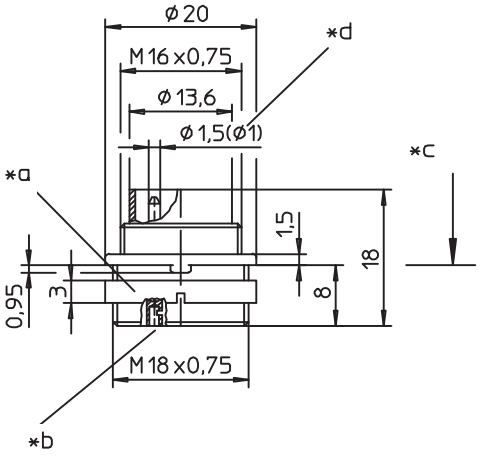

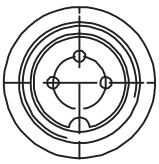

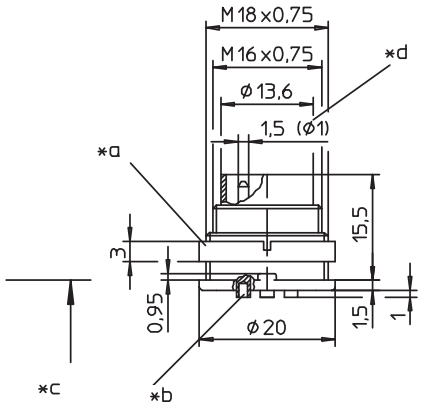

SFV
SGV

Einbaustecker nach IEC 61076-2-106, IP 40, mit Schraubverschluss und Lötanschlüssen
SFV: für Frontmontage
SGV: für Rückseitenmontage

1. Temperaturbereich	-40 °C/+85 °C
2. Werkstoffe	
Kontaktträger	PA GF
Kontaktstift 3- bis 8-polig	CuZn, versilbert und flashvergoldet
Kontaktstift 12-polig	CuZn, unternickelt und vergoldet
Gehäuse	Zn-Druckguss, vernickelt
Ringmutter	CuZn, vernickelt
3. Mechanische Daten	
Kontaktierung mit	Kupplungen 032098, 032099, KV, WKV Kupplungen nach IEC 61076-2-106 und IEC 60130-9
Schutzart[1]	IP 40
Weiteres siehe Tabelle	
4. Elektrische Daten	
Weiteres siehe Tabelle	

[1] nach DIN EN 60529,
nur in verschraubtem Zustand mit einem dazugehörigen Gegenstück
[2] nach VDE 0110/IEC 60664

*a Mutter lose beigestellt
nut enclosed separately
écrou ajouté séparément

*b Lötkelch
bell-shaped solder terminal
plot à souder en forme de coupe

*c Montagerichtung
mounting direction
direction de montage

*d 12-polige Ausführung Ø 1,0 mm
12 pole version Ø 1.0 mm
version à 12 pôles Ø 1,0 mm

*e Einbauöffnung
port
ouverture d'emplacement

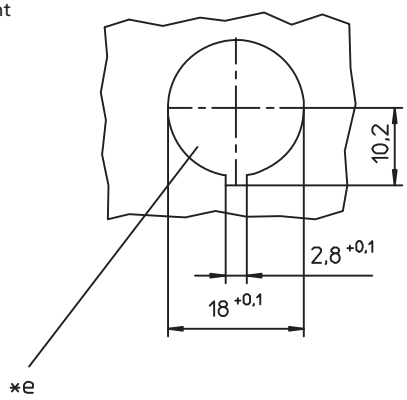

Polbilder, von der Lötseite gesehen
Pin configurations, solder side view
Schémas de raccordement, vus du côté à souder

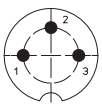
SFV 30
SGV 30


SFV 40
SGV 40

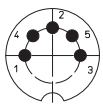
SFV 50
SGV 50

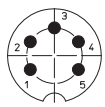
SFV 50/6
SGV 50/6

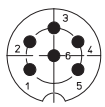
SFV 60
SGV 60

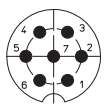
SFV 70
SGV 70

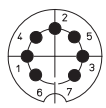
SFV 71
SGV 71

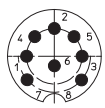
SFV 80
SGV 80

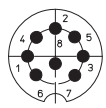
SFV 81
SGV 81

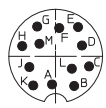
SFV 120
SGV 120

SFV
SGV

Chassis plug acc. to IEC 61076-2-106, IP 40, with threaded joint and solder terminals
SFV: for front mounting
SGV: for rear mounting

1. Temperature range -40 °C/+85 °C

2. Materials

Insulating body	PA GF
Contact pin 3 to 8 poles	CuZn, silvered and flash gilded
Contact pin 12 poles	CuZn, pre-nickeled and gilded
Housing	Zn diecast, nickeled
Ring nut	CuZn, nickeled

3. Mechanical data

Mating with	sockets 032098, 032099, KV, WKV sockets according to IEC 61076-2-106 and IEC 60130-9
Protection[1]	IP 40

For further information see table

4. Electrical data

For further information see table

[1] according to DIN EN 60529, only in locked position with a proper counterpart
[2] according to VDE 0110/IEC 60664

SFV
SGV

Embase mâle suivant CEI 61076-2-106, IP 40, avec verrouillage à vis et connexion par soudure
SFV: pour montage de front
SGV: pour montage par derrière

1. Température d'utilisation -40 °C/+85 °C

2. Matériaux

Corps isolant	PA GF
Contact à broche 3 à 8 pôles	CuZn, argenté et doré flash
Contact à broche 12 pôles	CuZn, sous-nickelé et doré
Boîtier	Zn moulé sous pression, nickelé
Écrou à anneau	CuZn, nickelé

3. Caractéristiques mécaniques

Raccordement avec	connecteurs femelles 032098, 032099, KV, WKV connecteurs femelles suivant CEI 61076-2-106 et CEI 60130-9
Protection[1]	IP 40

Pour plus de détails, voir tableau

4. Caractéristiques électriques

Pour plus de détails, voir tableau

[1] suivant DIN EN 60529, uniquement à l'état verrouillé avec un propre pendant
[2] suivant VDE 0110/CEI 60664

Bestellbezeichnung Designation Désignation		Polzahl Poles Pôles	Verpackungseinheit (VE) Package unit (PU) Unité d'emballage (UE)	Anschlussquerschnitt Wire section Section de racc. de fil	Bemessungsstrom Rated current Courant assigné	Bemessungsspannung[2] Rated voltage[2] Tension assignée[2]	Prüfspannung Test voltage Tension d'éssai	Isolationswiderstand Insulation resistance Résistance d'isolement	Kontaktkapazität Contact capacitance Capacité de contact
				mm²	A	V AC	kV AC eff.	GΩ	pF
SFV 30	**SGV 30**	**3**	**50**	**0,75**	**5**	**250**	**2**	**> 10**	**~ 2**
SFV 40	**SGV 40**	**4**	**50**	**0,75**	**5**	**250**	**2**	**> 10**	**~ 2**
SFV 50	**SGV 50**	**5**	**50**	**0,75**	**5**	**60**	**1**	**> 10**	**~ 3**
SFV 50/6	**SGV 50/6**	**5**	**50**	**0,75**	**5**	**250**	**2**	**> 10**	**~ 2**
SFV 60	**SGV 60**	**6**	**50**	**0,75**	**5**	**250**	**2**	**> 10**	**~ 2**
SFV 70	**SGV 70**	**7**	**50**	**0,75**	**5**	**250**	**2**	**> 10**	**~ 2**
SFV 71	**SGV 71**	**7**	**50**	**0,75**	**5**	**60**	**1**	**> 10**	**~ 3**
SFV 80	**SGV 80**	**8**	**50**	**0,75**	**5**	**60**	**1**	**> 10**	**~ 3**
SFV 81	**SGV 81**	**8**	**50**	**0,75**	**5**	**60**	**1**	**> 10**	**~ 3**
SFV 120	**SGV 120**	**12**	**50**	**0,25**	**3**	**60**	**1**	**> 10**	**~ 3**

Verpackung: im Karton
Packaging: in a cardboard box
Emballage: dans un carton



SGR

Einbaustecker nach IEC 61076-2-106, IP 40, mit Schraubverschluss, für Leiterplatten, für Rückseitenmontage

1.	**Temperaturbereich**	-40 °C/+85 °C
2.	**Werkstoffe**	
	Kontaktträger	PA GF
	Kontaktstift 3- bis 8-polig	CuZn, versilbert und flashvergoldet, im Lötbereich verzinnt
	Kontaktstift 12-polig	CuZn, unternickelt und vergoldet, im Lötbereich verzinnt
	Gehäuse	Zn-Druckguss, vernickelt
	Ringmutter	CuZn, vernickelt
3.	**Mechanische Daten**	
	Kontaktierung mit	Kupplungen 032098, 032099, KV, WKV Kupplungen nach IEC 61076-2-106 und IEC 60130-9
	Schutzart[1]	IP 40
4.	**Elektrische Daten**	
	Weiteres siehe Tabelle	

[1] nach DIN EN 60529, nur in verschraubtem Zustand mit einem dazugehörigen Gegenstück
[2] nach VDE 0110/IEC 60664

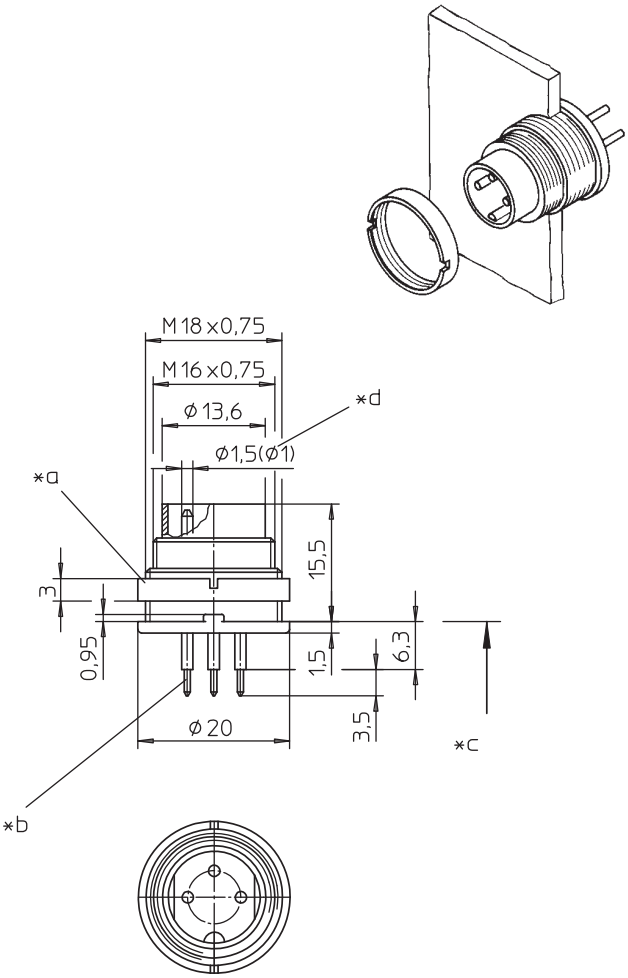

*a Mutter lose beigestellt
nut enclosed separately
écrou ajouté séparément

*b für Leiterplattenbohrung
for bore hole of printed circuit board
pour perçage de la carte imprimée
Ø 1,0 mm (SGR 30–81)
Ø 0,7 mm (SGR 120)

*c Montagerichtung
mounting direction
direction de montage

*d 12-polige Ausführung Ø 1,0 mm
12 pole version Ø 1.0 mm
version à 12 pôles Ø 1,0 mm

*e Einbauöffnung
port
ouverture d'emplacement

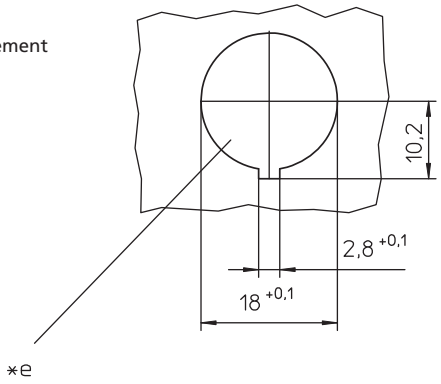

Leiterplattenlayouts siehe Seite 3.63
Printed circuit board layouts see page 3.63
Modèles des cartes imprimées voir à la page 3.63

Polbilder, von der Lötseite gesehen
Pin configurations, solder side view
Schémas de raccordement, vus du côté à souder

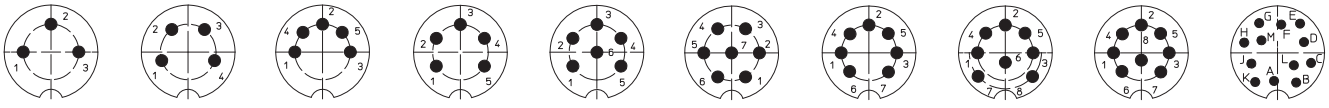

SGR 30 | SGR 40 | SGR 50 | SGR 50/6 | SGR 60 | SGR 70 | SGR 71 | SGR 80 | SGR 81 | SGR 120

SGR

Chassis plug acc. to IEC 61076-2-106, IP 40, with threaded joint, for printed circuit boards, for rear mounting

1. Temperature range -40 °C/+85 °C

2. Materials

Insulating body	PA GF
Contact pin 3 to 8 poles	CuZn, silvered and flash gilded, tinned in solder area
Contact pin 12 poles	CuZn, pre-nickeled and gilded, tinned in solder area
Housing	Zn diecast, nickeled
Ring nut	CuZn, nickeled

3. Mechanical data

Mating with	sockets 032098, 032099, KV, WKV sockets according to IEC 61076-2-106 and IEC 60130-9
Protection[1]	IP 40

4. Electrical data

For further information see table

[1] according to DIN EN 60529, only in locked position with a proper counterpart
[2] according to VDE 0110/IEC 60664

SGR

Embase mâle suivant CEI 61076-2-106, IP 40, avec verrouillage à vis, pour cartes imprimées, pour montage par derrière

1. Température d'utilisation -40 °C/+85 °C

2. Matériaux

Corps isolant	PA GF
Contact à broche 3 à 8 pôles	CuZn, argenté et doré flash, étamé à la partie à souder
Contact à broche 12 pôles	CuZn, sous-nickelé et doré, étamé à la partie à souder
Boîtier	Zn moulé sous pression, nickelé
Écrou à anneau	CuZn, nickelé

3. Caractéristiques mécaniques

Raccordement avec	connecteurs femelles 032098, 032099, KV, WKV connecteurs femelles suivant CEI 61076-2-106 et CEI 60130-9
Protection[1]	IP 40

4. Caractéristiques électriques

Pour plus de détails, voir tableau

[1] suivant DIN EN 60529, uniquement à l'état verrouillé avec un propre pendant
[2] suivant VDE 0110/CEI 60664

Bestellbezeichnung Designation Désignation		Polzahl Poles Pôles	Verpackungseinheit (VE) Package unit (PU) Unité d'emballage (UE)		Bemessungsstrom Rated current Courant assigné	Bemessungsspannung[2] Rated voltage[2] Tension assignée[2]	Prüfspannung Test voltage Tension d'éssai	Isolationswiderstand Insulation resistance Résistance d'isolement	Kontaktkapazität Contact capacitance Capacité de contact
					A	V AC	kV AC eff.	GΩ	pF
SGR 30		**3**	**50**		**5**	**250**	**2**	**> 10**	**~ 2**
SGR 40		**4**	**50**		**5**	**250**	**2**	**> 10**	**~ 2**
SGR 50		**5**	**50**		**5**	**60**	**1**	**> 10**	**~ 3**
SGR 50/6		**5**	**50**		**5**	**250**	**2**	**> 10**	**~ 2**
SGR 60		**6**	**50**		**5**	**250**	**2**	**> 10**	**~ 2**
SGR 70		**7**	**50**		**5**	**250**	**2**	**> 10**	**~ 2**
SGR 71		**7**	**50**		**5**	**60**	**1**	**> 10**	**~ 3**
SGR 80		**8**	**50**		**5**	**60**	**1**	**> 10**	**~ 3**
SGR 81		**8**	**50**		**5**	**60**	**1**	**> 10**	**~ 3**
SGR 120		**12**	**50**		**3**	**60**	**1**	**> 10**	**~ 3**

Verpackung: im Karton
Packaging: in a cardboard box
Emballage: dans un carton





KFV

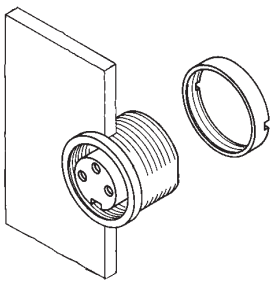

KGV

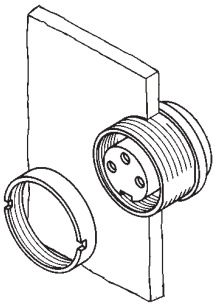

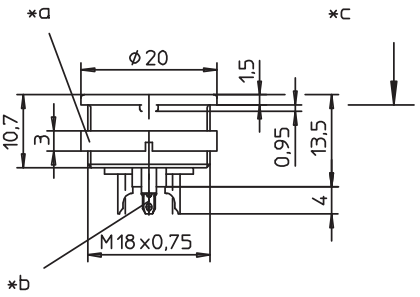

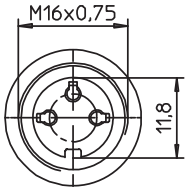

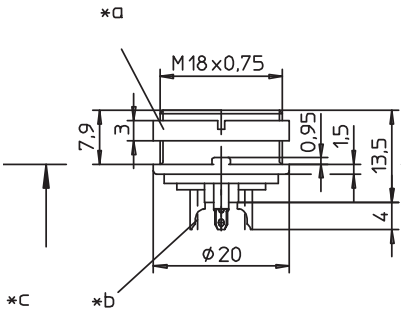

KFV
KGV

Einbaukupplung nach IEC 61076-2-106, IP 40, mit Schraubverschluss und Lötanschlüssen
KFV: für Frontmontage
KGV: für Rückseitenmontage

1. Temperaturbereich	-40 °C/+85 °C
2. Werkstoffe	
Kontaktträger	PA GF
Kontaktbuchse 3- bis 8-polig	CuZn, versilbert und flashvergoldet
Kontaktbuchse 12-polig	CuZn, unternickelt und vergoldet
Gehäuse	Zn-Druckguss, vernickelt
Ringmutter	CuZn, vernickelt
3. Mechanische Daten	
Steckkraft/Kontakt 3- bis 8-polig[1]	< 5,0 N
Steckkraft/Kontakt 12-polig[2]	< 5,0 N
Ziehkraft/Kontakt 3- bis 8-polig[1]	> 1,2 N
Ziehkraft/Kontakt 12-polig[2]	> 0,9 N
Kontaktierung mit	Steckern 033098, 033099, SV, WSV Steckern nach IEC 61076-2-106 und IEC 60130-9 Kupplungen nach IEC 61076-2-106 und IEC 60130-9
Schutzart[3]	IP 40
Weiteres siehe Tabelle	
4. Elektrische Daten	
Durchgangswiderstand	≤ 5 mΩ
Weiteres siehe Tabelle	

1 gemessen mit einem polierten Stahlstift, Nennmaß 1,5 mm
2 gemessen mit einem polierten Stahlstift, Nennmaß 1,0 mm
3 nach DIN EN 60529,
nur in verschraubtem Zustand mit einem dazugehörigen Gegenstück
4 nach VDE 0110/IEC 60664

*a Mutter lose beigestellt
nut enclosed separately
écrou ajouté séparément

*b Lötkelch
bell-shaped solder terminal
plot à souder en forme de coupe

*c Montagerichtung
mounting direction
direction de montage

*d Einbauöffnung
port
ouverture d'emplacement

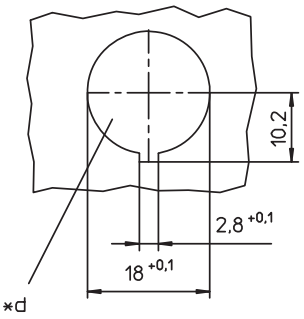

Polbilder, von der Lötseite gesehen
Pin configurations, solder side view
Schémas de raccordement, vus du côté à souder

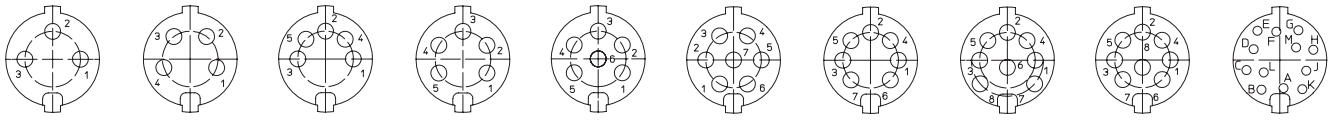

KFV 30 KGV 30	KFV 40 KGV 40	KFV 50 KGV 50	KFV 50/6 KGV 50/6	KFV 60 KGV 60	KFV 70 KGV 70	KFV 71 KGV 71	KFV 80 KGV 80	KFV 81 KGV 81	KFV 120 KGV 120

KFV
KGV

Chassis socket acc. to IEC 61076-2-106, IP 40, with threaded joint and solder terminals
KFV: for front mounting
KGV: for rear mounting

1. Temperature range -40 °C/+85 °C

2. Materials

Insulating body	PA GF
Contact bush 3 to 8 poles	CuZn, silvered and flash gilded
Contact bush 12 poles	CuZn, pre-nickeled and gilded
Housing	Zn diecast, nickeled
Ring nut	CuZn, nickeled

3. Mechanical data

Insertion force/contact 3–8 poles[1]	< 5.0 N
Insertion force/contact 12 poles[2]	< 5.0 N
Withdrawal force/contact 3–8 poles[1]	> 1.2 N
Withdrawal force/contact 12 poles[2]	> 0.9 N
Mating with	plugs 033098, 033099, SV, WSV plugs according to IEC 61076-2-106 and IEC 60130-9
Protection[3]	IP 40

For further information see table

4. Electrical data

Contact resistance	≤ 5 mΩ

For further information see table

[1] measured with a polished steel pin, nominal thickness 1.5 mm
[2] measured with a polished steel pin, nominal thickness 1.0 mm
[3] according to DIN EN 60529,
only in locked position with a proper counterpart
[4] according to VDE 0110/IEC 60664

KFV
KGV

Embase femelle suivant CEI 61076-2-106, IP 40, avec verrouillage à vis et connexion par soudure
KFV: pour montage de front
KGV: pour montage par derrière

1. Température d'utilisation -40 °C/+85 °C

2. Matériaux

Corps isolant	PA GF
Prise de contact 3 à 8 pôles	CuZn, argenté et doré flash
Prise de contact 12 pôles	CuZn, sous-nickelé et doré
Boîtier	Zn moulé sous pression, nickelé
Écrou à anneau	CuZn, nickelé

3. Caractéristiques mécaniques

Force d'insertion/contact 3–8 pôles[1]	< 5,0 N
Force d'insertion/contact pôles[2]	< 5,0 N
Force de séparation/contact 3–8 pôles[1]	> 1,2 N
Force de séparation/contact 12 pôles[2]	> 0,9 N
Raccordement avec	connecteurs mâles 033098, 033099, SV, WSV connecteurs mâles suivant CEI 61076-2-106 et CEI 60130-9
Protection[3]	IP 40

Pour plus de détails, voir tableau

4. Caractéristiques électriques

Résistance de contact	≤ 5 mΩ

Pour plus de détails, voir tableau

[1] mesurée avec une tige d'acier poli, épaisseur nominale 1,5 mm
[2] mesurée avec une tige d'acier poli, épaisseur nominale 1,0 mm
[3] suivant DIN EN 60529,
uniquement à l'état verrouillé avec un propre pendant
[4] suivant VDE 0110/CEI 60664

Bestellbezeichnung Designation Désignation		Polzahl Poles Pôles	Verpackungseinheit (VE) Package unit (PU) Unité d'emballage (UE)	Anschlussquerschnitt Wire section Section de racc. de fil	Bemessungsstrom Rated current Courant assigné	Bemessungsspannung[2] Rated voltage[2] Tension assignée[2]	Prüfspannung Test voltage Tension d'éssai	Isolationswiderstand Insulation resistance Résistance d'isolement	Kontaktkapazität Contact capacitance Capacité de contact
				mm²	A	V AC	kV AC eff.	GΩ	pF
KFV 30	**KGV 30**	**3**	**50**	**0,75**	**5**	**250**	**2**	**> 10**	**~ 2**
KFV 40	**KGV 40**	**4**	**50**	**0,75**	**5**	**250**	**2**	**> 10**	**~ 2**
KFV 50	**KGV 50**	**5**	**50**	**0,75**	**5**	**60**	**1**	**> 10**	**~ 3**
KFV 50/6	**KGV 50/6**	**5**	**50**	**0,75**	**5**	**250**	**2**	**> 10**	**~ 2**
KFV 60	**KGV 60**	**6**	**50**	**0,75**	**5**	**250**	**2**	**> 10**	**~ 2**
KFV 70	**KGV 70**	**7**	**50**	**0,75**	**5**	**250**	**2**	**> 10**	**~ 2**
KFV 71	**KGV 71**	**7**	**50**	**0,75**	**5**	**60**	**1**	**> 10**	**~ 3**
KFV 80	**KGV 80**	**8**	**50**	**0,75**	**5**	**60**	**1**	**> 10**	**~ 3**
KFV 81	**KGV 81**	**8**	**50**	**0,75**	**5**	**60**	**1**	**> 10**	**~ 3**
KFV 120	**KGV 120**	**12**	**50**	**0,25**	**3**	**60**	**1**	**> 10**	**~ 3**

Verpackung: im Karton
Packaging: in a cardboard box
Emballage: dans un carton





KFR

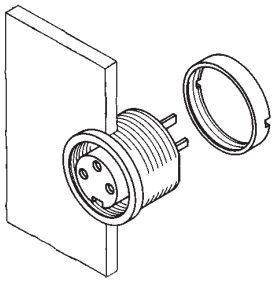

KGR

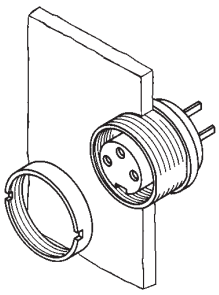

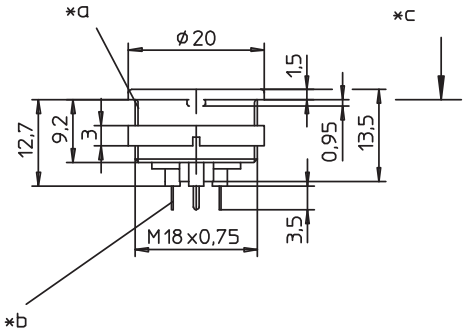

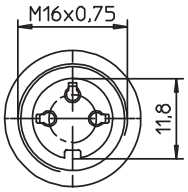

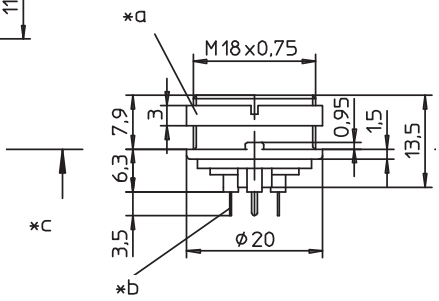

KFR
KGR

Einbaukupplung nach IEC 61076-2-106, IP 40, mit Schraubverschluss, für Leiterplatten
KFR: für Frontmontage
KGR: für Rückseitenmontage

1. Temperaturbereich	-40 °C/+85 °C
2. Werkstoffe	
Kontaktträger	PA GF
Kontaktbuchse 3- bis 8-polig	CuZn, versilbert und flashvergoldet, im Lötbereich verzinnt
Kontaktbuchse 12-polig	CuZn, unternickelt und vergoldet, im Lötbereich verzinnt
Gehäuse	Zn-Druckguss, vernickelt
Ringmutter	CuZn, vernickelt
3. Mechanische Daten	
Steckkraft/Kontakt 3- bis 8-polig[1]	< 5,0 N
Steckkraft/Kontakt 12-polig[2]	< 5,0 N
Ziehkraft/Kontakt 3- bis 8-polig[1]	> 1,2 N
Ziehkraft/Kontakt 12-polig[2]	> 0,9 N
Kontaktierung mit	Steckern 033098, 033099, SV, WSV Steckern nach IEC 61076-2-106 und IEC 60130-9
Schutzart[3]	IP 40
4. Elektrische Daten	
Durchgangswiderstand	≤ 5 mΩ
Weiteres siehe Tabelle	

1 gemessen mit einem polierten Stahlstift, Nennmaß 1,5 mm
2 gemessen mit einem polierten Stahlstift, Nennmaß 1,0 mm
3 nach DIN EN 60529,
nur in verschraubtem Zustand mit einem dazugehörigen Gegenstück
4 nach VDE 0110/IEC 60664

*a Mutter lose beigestellt
nut enclosed separately
écrou ajouté séparément

*b für Leiterplattenbohrung
for bore hole of printed circuit board
pour perçage de la carte imprimée
Ø 1,0 mm (KFR 30–81)
Ø 0,7 mm (KFR 120)

*c Montagerichtung
mounting direction
direction de montage

*d Einbauöffnung
port
ouverture d'emplacement

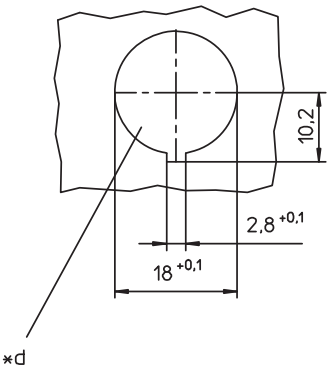

Leiterplattenlayouts siehe Seite 3.63
Printed circuit board layouts see page 3.63
Modèles des cartes imprimées voir à la page 3.63

Polbilder, von der Lötseite gesehen
Pin configurations, solder side view
Schémas de raccordement, vus du côté à souder

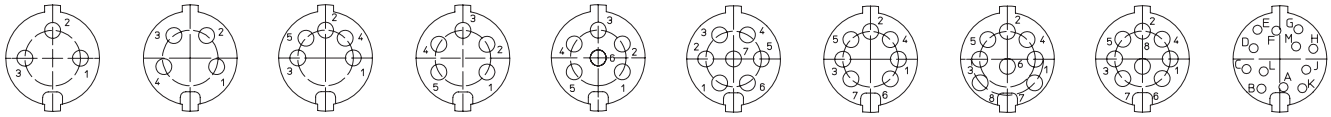

KFR 30	KFR 40	KFR 50	KFR 50/6	KFR 60	KFR 70	KFR 71	KFR 80	KFR 81	KFR 120
KGR 30	KGR 40	KGR 50	KGR 50/6	KGR 60	KGR 70	KGR 71	KGR 80	KGR 81	KGR 120

KFR
KGR

Chassis socket acc. to IEC 61076-2-106, IP 40, with threaded joint, for printed circuit boards
KFR: for front mounting
KGR: for rear mounting

1. Temperature range -40 °C/+85 °C

2. Materials

Insulating body	PA GF
Contact bush 3 to 8 poles	CuZn, silvered and flash gilded, tinned in solder area
Contact bush 12 poles	CuZn, pre-nickeled and gilded, tinned in solder area
Housing	Zn diecast, nickeled
Ring nut	CuZn, nickeled

3. Mechanical data

Insertion force/contact 3–8 poles[1]	< 5.0 N
Insertion force/contact 12 poles[2]	< 5.0 N
Withdrawal force/contact 3–8 poles[1]	> 1.2 N
Withdrawal force/contact 12 poles[2]	> 0.9 N
Mating with	plugs 033098, 033099, SV, WSV plugs according to IEC 61076-2-106 and IEC 60130-9
Protection[3]	IP 40

4. Electrical data

Contact resistance	≤ 5 mΩ

For further information see table

[1] measured with a polished steel pin, nominal thickness 1.5 mm
[2] measured with a polished steel pin, nominal thickness 1.0 mm
[3] according to DIN EN 60529,
only in locked position with a proper counterpart
[4] according to VDE 0110/IEC 60664

KFR
KGR

Embase femelle suivant CEI 61076-2-106, IP 40, avec verrouillage à vis, pour cartes imprimées
KFR: pour montage de front
KGR: pour montage par derrière

1. Température d'utilisation -40 °C/+85 °C

2. Matériaux

Corps isolant	PA GF
Prise de contact 3 à 8 pôles	CuZn, argenté et doré flash, étamé à la partie à souder
Prise de contact 12 pôles	CuZn, sous-nickelé et doré, étamé à la partie à souder
Boîtier	Zn moulé sous pression, nickelé
Écrou à anneau	CuZn, nickelé

3. Caractéristiques mécaniques

Force d'insertion/contact 3–8 pôles[1]	< 5,0 N
Force d'insertion/contact 12 pôles[2]	< 5,0 N
Force de séparation/contact 3–8 pôles[1]	> 1,2 N
Force de séparation/contact 12 pôles[2]	> 0,9 N
Raccordement avec	connecteurs mâles 033098, 033099, SV, WSV connecteurs mâles suivant CEI 61076-2-106 et CEI 60130-9
Protection[3]	IP 40

4. Caractéristiques électriques

Résistance de contact	≤ 5 mΩ

Pour plus de détails, voir tableau

[1] mesurée avec une tige d'acier poli, épaisseur nominale 1,5 mm
[2] mesurée avec une tige d'acier poli, épaisseur nominale 1,0 mm
[3] suivant DIN EN 60529,
uniquement à l'état verrouillé avec un propre pendant
[4] suivant VDE 0110/CEI 60664

Bestellbezeichnung Designation Désignation		Polzahl Poles Pôles	Verpackungseinheit (VE) Package unit (PU) Unité d'emballage (UE)	Anschlussquerschnitt Wire section Section de racc. de fil	Bemessungsstrom Rated current Courant assigné	Bemessungsspannung[2] Rated voltage[2] Tension assignée[2]	Prüfspannung Test voltage Tension d'éssai	Isolationswiderstand Insulation resistance Résistance d'isolement	Kontaktkapazität Contact capacitance Capacité de contact
				mm²	A	V AC	kV AC eff.	GΩ	pF
KFR 30	**KGR 30**	**3**	**50**	**0,75**	**5**	**250**	**2**	**> 10**	**~ 2**
KFR 40	**KGR 40**	**4**	**50**	**0,75**	**5**	**250**	**2**	**> 10**	**~ 2**
KFR 50	**KGR 50**	**5**	**50**	**0,75**	**5**	**60**	**1**	**> 10**	**~ 3**
KFR 50/6	**KGR 50/6**	**5**	**50**	**0,75**	**5**	**250**	**2**	**> 10**	**~ 2**
KFR 60	**KGR 60**	**6**	**50**	**0,75**	**5**	**250**	**2**	**> 10**	**~ 2**
KFR 70	**KGR 70**	**7**	**50**	**0,75**	**5**	**250**	**2**	**> 10**	**~ 2**
KFR 71	**KGR 71**	**7**	**50**	**0,75**	**5**	**60**	**1**	**> 10**	**~ 3**
KFR 80	**KGR 80**	**8**	**50**	**0,75**	**5**	**60**	**1**	**> 10**	**~ 3**
KFR 81	**KGR 81**	**8**	**50**	**0,75**	**5**	**60**	**1**	**> 10**	**~ 3**
KFR 120	**KGR 120**	**12**	**50**	**0,25**	**3**	**60**	**1**	**> 10**	**~ 3**

Verpackung: im Karton
Packaging: in a cardboard box
Emballage: dans un carton

Rundsteckverbinder mit Schraubverschluss nach IEC 61076-2-106, IP 40/IP 68
Circular connectors with threaded joint acc. to IEC 61076-2-106, IP 40/IP 68
Connecteurs circulaires avec verrouillage à vis suivant CEI 61076-2-106, IP 40/IP 68

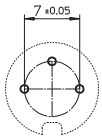

30
03

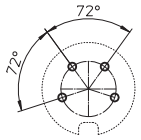

40
04

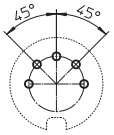

50
05

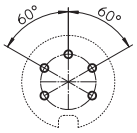

50/6
05-1

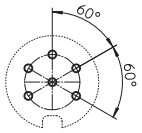

60
06

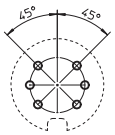

06-1

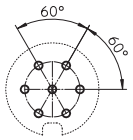

70
07

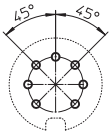

71
07-1

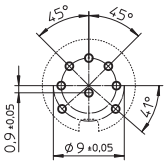

80
08

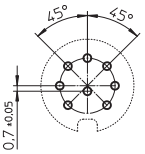

81
08-1

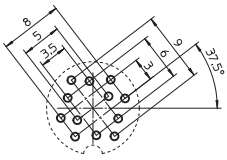

Stecker/plug/connecteur mâle

120
12

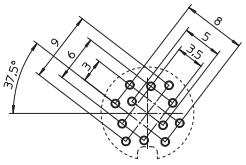

Kupplung/socket/connecteur femelle

120
12

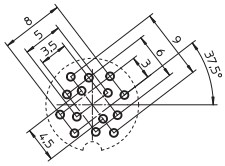

Stecker/plug/connecteur mâle

140
14

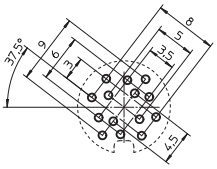

Kupplung/socket/connecteur femelle

140
14

Leiterplattenlayouts für Einbausteckverbinder, von der Bestückungsseite gesehen
Printed circuit board layouts for chassis connectors, components side view
Modèles de cartes imprimées pour embases, vus du côté à équiper

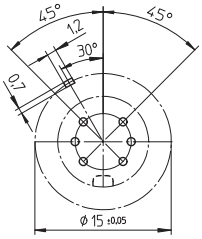

Stecker/plug/connecteur mâle

06-1

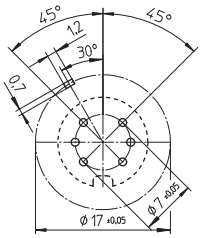

Kupplung/socket/connecteur femelle

06-1

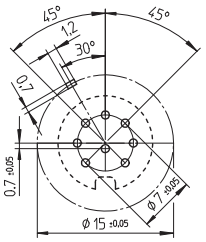

Stecker/plug/connecteur mâle

08-1

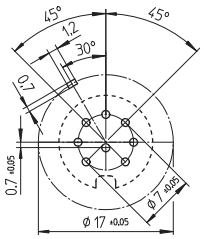

Kupplung/socket/connecteur femelle

08-1

Leiterplattenlayouts für Einbausteckverbinder mit Massekontakt, von der Bestückungsseite gesehen
Printed circuit board layouts for chassis connectors with ground contact, components side view
Modèles de cartes imprimées pour embases avec contact de masse, vus du côté à équiper



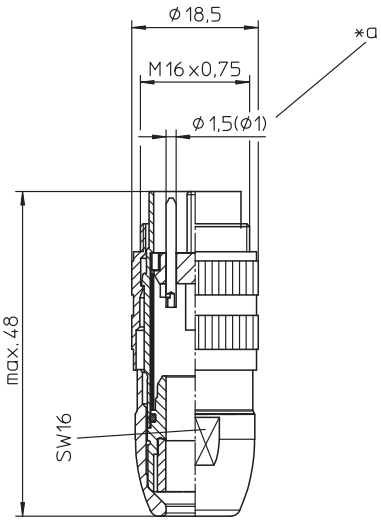

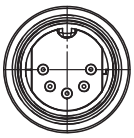

0331

Stecker nach IEC 61076-2-106, IP 68, mit Schraubverschluss und Lötanschlüssen

1.	**Temperaturbereich**	-40 °C/+85 °C
2.	**Werkstoffe**	
	Kontaktträger	PA GF
	Kontaktstift 3- bis 8-polig	CuZn, versilbert und flashvergoldet
	Kontaktstift 12-bis 14-polig	CuZn, unternickelt und vergoldet
	Gehäuse	CuZn, vernickelt
	Rändelschraube	CuZn, vernickelt
	Dichtung	NBR
3.	**Mechanische Daten**	
	Kontaktierung mit	Kupplungen 030..., 0321, 0232..., 036... Kupplungen nach IEC 61076-2-106 und IEC 60130-9
	Schutzart[1]	IP 68
	Weiteres siehe Tabelle	
4.	**Elektrische Daten**	
	Weiteres siehe Tabelle	

[1] nach DIN EN 60529,
nur in verschraubtem Zustand mit einem dazugehörigen Gegenstück
[2] nach VDE 0110/IEC 60664

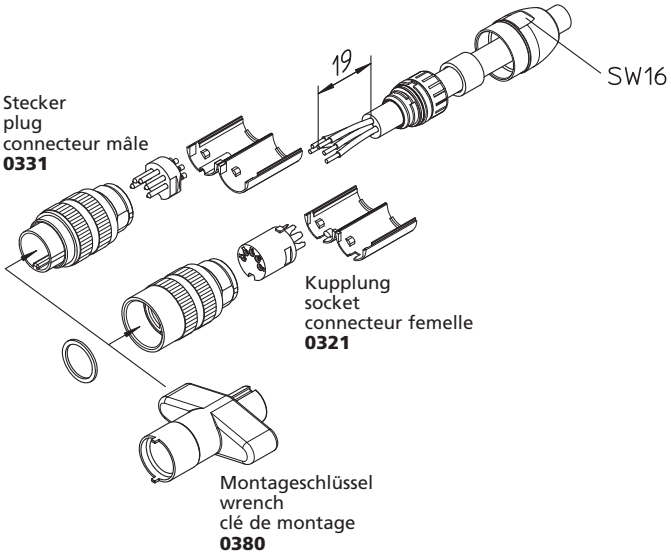

*a 12- und 14-polige Ausführung Ø 1,0 mm
12 and 14 pole version Ø 1.0 mm
versions à 12 et 14 pôles Ø 1,0 mm

Polbilder, von der Lötseite gesehen
Pin configurations, solder side view
Schémas de raccordement, vus du côté à souder

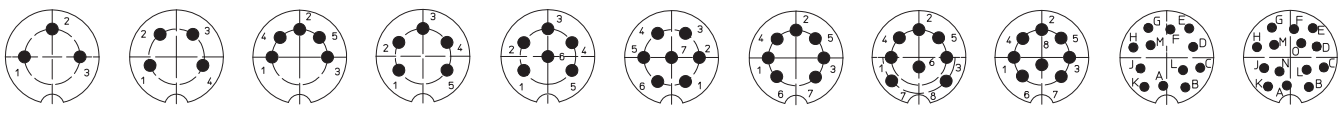

0331 03 | 0331 04 | 0331 05 | 0331 05-1 | 0331 06 | 0331 07 | 0331 07-1 | 0331 08 | 0331 08-1 | 0331 12 | 0331 14

0331

Plug acc. to IEC 61076-2-106, IP 68, with threaded joint and solder terminals

1. Temperature range -40 °C/+85 °C

2. Materials

Insulating body	PA GF
Contact pin 3 to 8 poles	CuZn, silvered and flash gilded
Contact pin 12 to 14 poles	CuZn, pre-nickeled and gilded
Housing	CuZn, nickeled
Knurled screw	CuZn, nickeled
Gasket	NBR

3. Mechanical data

Mating with	sockets 030..., 0321, 0232..., 036... sockets according to IEC 61076-2-106 and IEC 60130-9
Protection[1]	IP 68

For further information see table

4. Electrical data

For further information see table

[1] according to DIN EN 60529, only in locked position with a proper counterpart
[2] according to VDE 0110/IEC 60664

0331

Connecteur mâle suivant CEI 61076-2-106, IP 68, avec verrouillage à vis et connexion par soudure

1. Température d'utilisation -40 °C/+85 °C

2. Matériaux

Corps isolant	PA GF
Contact à broche 3 à 8 pôles	CuZn, argenté et doré flash
Contact à broche 12 à 14 pôles	CuZn, sous-nickelé et doré
Boîtier	CuZn, nickelé
Vis moletée	CuZn, nickelé
Joint d'étanchéité	NBR

3. Caractéristiques mécaniques

Raccordement avec	connecteurs femelles 030..., 0321, 0232..., 036... connecteurs femelles suivant CEI 61076-2-106 et CEI 60130-9
Protection[1]	IP 68

Pour plus de détails, voir tableau

4. Caractéristiques électriques

Pour plus de détails, voir tableau

[1] suivant DIN EN 60529, uniquement à l'état verrouillé avec un propre pendant
[2] suivant VDE 0110/CEI 60664

Bestellbezeichnung Designation Désignation	Polzahl Poles Pôles	Verpackungseinheit (VE) Package unit (PU) Unité d'emballage (UE)		Anschlussquerschnitt Wire section Section de racc. de fil	Kabeldurchmesser Cable diameter Diamètre de cable	Bemessungsstrom Rated current Courant assigné	Bemessungsspannung[2] Rated voltage[2] Tension assignée[2]	Prüfspannung Test voltage Tension d'essai	Isolationswiderstand Insulation resistance Résistance d'isolement	Kontaktkapazität Contact capacitance Capacité de contact
				mm²	mm	A	V AC	kV AC eff.	GΩ	pF
0331 03	**3**	**50**		**0,75**	**4–8**	**5**	**250**	**2**	**> 10**	**~ 2**
0331 04	**4**	**50**		**0,75**	**4–8**	**5**	**250**	**2**	**> 10**	**~ 2**
0331 05	**5**	**50**		**0,75**	**4–8**	**5**	**60**	**1**	**> 10**	**~ 3**
0331 05-1	**5**	**50**		**0,75**	**4–8**	**5**	**250**	**2**	**> 10**	**~ 2**
0331 06	**6**	**50**		**0,75**	**4–8**	**5**	**250**	**2**	**> 10**	**~ 2**
0331 07	**7**	**50**		**0,75**	**4–8**	**5**	**250**	**2**	**> 10**	**~ 2**
0331 07-1	**7**	**50**		**0,75**	**4–8**	**5**	**60**	**1**	**> 10**	**~ 3**
0331 08	**8**	**50**		**0,75**	**4–8**	**5**	**60**	**1**	**> 10**	**~ 3**
0331 08-1	**8**	**50**		**0,75**	**4–8**	**5**	**60**	**1**	**> 10**	**~ 3**
0331 12	**12**	**50**		**0,25**	**4–8**	**3**	**60**	**1**	**> 10**	**~ 3**
0331 14	**14**	**50**		**0,25**	**4–8**	**3**	**60**	**1**	**> 10**	**~ 3**

Verpackung: Einzelteilesätze in Kunststoffbeuteln, im Karton
Packaging: sets of individual parts in plastic bags, in a cardboard box
Emballage: kits de pièces détachées dans sachets en plastique, dans un carton



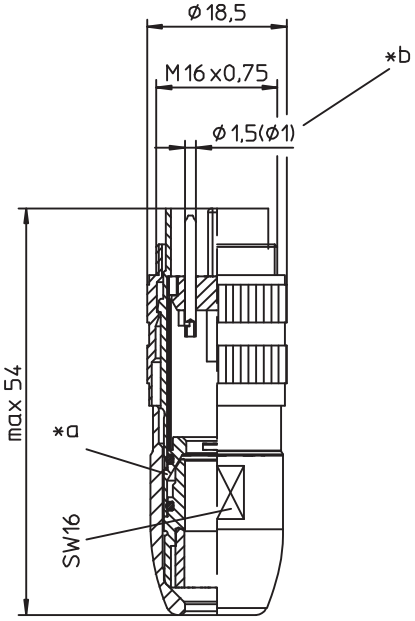



*a Schirmung
shielding
blindage

*b 12- und 14-polige Ausführung Ø 1,0 mm
12 and 14 pole version Ø 1.0 mm
versions à 12 et 14 pôles Ø 1,0 mm

0332 **0332-1**

Stecker nach IEC 61076-2-106, IP 68, mit Schraubverschluss und Lötanschlüssen, 360° geschirmt
0332-1: erfüllt zusätzlich die AISG-Spezifikation

1.	**Temperaturbereich**	-40 °C/+85 °C
2.	**Werkstoffe**	
	Kontaktträger	PA GF
	Kontaktstift 3- bis 8-polig	CuZn, versilbert und flashvergoldet
	Kontaktstift 12-bis 14-polig	CuZn, unternickelt und vergoldet
	Gehäuse	CuZn, vernickelt
	Rändelschraube	CuZn, vernickelt
	Dichtung	NBR
3.	**Mechanische Daten**	
	Kontaktierung mit	Kupplungen 030..., 0321, 0232..., 036... Kupplungen nach IEC 61076-2-106 und IEC 60130-9
	Schutzart[1]	IP 68
	Weiteres siehe Tabelle	
4.	**Elektrische Daten**	
	Schirmdämpfung	siehe Diagramm auf Seite 3.64
	Weiteres siehe Tabelle	

[1] nach DIN EN 60529, nur in verschraubtem Zustand mit einem dazugehörigen Gegenstück, IP-X8-Anforderungen in Absprache zwischen Anwender und Hersteller
[2] nach VDE 0110/IEC 60664

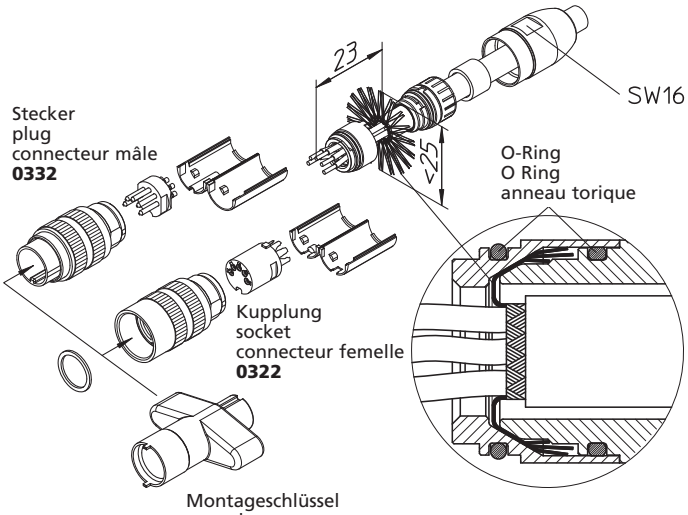

Polbilder, von der Lötseite gesehen
Pin configurations, solder side view
Schémas de raccordement, vus du côté à souder

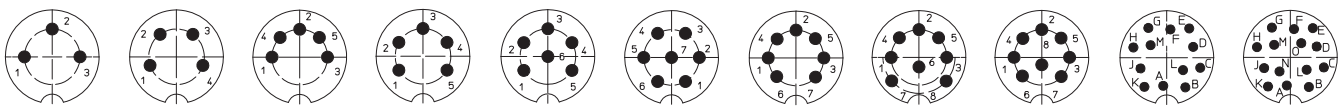

0332 03 | 0332 04 | 0332 05 | 0332 05-1 | 0332 06 | 0332 07 | 0332 07-1 | 0332 08 | 0332 08-1 | 0332 12 | 0332 14

0332-1 08-1

0332 **0332-1**

Plug acc. to IEC 61076-2-106, IP 68, with threaded joint and solder terminals, shielded at 360°
0332-1: also complies with AISG specification

1. Temperature range -40 °C/+85 °C

2. Materials

Insulating body	PA GF
Contact pin 3 to 8 poles	CuZn, silvered and flash gilded
Contact pin 12 to 14 poles	CuZn, pre-nickeled and gilded
Housing	CuZn, nickeled
Knurled screw	CuZn, nickeled
Gasket	NBR

3. Mechanical data

Mating with	sockets 030..., 0321, 0232..., 036... sockets according to IEC 61076-2-106 and IEC 60130-9
Protection[1]	IP 68

For further information see table

4. Electrical data

Attenuation	see graph on page 3.64

For further information see table

[1] according to DIN EN 60529, only in locked position with a proper counter part, IP X8 requirements under agreement between user and manufacturer
[2] according to VDE 0110/IEC 60664

0332 **0332-1**

Connecteur mâle suivant CEI 61076-2-106, IP 68, avec verrouillage à vis et connexion par soudure, blindé à 360°
0332-1: aussi conforme à la spécification AISG

1. Température d'utilisation -40 °C/+85 °C

2. Matériaux

Corps isolant	PA GF
Contact à broche 3 à 8 pôles	CuZn, argenté et doré flash
Contact à broche 12 à 14 pôles	CuZn, sous-nickelé et doré
Boîtier	CuZn, nickelé
Vis moletée	CuZn, nickelé
Joint d'étanchéité	NBR

3. Caractéristiques mécaniques

Raccordement avec	connecteurs femelles 030..., 0321, 0232..., 036... connecteurs femelles suivant CEI 61076-2-106 et CEI 60130-9
Protection[1]	IP 68

Pour plus de détails, voir tableau

4. Caractéristiques électriques

Atténuation	voir graphique à la page 3.64

Pour plus de détails, voir tableau

[1] suivant DIN EN 60529, uniquement à l'état verrouillé avec un propre pendant, exigences IP X8 après entente entre utilisateur et fabricant
[2] suivant VDE 0110/CEI 60664

Bestellbezeichnung Designation Désignation	Polzahl Poles Pôles	Verpackungseinheit (VE) Package unit (PU) Unité d'emballage (UE)		Anschlussquerschnitt Wire section Section de racc. de fil	Kabeldurchmesser Cable diameter Diamètre de cable	Bemessungsstrom Rated current Courant assigné	Bemessungsspannung[2] Rated voltage[2] Tension assignée[2]	Prüfspannung Test voltage Tension d'éssai	Isolationswiderstand Insulation resistance Résistance d'isolement	Kontaktkapazität Contact capacitance Capacité de contact
				mm²	mm	A	V AC	kV AC eff.	GΩ	pF
0332 03	**3**	**50**		**0,75**	**4–8**	**5**	**250**	**2**	**> 10**	**~ 2**
0332 04	**4**	**50**		**0,75**	**4–8**	**5**	**250**	**2**	**> 10**	**~ 2**
0332 05	**5**	**50**		**0,75**	**4–8**	**5**	**60**	**1**	**> 10**	**~ 3**
0332 05-1	**5**	**50**		**0,75**	**4–8**	**5**	**250**	**2**	**> 10**	**~ 2**
0332 06	**6**	**50**		**0,75**	**4–8**	**5**	**250**	**2**	**> 10**	**~ 2**
0332 07	**7**	**50**		**0,75**	**4–8**	**5**	**250**	**2**	**> 10**	**~ 2**
0332 07-1	**7**	**50**		**0,75**	**4–8**	**5**	**60**	**1**	**> 10**	**~ 3**
0332 08	**8**	**50**		**0,75**	**4–8**	**5**	**60**	**1**	**> 10**	**~ 3**
0332 08-1	**8**	**50**		**0,75**	**4–8**	**5**	**60**	**1**	**> 10**	**~ 3**
0332 12	**12**	**50**		**0,25**	**4–8**	**3**	**60**	**1**	**> 10**	**~ 3**
0332 14	**14**	**50**		**0,25**	**4–8**	**3**	**60**	**1**	**> 10**	**~ 3**
0332-1 08-1	**8**	**50**		**0,75**	**4–8**	**5**	**60**	**1**	**> 10**	**~ 3**

Verpackung: Einzelteilesätze in Kunststoffbeuteln, im Karton
Packaging: sets of individual parts in plastic bags, in a cardboard box
Emballage: kits de pièces détachées dans sachets en plastique, dans un carton

Elektromagnetische Verträglichkeit (EMV)
Electromagnetic compatibility (EMC)
Compatibilité électromagnétique

Steckverbinder-Kombinationen
connector combinations
combinaisons des connecteurs
0322, **0322-1**, **0360**, **0332**, **0332-1**, **0365**

Schirmdämpfung nach VG 95214-12
(Triaxialmethode KS 12 B)

Attenuation acc. to VG 95214-12
(triaxial method KS 12 B)

Atténuation suivant VG 95214-12
(méthode triaxiale KS 12 B)

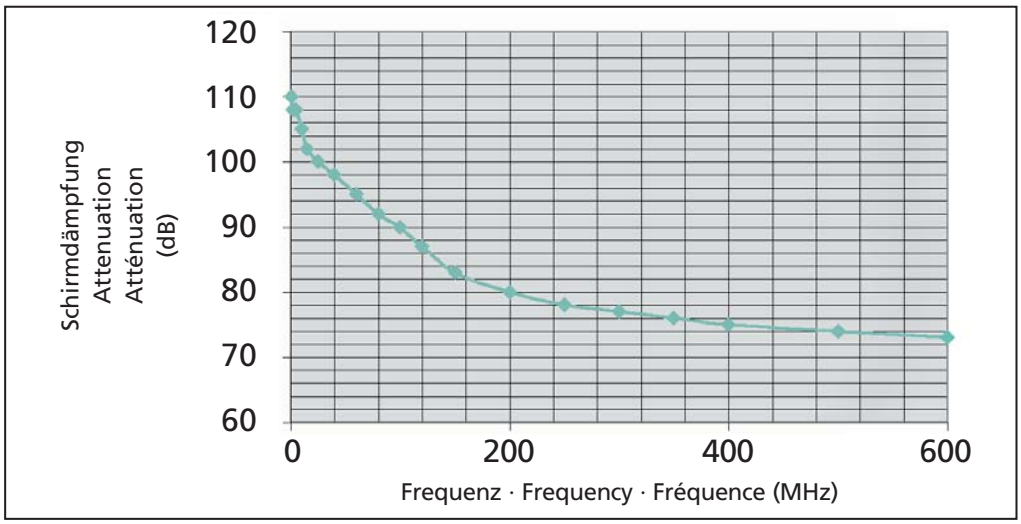



0365

Stecker-Leergehäuse nach IEC 61076-2-106 und AISG-Spezifikation, IP 68, mit Schraubverschluss, für die Aufnahme von Crimpkontakten, 360° geschirmt

1.	**Temperaturbereich**	-40 °C/+85 °C
2.	**Werkstoffe**	
	Kontaktträger	PA GF, V0 nach UL 94
	Gehäuse	CuZn, vernickelt
	Rändelschraube	CuZn, vernickelt
	Dichtung	NBR
3.	**Mechanische Daten**[1]	
	Passender Kontakt	0369, 0369 V109
	Steckzyklen 0365/0369[4]	≥ 500
	Steckzyklen 0365/0369 V109[4]	≥ 1000
	Kontaktierung mit	Kupplungen 030..., 0321, 0232..., 036... Kupplungen nach IEC 61076-2-106 und IEC 60130-9
	Schutzart[2]	IP 68
	Kabeldurchmesser	4–8 mm
	Weiteres siehe Tabelle und 0369	
4.	**Elektrische Daten**[1]	
	Verschmutzungsgrad[3]	2
	Isolierstoffgruppe[3]	II (CTI 550)
	Überspannungskategorie[3]	I
	Schirmdämpfung	siehe Diagramm auf Seite 3.64
	Weiteres siehe Tabelle	

1 weitere Angaben siehe 0369
2 nach DIN EN 60529, nur in verschraubtem Zustand mit einem dazugehörigen Gegenstück, IP-X8-Anforderungen in Absprache zwischen Anwender und Hersteller
3 nach VDE 0110/IEC 60664
4 gemessen mit einem passenden Gegenstück

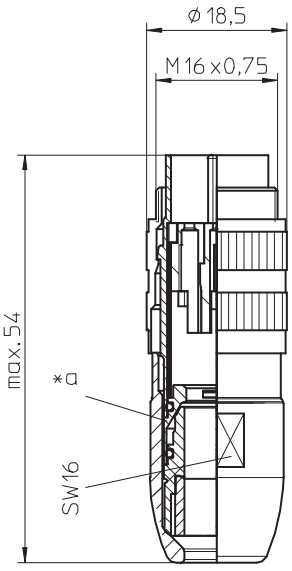



*a Schirmung
shielding
blindage

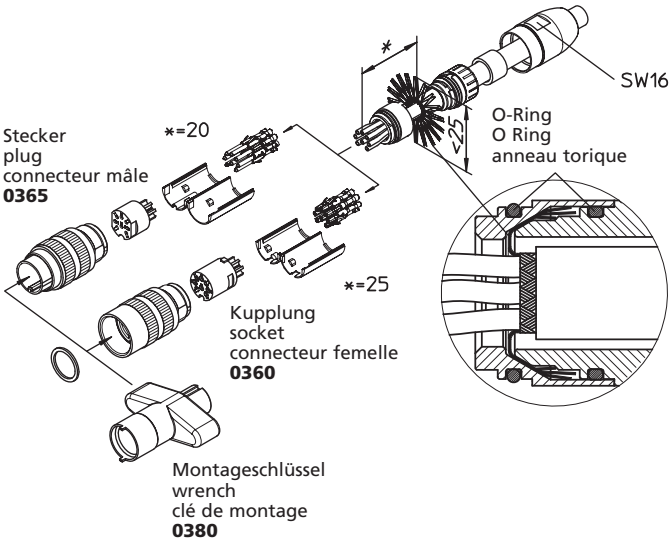

Polbilder, von der Crimpseite gesehen, teilweise noch in Vorbereitung
Pin configurations, crimp side view, several types still under preparation
Schémas de raccordement, vus du côté de sertissage, plusieurs types encore en préparation

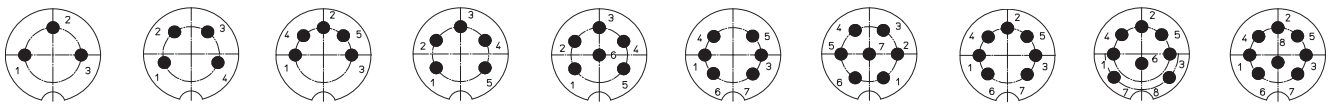

0365 03 | 0365 04 | 0365 05 | 0365 05-1 | 0365 06 | **0365 06-1** | 0365 07 | 0365 07-1 | 0365 08 | **0365 08-1**

0365

Empty plug housing according to IEC 61076-2-106 and AISG specification, IP 68, with threaded joint, for reception of crimp contacts, shielded at 360°

1. Temperature range -40 °C/+85 °C

2. Materials

Insulating body	PA GF, V0 according to UL 94
Housing	CuZn, nickeled
Knurled screw	CuZn, nickeled
Gasket	NBR

3. Mechanical data[1]

Suitable contact	0369, 0369 V109
Mating cycles 0365/0369[4]	≥ 500
Mating cycles 0365/0369 V109[4]	≥ 1000
Mating with	sockets 030..., 0321, 0232..., 036... sockets according to IEC 61076-2-106 and IEC 60130-9
Protection[2]	IP 68
Cable diameter	4–8 mm

For further information see table and 0369

4. Electrical data[1]

Pollution degree[3]	2
Material group[3]	II (CTI 550)
Overvoltage category[3]	I
Attenuation	see graph on page 3.64

For further information see table

[1] further data see 0369
[2] according to DIN EN 60529, only in locked position with a proper counter part, IP X8 requirements under agreement between user and manufacturer
[3] according to VDE 0110/IEC 60664
[4] measured with a proper counterpart

0365

Boîtier de connecteur mâle vide suivant CEI 61076-2-106 et spécification AISG, IP 68, avec verrouillage à vis, pour reception de contacts à sertir, blindé à 360°

1. Température d'utilisation -40 °C/+85 °C

2. Matériaux

Corps isolant	PA GF, V0 suivant UL 94
Boîtier	CuZn, nickelé
Vis moletée	CuZn, nickelé
Joint d'étanchéité	NBR

3. Caractéristiques mécaniques[1]

Contact assorti	0369, 0369 V109
Nombre de manœuvres 0365/0369[4]	≥ 500
Nombre de manœuvres 0365/0369 V109[4]	≥ 1000
Raccordement avec	connecteurs femelles 030..., 0321, 0232..., 036... connecteurs femelles suivant CEI 61076-2-106 et CEI 60130-9
Protection[2]	IP 68
Diamètre de câble	4–8 mm

Pour plus de détails, voir tableau et 0369

4. Caractéristiques électriques[1]

Degré de pollution[3]	2
Groupe de matériau[3]	II (CTI 550)
Catégorie de surtension[3]	I
Atténuation	voir graphique à la page 3.64

Pour plus de détails, voir tableau

[1] autres caractéristiques voir 0369
[2] suivant DIN EN 60529, uniquement à l'état verrouillé avec un propre pendant, exigences IP X8 après entente entre utilisateur et fabricant
[3] suivant VDE 0110/CEI 60664
[4] mesuré avec un propre pendant

Typen teilweise noch in Vorbereitung
Several types still under preparation
Plusieurs types encore en préparation

Bestellbezeichnung Designation Désignation	Polzahl Poles Pôles	Verpackungseinheit Package unit Unité d'emballage			Bemessungsstrom (T_U 60 °C)[3] Rated current (T_U 60 °C)[3] Courant assigné (T_U 60 °C)[3]	Bemessungsspannung[3] Rated voltage[3] Tension assignée[3]	Prüfspannung Test voltage Tension d'essai	Kriechstrecke[3] Creepage distance[3] Distance d'isolement[3]	Luftstrecke[3] Clearage[3] Ligne de fuite[3]	Isolationswiderstand Insulation resistance Résistance d'isolement
					A	V AC	kV	mm	mm	GΩ
0365 03	3				5	320	1,5	2,5	2,5	> 10
0365 04	4				5	320	1,5	2,5	2,5	> 10
0365 05	5				5	250	0,5	2,0	2,0	> 10
0365 05-1	5				5	320	1,2	2,5	2,5	> 10
0365 06	6				5	320	1,2	2,5	2,5	> 10
0365 06-1	**6**	**50**			**5**	**250**	**0,5**	**2,0**	**2,0**	**> 10**
0365 07	7				5	320	1,2	2,5	2,5	> 10
0365 07-1	7				5	250	0,5	2,0	2,0	> 10
0365 08	8				5	250	0,5	2,0	2,0	> 10
0365 08-1	**8**	**50**			**5**	**250**	**0,5**	**2,0**	**2,0**	**> 10**

Verpackung: Einzelteile lose, sortiert in Kunststoffbeuteln, im Karton
Packaging: individual parts in bulk, sorted in plastic bags, in a cardboard box
Emballage: pièces détachées en vrac, assorties dans sachets en plastique, dans un carton

Elektromagnetische Verträglichkeit (EMV)
Electromagnetic compatibility (EMC)
Compatibilité électromagnétique

Steckverbinder-Kombinationen
connector combinations
combinaisons des connecteurs
0322, **0322-1**, **0360**, **0332**, **0332-1**, **0365**

Schirmdämpfung nach VG 95214-12
(Triaxialmethode KS 12 B)

Attenuation acc. to VG 95214-12
(triaxial method KS 12 B)

Atténuation suivant VG 95214-12
(méthode triaxiale KS 12 B)

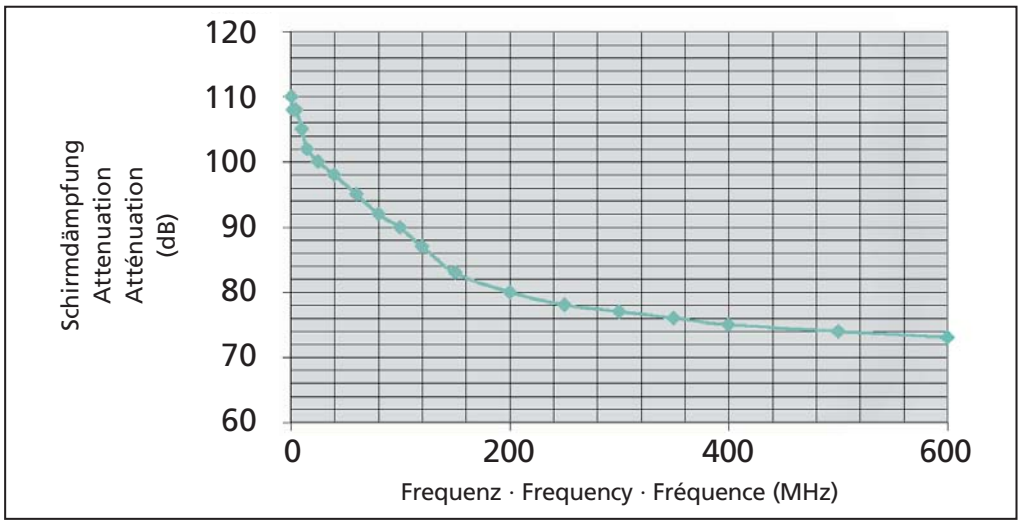



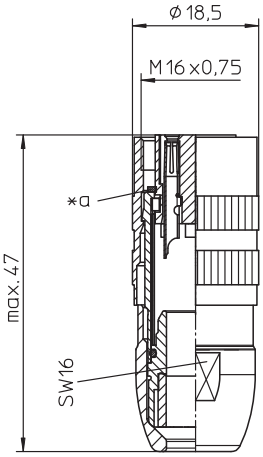

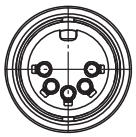

*a Dichtung
gasket
joint d'étanchéité

0321

Kupplung nach IEC 61076-2-106, IP 68, mit Schraubverschluss und Lötanschlüssen

1.	**Temperaturbereich**	-40 °C/+85 °C
2.	**Werkstoffe**	
	Kontaktträger	PA GF
	Kontaktbuchse 3- bis 8-polig	CuZn, versilbert und flashvergoldet
	Kontaktbuchse 12-bis 14-polig	CuZn, unternickelt und vergoldet
	Gehäuse	CuZn, vernickelt
	Rändelmutter	CuZn, vernickelt
	Dichtung	NBR
3.	**Mechanische Daten**	
	Steckkraft/Kontakt 3- bis 8-polig[1]	< 5,0 N
	Steckkraft/Kontakt 12-bis 14-polig[2]	< 5,0 N
	Ziehkraft/Kontakt 3- bis 8-polig[1]	> 1,2 N
	Ziehkraft/Kontakt 12-bis 14-polig[2]	> 0,9 N
	Kontaktierung mit	Steckern 031..., 0331, 0332..., 0365 Steckern nach IEC 61076-2-106 und IEC 60130-9
	Schutzart[3]	IP 68
	Weiteres siehe Tabelle	
4.	**Elektrische Daten**	
	Durchgangswiderstand	≤ 5 mΩ
	Weiteres siehe Tabelle	

1 gemessen mit einem polierten Stahlstift, Nennmaß 1,5 mm
2 gemessen mit einem polierten Stahlstift, Nennmaß 1,0 mm
3 nach DIN EN 60529, nur in verschraubtem Zustand mit einem dazugehörigen Gegenstück, IP-X8-Anforderungen in Absprache zwischen Anwender und Hersteller
4 nach VDE 0110/IEC 60664

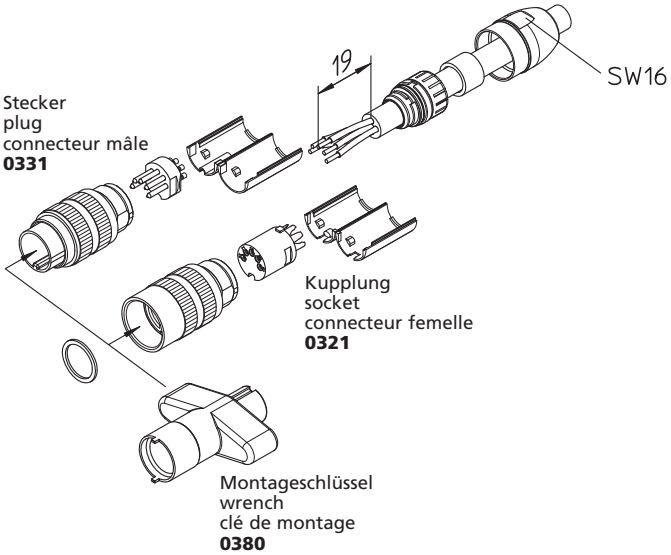

Polbilder, von der Lötseite gesehen
Pin configurations, solder side view
Schémas de raccordement, vus du côté à souder

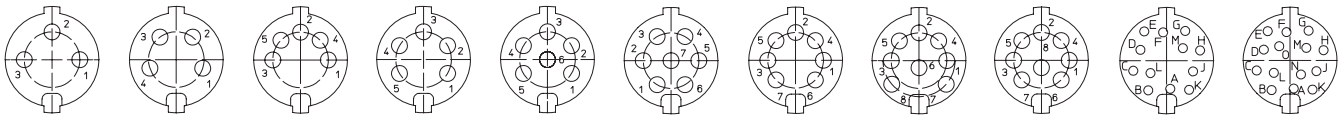

0321 03 | 0321 04 | 0321 05 | 0321 05-1 | 0321 06 | 0321 07 | 0321 07-1 | 0321 08 | 0321 08-1 | 0321 12 | 0321 14

0321

Socket acc. to IEC 61076-2-106, IP 68, with threaded joint and solder terminals

1. Temperature range -40 °C/+85 °C

2. Materials

Insulating body	PA GF
Contact bush 3 to 8 poles	CuZn, silvered and flash gilded
Contact bush 12 to 14 poles	CuZn, pre-nickeled and gilded
Housing	CuZn, nickeled
Knurled nut	CuZn, nickeled
Gasket	NBR

3. Mechanical data

Insertion force/contact 3–8 poles[1]	< 5.0 N
Insertion force/contact 12–14 poles[2]	< 5.0 N
Withdrawal force/contact 3–8 poles[1]	> 1.2 N
Withdrawal force/cont. 12–14 poles[2]	> 0.9 N
Mating with	plugs 031..., 0331, 0332..., 0365 plugs according to IEC 61076-2-106 and IEC 60130-9
Protection[3]	IP 68

For further information see table

4. Electrical data

Contact resistance	≤ 5 mΩ

For further information see table

1 measured with a polished steel pin, nominal thickness 1.5 mm
2 measured with a polished steel pin, nominal thickness 1.0 mm
3 according to DIN EN 60529, only in locked position with a proper counter part, IP X8 requirements under agreement between user and manufacturer
4 according to VDE 0110/IEC 60664

0321

Connecteur femelle suivant CEI 61076-2-106, IP 68, avec verrouillage à vis et connexion par soudure

1. Température d'utilisation -40 °C/+85 °C

2. Matériaux

Corps isolant	PA GF
Prise de contact 3 à 8 pôles	CuZn, argenté et doré flash
Prise de contact 12 à 14 pôles	CuZn, sous-nickelé et doré
Boîtier	CuZn, nickelé
Écrou moleté	CuZn, nickelé
Joint d'étanchéité	NBR

3. Caractéristiques mécaniques

Force d'insertion/contact 3–8 pôles[1]	< 5,0 N
Force d'insertion/cont. 12–14 pôles[2]	< 5,0 N
Force de séparation/cont. 3–8 pôles[1]	> 1,2 N
Force de séparation/cont. 12–14 pôles[2]	> 0,9 N
Raccordement avec	connecteurs mâles 031..., 0331, 0332..., 0365 connecteurs mâles suivant CEI 61076-2-106 et CEI 60130-9
Protection[3]	IP 68

Pour plus de détails, voir tableau

4. Caractéristiques électriques

Résistance de contact	≤ 5 mΩ

Pour plus de détails, voir tableau

1 mesurée avec une tige d'acier poli, épaisseur nominale 1,5 mm
2 mesurée avec une tige d'acier poli, épaisseur nominale 1,0 mm
3 suivant DIN EN 60529, uniquement à l'état verrouillé avec un propre pendant, exigences IP X8 après entente entre utilisateur et fabricant
4 suivant VDE 0110/CEI 60664

Bestellbezeichnung / Designation / Désignation	Polzahl / Poles / Pôles	Verpackungseinheit (VE) / Package unit (PU) / Unité d'emballage (UE)		Anschlussquerschnitt / Wire section / Section de racc. de fil	Kabeldurchmesser / Cable diameter / Diamètre de cable	Bemessungsstrom / Rated current / Courant assigné	Bemessungsspannung[2] / Rated voltage[2] / Tension assignée[2]	Prüfspannung / Test voltage / Tension d'essai	Isolationswiderstand / Insulation resistance / Résistance d'isolement	Kontaktkapazität / Contact capacitance / Capacité de contact
				mm²	mm	A	V AC	kV AC eff.	GΩ	pF
0321 03	**3**	**50**		**0,75**	**4–8**	**5**	**250**	**2**	**> 10**	**~ 2**
0321 04	**4**	**50**		**0,75**	**4–8**	**5**	**250**	**2**	**> 10**	**~ 2**
0321 05	**5**	**50**		**0,75**	**4–8**	**5**	**60**	**1**	**> 10**	**~ 3**
0321 05-1	**5**	**50**		**0,75**	**4–8**	**5**	**250**	**2**	**> 10**	**~ 2**
0321 06	**6**	**50**		**0,75**	**4–8**	**5**	**250**	**2**	**> 10**	**~ 2**
0321 07	**7**	**50**		**0,75**	**4–8**	**5**	**250**	**2**	**> 10**	**~ 2**
0321 07-1	**7**	**50**		**0,75**	**4–8**	**5**	**60**	**1**	**> 10**	**~ 3**
0321 08	**8**	**50**		**0,75**	**4–8**	**5**	**60**	**1**	**> 10**	**~ 3**
0321 08-1	**8**	**50**		**0,75**	**4–8**	**5**	**60**	**1**	**> 10**	**~ 3**
0321 12	**12**	**50**		**0,25**	**4–8**	**3**	**60**	**1**	**> 10**	**~ 3**
0321 14	**14**	**50**		**0,25**	**4–8**	**3**	**60**	**1**	**> 10**	**~ 3**

Verpackung: Einzelteilesätze in Kunststoffbeuteln, im Karton
Packaging: sets of individual parts in plastic bags, in a cardboard box
Emballage: kits de pièces détachées dans sachets en plastique, dans un carton



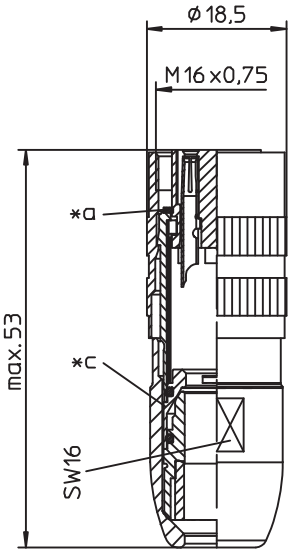



*a Dichtung
gasket
joint d'étanchéité

*c Schirmung
shielding
blindage

0322 **0322-1**

Kupplung nach IEC 61076-2-106, IP 68, mit Schraubverschluss und Lötanschlüssen, 360° geschirmt
0322-1: erfüllt zusätzlich die AISG-Spezifikation

1.	**Temperaturbereich**	-40 °C/+85 °C
2.	**Werkstoffe**	
	Kontaktträger	PA GF
	Kontaktbuchse 3- bis 8-polig	CuZn, versilbert und flashvergoldet
	Kontaktbuchse 12-bis 14-polig	CuZn, unternickelt und vergoldet
	Gehäuse	CuZn, vernickelt
	Rändelmutter	CuZn, vernickelt
	Dichtung	NBR
3.	**Mechanische Daten**	
	Steckkraft/Kontakt 3- bis 8-polig[1]	< 5,0 N
	Steckkraft/Kontakt 12-bis 14-polig[2]	< 5,0 N
	Ziehkraft/Kontakt 3- bis 8-polig[1]	> 1,2 N
	Ziehkraft/Kontakt 12-bis 14-polig[2]	> 0,9 N
	Kontaktierung mit	Steckern 031..., 0331, 0332..., 0365 Steckern nach IEC 61076-2-106 und IEC 60130-9
	Schutzart[3]	IP 68
	Weiteres siehe Tabelle	
4.	**Elektrische Daten**	
	Durchgangswiderstand	≤ 5 mΩ
	Schirmdämpfung	siehe Diagramm auf Seite 3.64
	Weiteres siehe Tabelle	

1 gemessen mit einem polierten Stahlstift, Nennmaß 1,5 mm
2 gemessen mit einem polierten Stahlstift, Nennmaß 1,0 mm
3 nach DIN EN 60529, nur in verschraubtem Zustand mit einem dazugehörigen Gegenstück, IP-X8-Anforderungen in Absprache zwischen Anwender und Hersteller
4 nach VDE 0110/IEC 60664

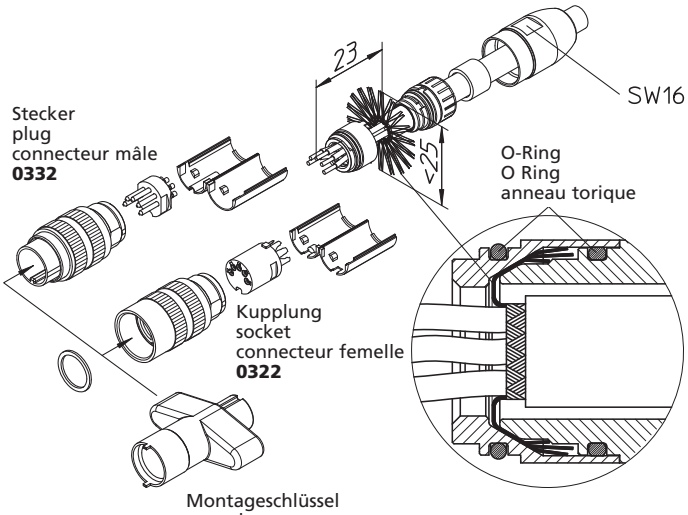

Polbilder, von der Lötseite gesehen
Pin configurations, solder side view
Schémas de raccordement, vus du côté à souder

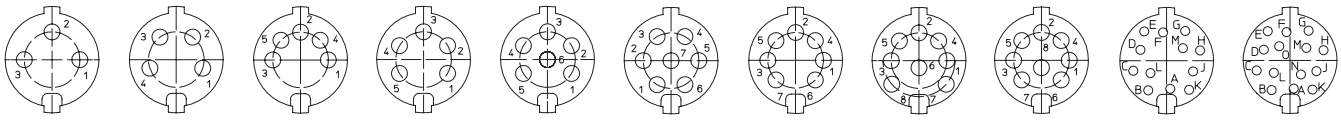

0322 03 | 0322 04 | 0322 05 | 0322 05-1 | 0322 06 | 0322 07 | 0322 07-1 | 0322 08 | 0322 08-1 | 0322 12 | 0322 14
0322-1 08-1

0322 0322-1

Socket acc. to IEC 61076-2-106, IP 68, with threaded joint and solder terminals, 360° shielded
0322-1: also complies with AISG specification

1. Temperature range -40 °C/+85 °C

2. Materials

Insulating body	PA GF
Contact bush 3 to 8 poles	CuZn, silvered and flash gilded
Contact bush 12 to 14 poles	CuZn, pre-nickeled and gilded
Housing	CuZn, nickeled
Knurled nut	CuZn, nickeled
Gasket	NBR

3. Mechanical data

Insertion force/contact 3–8 poles[1]	< 5.0 N
Insertion force/contact 12–14 poles[2]	< 5.0 N
Withdrawal force/contact 3–8 poles[1]	> 1.2 N
Withdrawal force/cont. 12–14 poles[2]	> 0.9 N
Mating with	plugs 031..., 0331, 0332..., 0365 plugs according to IEC 61076-2-106 and IEC 60130-9
Protection[3]	IP 68

For further information see table

4. Electrical data

Contact resistance	≤ 5 mΩ
Attenuation	see graph on page 3.64

For further information see table

1 measured with a polished steel pin, nominal thickness 1.5 mm
2 measured with a polished steel pin, nominal thickness 1.0 mm
3 according to DIN EN 60529, only in locked position with a proper counter part, IP X8 requirements under agreement between user and manufacturer
4 according to VDE 0110/IEC 60664

0322 0322-1

Connecteur femelle suivant CEI 61076-2-106, IP 68, avec verrouillage à vis et connexion par soudure, blindé à 360°
0322-1: aussi conforme à la spécification AISG

1. Température d'utilisation -40 °C/+85 °C

2. Matériaux

Corps isolant	PA GF
Prise de contact 3 à 8 pôles	CuZn, argenté et doré flash
Prise de contact 12 à 14 pôles	CuZn, sous-nickelé et doré
Boîtier	CuZn, nickelé
Écrou moleté	CuZn, nickelé
Joint d'étanchéité	NBR

3. Caractéristiques mécaniques

Force d'insertion/contact 3–8 pôles[1]	< 5,0 N
Force d'insertion/cont. 12–14 pôles[2]	< 5,0 N
Force de séparation/con. 3–8 pôles[1]	> 1,2 N
Force de séparation/cont. 12–14 pôles[2]	> 0,9 N
Raccordement avec	connecteurs mâles 031..., 0331, 0332..., 0365 connecteurs mâles suivant CEI 61076-2-106 et CEI 60130-9
Protection[3]	IP 68

Pour plus de détails, voir tableau

4. Caractéristiques électriques

Résistance de contact	≤ 5 mΩ
Atténuation	voir graphique à la page 3.64

Pour plus de détails, voir tableau

1 mesurée avec une tige d'acier poli, épaisseur nominale 1,5 mm
2 mesurée avec une tige d'acier poli, épaisseur nominale 1,0 mm
3 suivant DIN EN 60529, uniquement à l'état verrouillé avec un propre pendant, exigences IP X8 après entente entre utilisateur et fabricant
4 suivant VDE 0110/CEI 60664

Bestellbezeichnung / Designation / Désignation	Polzahl / Poles / Pôles	Verpackungseinheit (VE) / Package unit (PU) / Unité d'emballage (UE)		Anschlussquerschnitt / Wire section / Section de racc. de fil	Kabeldurchmesser / Cable diameter / Diamètre de cable	Bemessungsstrom / Rated current / Courant assigné	Bemessungsspannung[2] / Rated voltage[2] / Tension assignée[2]	Prüfspannung / Test voltage / Tension d'éssai	Isolationswiderstand / Insulation resistance / Résistance d'isolement	Kontaktkapazität / Contact capacitance / Capacité de contact
				mm²	mm	A	V AC	kV AC eff.	GΩ	pF
0322 03	**3**	**50**		**0,75**	**4–8**	**5**	**250**	**2**	**> 10**	**~ 2**
0322 04	**4**	**50**		**0,75**	**4–8**	**5**	**250**	**2**	**> 10**	**~ 2**
0322 05	**5**	**50**		**0,75**	**4–8**	**5**	**60**	**1**	**> 10**	**~ 3**
0322 05-1	**5**	**50**		**0,75**	**4–8**	**5**	**250**	**2**	**> 10**	**~ 2**
0322 06	**6**	**50**		**0,75**	**4–8**	**5**	**250**	**2**	**> 10**	**~ 2**
0322 07	**7**	**50**		**0,75**	**4–8**	**5**	**250**	**2**	**> 10**	**~ 2**
0322 07-1	**7**	**50**		**0,75**	**4–8**	**5**	**60**	**1**	**> 10**	**~ 3**
0322 08	**8**	**50**		**0,75**	**4–8**	**5**	**60**	**1**	**> 10**	**~ 3**
0322 08-1	**8**	**50**		**0,75**	**4–8**	**5**	**60**	**1**	**> 10**	**~ 3**
0322 12	**12**	**50**		**0,25**	**4–8**	**3**	**60**	**1**	**> 10**	**~ 3**
0322 14	**14**	**50**		**0,25**	**4–8**	**3**	**60**	**1**	**> 10**	**~ 3**
0322-1 08-1	**8**	**50**		**0,75**	**4–8**	**5**	**60**	**1**	**> 10**	**~ 3**

Verpackung: Einzelteilesätze in Kunststoffbeuteln, im Karton
Packaging: sets of individual parts in plastic bags, in a cardboard box
Emballage: kits de pièces détachées dans sachets en plastique, dans un carton

Elektromagnetische Verträglichkeit (EMV)
Electromagnetic compatibility (EMC)
Compatibilité électromagnétique

Steckverbinder-Kombinationen
connector combinations
combinaisons des connecteurs
0322, **0322-1**, **0360**, **0332**, **0332-1**, **0365**

Schirmdämpfung nach VG 95214-12
(Triaxialmethode KS 12 B)

Attenuation acc. to VG 95214-12
(triaxial method KS 12 B)

Atténuation suivant VG 95214-12
(méthode triaxiale KS 12 B)

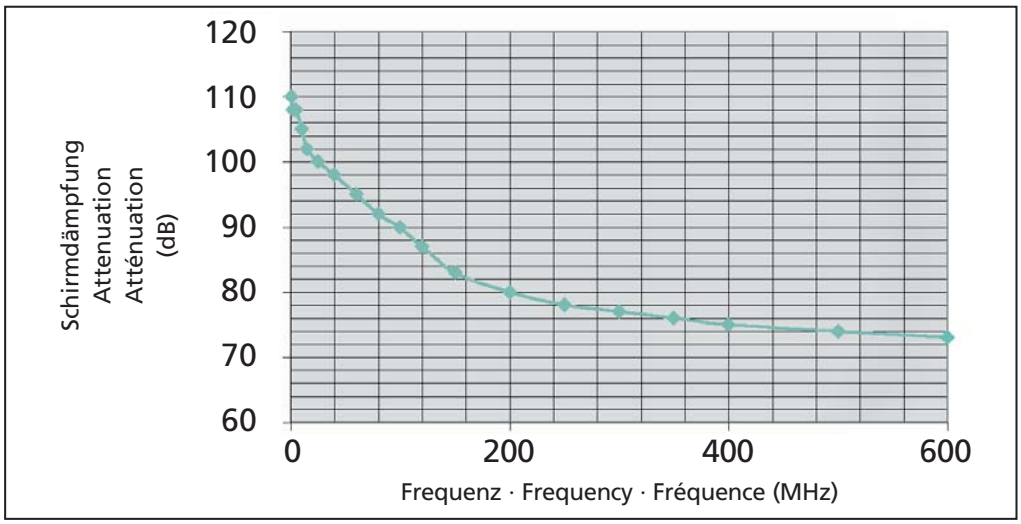



0360

Kupplungs-Leergehäuse nach IEC 61076-2-106 und AISG-Spezifikation, IP 68, mit Schraubverschluss, für die Aufnahme von Crimpkontakten, 360° geschirmt

1. Temperaturbereich	-40 °C/+85 °C
2. Werkstoffe	
Kontaktträger	PA GF, V0 nach UL 94
Gehäuse	CuZn, vernickelt
Rändelschraube	CuZn, vernickelt
Dichtung	NBR
3. Mechanische Daten[1]	
Passender Kontakt	0364, 0364 V109
Steckzyklen 0360/0364[4]	≥ 500
Steckzyklen 0360/0364 V109[4]	≥ 1000
Kontaktierung mit	Steckern 031..., 0331, 0332..., 0365 Steckern nach IEC 61076-2-106 und IEC 60130-9
Schutzart[2]	IP 68
Kabeldurchmesser	4–8 mm
Weiteres siehe Tabelle und 0364	
4. Elektrische Daten[1]	
Verschmutzungsgrad[3]	2
Isolierstoffgruppe[3]	II (CTI 550)
Überspannungskategorie[3]	I
Schirmdämpfung	siehe Diagramm auf Seite 3.64
Weiteres siehe Tabelle	

1 weitere Angaben siehe 0364
2 nach DIN EN 60529, nur in verschraubtem Zustand mit einem dazugehörigen Gegenstück, IP-X8-Anforderungen in Absprache zwischen Anwender und Hersteller
3 nach VDE 0110/IEC 60664
4 gemessen mit einem passenden Gegenstück

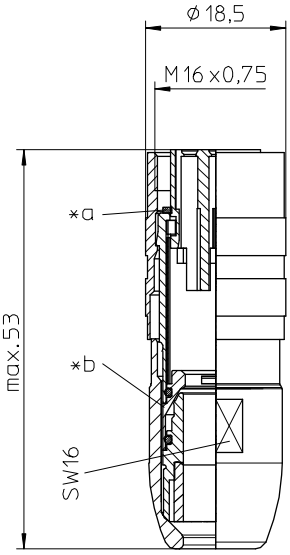

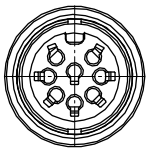

*a Dichtung
gasket
joint d'étanchéité

*b Schirmung
shielding
blindage

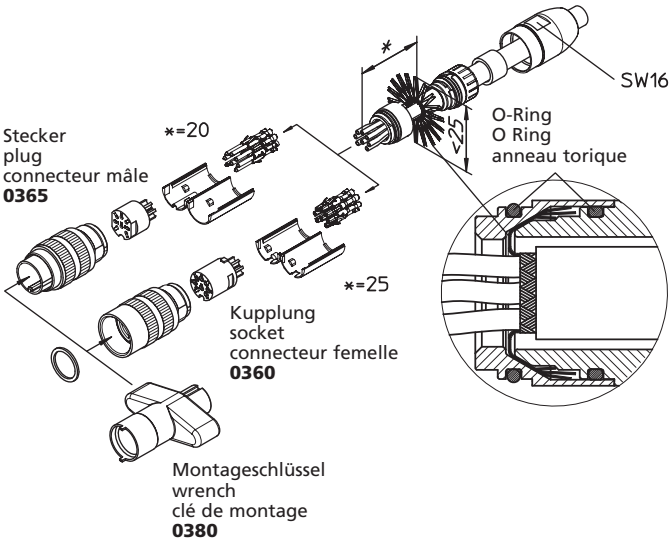

Polbilder, von der Crimpseite gesehen, teilweise noch in Vorbereitung
Pin configurations, crimp side view, several types still under preparation
Schémas de raccordement, vus du côté de sertissage, plusieurs types encore en préparation

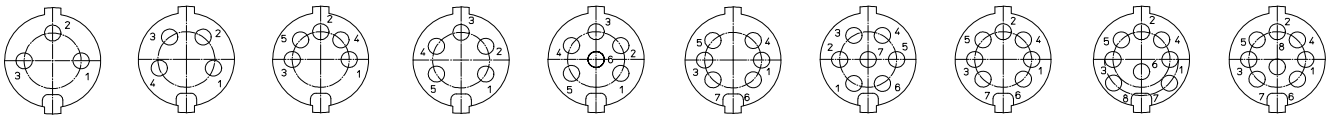

0360 03 | 0360 04 | 0360 05 | 0360 05-1 | 0360 06 | **0360 06-1** | 0360 07 | 0360 07-1 | 0360 08 | **0360 08-1**

0360

Empty socket housing according to IEC 61076-2-106 and AISG specification, IP 68, with threaded joint, for reception of crimp contacts, shielded at 360°

1. Temperature range -40 °C/+85 °C

2. Materials

Insulating body	PA GF, V0 according to UL 94
Housing	CuZn, nickeled
Knurled screw	CuZn, nickeled
Gasket	NBR

3. Mechanical data[1]

Suitable contact	0364, 0364 V109
Mating cycles 0360/0364[4]	≥ 500
Mating cycles 0360/0364 V109[4]	≥ 1000
Mating with	plugs 031..., 0331, 0332..., 0365 plugs according to IEC 61076-2-106 and IEC 60130-9
Protection[2]	IP 68
Cable diameter	4–8 mm

For further information see table and 0364

4. Electrical data[1]

Pollution degree[3]	2
Material group[3]	II (CTI 550)
Overvoltage category[3]	I
Attenuation	see graph on page 3.64

For further information see table

[1] further data see 0364
[2] according to DIN EN 60529, only in locked position with a proper counter part, IP X8 requirements under agreement between user and manufacturer
[3] according to VDE 0110/IEC 60664
[4] measured with a proper counterpart

0360

Boîtier de connecteur femelle vide suivant CEI 61076-2-106 et spécification AISG, IP 68, avec verrouillage à vis, pour reception de contacts à sertir, blindé à 360°

1. Température d'utilisation -40 °C/+85 °C

2. Matériaux

Corps isolant	PA GF, V0 suivant UL 94
Boîtier	CuZn, nickelé
Vis moletée	CuZn, nickelé
Joint d'étanchéité	NBR

3. Caractéristiques mécaniques[1]

Contact assorti	0364, 0364 V109
Nombre de manœuvres 0360/0364[4]	≥ 500
Nombre de manœuvres 0360/0364 V109[4]	≥ 1000
Raccordement avec	connecteurs mâles 031..., 0331, 0332..., 0365 connecteurs mâles suivant CEI 61076-2-106 et CEI 60130-9
Protection[2]	IP 68
Diamètre de câble	4–8 mm

Pour plus de détails, voir tableau et 0364

4. Caractéristiques électriques[1]

Degré de pollution[3]	2
Groupe de matériau[3]	II (CTI 550)
Catégorie de surtension[3]	I
Atténuation	voir graphique à la page 3.64

Pour plus de détails, voir tableau

[1] autres caractéristiques voir 0364
[2] suivant DIN EN 60529, uniquement à l'état verrouillé avec un propre pendant, exigences IP X8 après entente entre utilisateur et fabricant
[3] suivant VDE 0110/CEI 60664
[4] mesuré avec un propre pendant

Typen teilweise noch in Vorbereitung
Several types still under preparation
Plusieurs types encore en préparation

Bestellbezeichnung Designation Désignation	Polzahl Poles Pôles	Verpackungseinheit Package unit Unité d'emballage	Steckkraft[4] Insertion force[4] Force d'insertion[4]	Ziehkraft[4] Withdrawal force[4] Force de séparation[4]	Bemessungsstrom (T_U 60 °C)[3] Rated current (T_U 60 °C)[3] Courant assigné (T_U 60 °C)[3]	Bemessungsspannung[3] Rated voltage[3] Tension assignée[3]	Prüfspannung Test voltage Tension d'essai	Kriechstrecke[3] Creepage distance[3] Distance d'isolement[3]	Luftstrecke[3] Clearage[3] Ligne de fuite[3]	Isolationswiderstand Insulation resistance Résistance d'isolement
			N	N	A	V AC	kV	mm	mm	GΩ
0360 03	3				5	320	1,5	2,5	2,5	> 10
0360 04	4				5	320	1,5	2,5	2,5	> 10
0360 05	5				5	250	0,5	2,0	2,0	> 10
0360 05-1	5				5	320	1,2	2,5	2,5	> 10
0360 06	6				5	320	1,2	2,5	2,5	> 10
0360 06-1	**6**	**50**			**5**	**250**	**0,5**	**2,0**	**2,0**	**> 10**
0360 07	7				5	320	1,2	2,5	2,5	> 10
0360 07-1	7				5	250	0,5	2,0	2,0	> 10
0360 08	8				5	250	0,5	2,0	2,0	> 10
0360 08-1	**8**	**50**	**≤ 50**	**≥ 35**	**5**	**250**	**0,5**	**2,0**	**2,0**	**> 10**

Verpackung: Einzelteile lose, sortiert in Kunststoffbeuteln, im Karton
Packaging: individual parts in bulk, sorted in plastic bags, in a cardboard box
Emballage: pièces détachées en vrac, assorties dans sachets en plastique, dans un carton

Lumberg
passion for connections





0314 **0315**

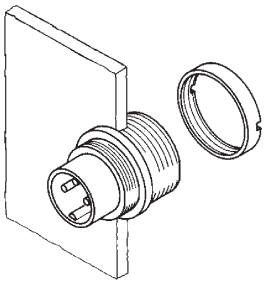

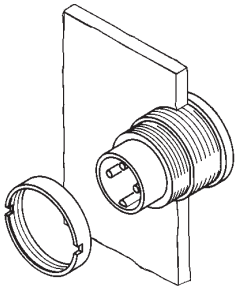

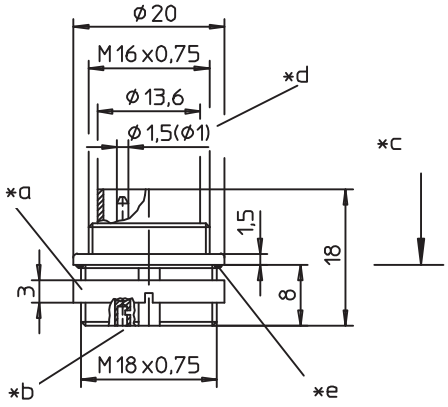

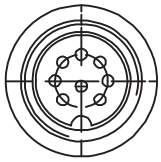

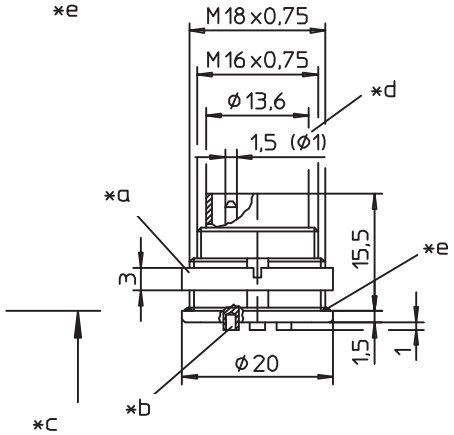

0314	0314-1
0315	0315-1

Einbaustecker nach IEC 61076-2-106, IP 68, mit Schraubverschluss und Lötanschlüssen
0314: für Frontmontage
0315: für Rückseitenmontage
03...-1: erfüllt zusätzlich die AISG-Spezifikation

1.	**Temperaturbereich**	-40 °C/+85 °C
2.	**Werkstoffe**	
	Kontaktträger	PA GF
	Kontaktstift 3- bis 8-polig	CuZn, versilbert und flashvergoldet
	Kontaktstift 12-bis 14-polig	CuZn, unternickelt und vergoldet
	Gehäuse	Zn-Druckguss, vernickelt
	Ringmutter	CuZn, vernickelt
	Dichtung	NBR
3.	**Mechanische Daten**	
	Kontaktierung mit	Kupplungen 0321, 0232..., 036... Kupplungen nach IEC 61076-2-106 und IEC 60130-9
	Schutzart[1]	IP 68
	Weiteres siehe Tabelle	
4.	**Elektrische Daten**	
	Weiteres siehe Tabelle	

[1] nach DIN EN 60529, nur in verschraubtem Zustand mit einem dazugehörigen Gegenstück, IP-X8-Anforderungen in Absprache zwischen Anwender und Hersteller
[2] nach VDE 0110/IEC 60664

*a Mutter lose beigestellt
nut enclosed separately
écrou ajouté séparément

*b Lötkelch
bell-shaped solder terminal
plot à souder en forme de coupe

*c Montagerichtung
mounting direction
direction de montage

*d Kontaktstift
contact pin
contact à broche
Ø 1,5 mm (03–08-1)
Ø 1,0 mm (12–14)

*e Dichtung
gasket
joint d'étanchéité

*f Einbauöffnung
port
ouverture d'emplacement

*g Verdrehschutz, Ausführung wahlweise
anti-rotation, alternative execution
protection antitorsion, exécution alternative

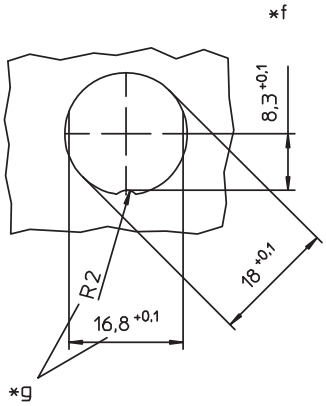

Polbilder, von der Lötseite gesehen
Pin configurations, solder side view
Schémas de raccordement, vus du côté à souder

0314-1 08-1
0315-1 08-1

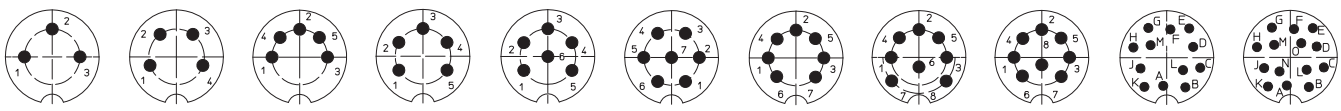

0314 03 0315 03	0314 04 0315 04	0314 05 0315 05	0314 05-1 0315 05-1	0314 06 0315 06	0314 07 0315 07	0314 07-1 0315 07-1	0314 08 0315 08	0314 08-1 0315 08-1	0314 12 0315 12	0314 14 0315 14

Rundsteckverbinder mit Schraubverschluss nach IEC 61076-2-106 und AISG-Spezifikation, IP 68
Circular connectors with threaded joint acc. to IEC 61076-2-106 and AISG specification, IP 68
Connecteurs circulaires avec verrouillage à vis suivant CEI 61076-2-106 et spécification AISG, IP 68

0314 0314-1
0315 0315-1

Chassis plug acc. to IEC 61076-2-106, IP 68, with threaded joint and solder terminals
0314: for front mounting
0315: for rear mounting
03...-1: also complies with AISG specification

1. Temperature range -40 °C/+85 °C

2. Materials

Insulating body	PA GF
Contact pin 3 to 8 poles	CuZn, silvered and flash gilded
Contact pin 12 to 14 poles	CuZn, pre-nickeled and gilded
Housing	Zn diecast, nickeled
Ring nut	CuZn, nickeled
Gasket	NBR

3. Mechanical data

Mating with	sockets 0321, 0232..., 036... sockets according to IEC 61076-2-106 and IEC 60130-9
Protection[1]	IP 68

For further information see table

4. Electrical data

For further information see table

[1] according to DIN EN 60529, only in locked position with a proper counter part, IP X8 requirements under agreement between user and manufacturer
[2] according to VDE 0110/IEC 60664

0314 0314-1
0315 0315-1

Embase mâle suivant CEI 61076-2-106, IP 68, avec verrouillage à vis et connexion par soudure
0314: pour montage de front
0315: pour montage par derrière
03...-1: aussi conforme à la spécification AISG

1. Température d'utilisation -40 °C/+85 °C

2. Matériaux

Corps isolant	PA GF
Contact à broche 3 à 8 pôles	CuZn, argenté et doré flash
Contact à broche 12 à 14 pôles	CuZn, sous-nickelé et doré
Boîtier	Zn moulé sous pression, nickelé
Écrou à anneau	CuZn, nickelé
Joint d'étanchéité	NBR

3. Caractéristiques mécaniques

Raccordement avec	connecteurs femelles 0321, 0232..., 036... connecteurs femelles suivant CEI 61076-2-106 et CEI 60130-9
Protection[1]	IP 68

Pour plus de détails, voir tableau

4. Caractéristiques électriques

Pour plus de détails, voir tableau

[1] suivant DIN EN 60529, uniquement à l'état verrouillé avec un propre pendant, exigences IP X8 après entente entre utilisateur et fabricant
[2] suivant VDE 0110/CEI 60664

Bestellbezeichnung Designation Désignation		Polzahl Poles Pôles	Verpackungseinheit (VE) Package unit (PU) Unité d'emballage (UE)	Anschlussquerschnitt Wire section Section de racc. de fil	Bemessungsstrom Rated current Courant assigné	Bemessungsspannung[2] Rated voltage[2] Tension assignée[2]	Prüfspannung Test voltage Tension d'éssai	Isolationswiderstand Insulation resistance Résistance d'isolement	Kontaktkapazität Contact capacitance Capacité de contact
				mm²	A	V AC	kV AC eff.	GΩ	pF
0314 03	0315 03	3	50	0,75	5	250	2	> 10	~ 2
0314 04	0315 04	4	50	0,75	5	250	2	> 10	~ 2
0314 05	0315 05	5	50	0,75	5	60	1	> 10	~ 3
0314 05-1	0315 05-1	5	50	0,75	5	250	2	> 10	~ 2
0314 06	0315 06	6	50	0,75	5	250	2	> 10	~ 2
0314 07	0315 07	7	50	0,75	5	250	2	> 10	~ 2
0314 07-1	0315 07-1	7	50	0,75	5	60	1	> 10	~ 3
0314 08	0315 08	8	50	0,75	5	60	1	> 10	~ 3
0314 08-1	0315 08-1	8	50	0,75	5	60	1	> 10	~ 3
0314 12	0315 12	12	50	0,25	3	60	1	> 10	~ 3
0314 14	0315 14	14	50	0,25	3	60	1	> 10	~ 3
0314-1 08-1	0315-1 08-1	8	50	0,75	5	60	1	> 10	~ 3

Verpackung: im Karton
Packaging: in a cardboard box
Emballage: dans un carton



0316



0317

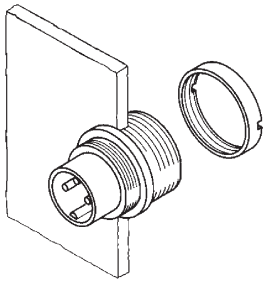

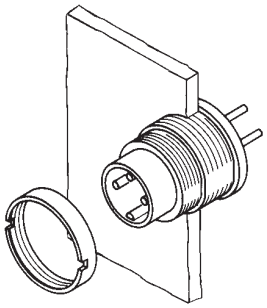

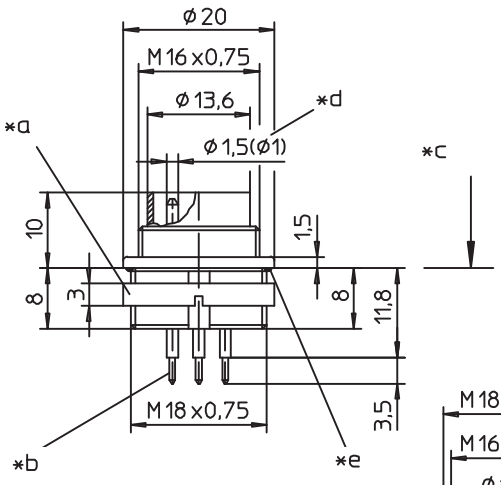

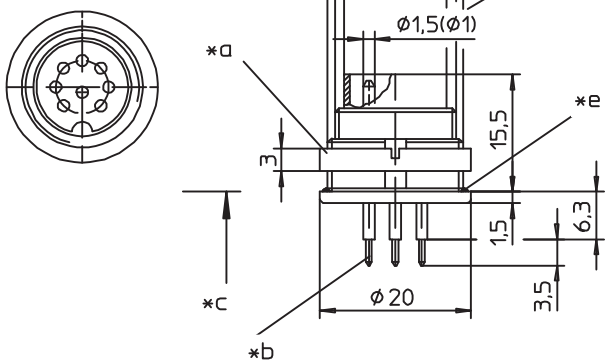

0316	0316-1
0317	0317-1

Einbaustecker nach IEC 61076-2-106, IP 68, mit Schraubverschluss, für Leiterplatten
0316: für Frontmontage
0317: für Rückseitenmontage
03...-1: erfüllt zusätzlich die AISG-Spezifikation

1.	**Temperaturbereich**	-40 °C/+85 °C
2.	**Werkstoffe**	
	Kontaktträger	PA GF
	Kontaktstift 3- bis 8-polig	CuZn, versilbert und flashvergoldet, im Lötbereich verzinnt
	Kontaktstift 12-bis 14-polig	CuZn, unternickelt und vergoldet, im Lötbereich verzinnt
	Gehäuse	Zn-Druckguss, vernickelt
	Ringmutter	CuZn, vernickelt
	Dichtung	NBR
3.	**Mechanische Daten**	
	Kontaktierung mit	Kupplungen 0321, 0232..., 036... Kupplungen nach IEC 61076-2-106 und IEC 60130-9
	Schutzart[1]	IP 68
4.	**Elektrische Daten**	
	Weiteres siehe Tabelle	

[1] nach DIN EN 60529, nur in verschraubtem Zustand mit einem dazugehörigen Gegenstück, IP-X8-Anforderungen in Absprache zwischen Anwender und Hersteller
[2] nach VDE 0110/IEC 60664

*a Mutter lose beigestellt
nut enclosed separately
écrou ajouté séparément

*b für Leiterplattenbohrung
for bore hole of printed circuit board
pour perçage de la carte imprimée
Ø 1,0 mm (03–08-1)
Ø 0,7 mm (12–14)

*c Montagerichtung
mounting direction
direction de montage

*d Kontaktstift
contact pin
contact à broche
Ø 1,5 mm (03–08-1)
Ø 1,0 mm (12–14)

*e Dichtung
gasket
joint d'étanchéité

*f Einbauöffnung
port
ouverture d'emplacement

*g Verdrehschutz, Ausführung wahlweise
anti-rotation, alternative execution
protection antitorsion, exécution alternative

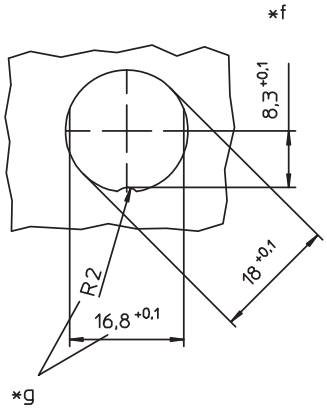

Leiterplattenlayouts siehe Seite 3.63
Printed circuit board layouts see page 3.63
Modèles des cartes imprimées voir à la page 3.63

Polbilder, von der Lötseite gesehen
Pin configurations, solder side view
Schémas de raccordement, vus du côté à souder

0316-1 08-1
0317-1 08-1

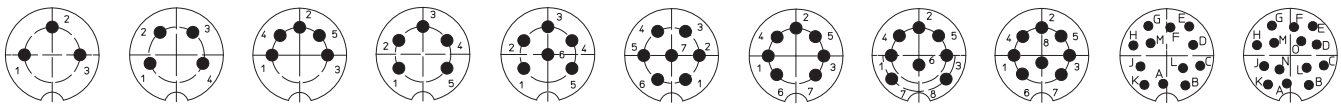

0316 03 0317 03	0316 04 0317 04	0316 05 0317 05	0316 05-1 0317 05-1	0316 06 0317 06	0316 07 0317 07	0316 07-1 0317 07-1	0316 08 0317 08	0316 08-1 0317 08-1	0316 12 0317 12	0316 14 0317 14

Rundsteckverbinder mit Schraubverschluss nach IEC 61076-2-106 und AISG-Spezifikation, IP 68
Circular connectors with threaded joint acc. to IEC 61076-2-106 and AISG specification, IP 68
Connecteurs circulaires avec verrouillage à vis suivant CEI 61076-2-106 et spécification AISG, IP 68

0316 0316-1
0317 0317-1

Chassis plug acc. to IEC 61076-2-106, IP 68, with threaded joint, for printed circuit boards
0316: for front mounting
0317: for rear mounting
03...-1: also complies with AISG specification

1. Temperature range -40 °C/+85 °C

2. Materials

Insulating body	PA GF
Contact pin 3 to 8 poles	CuZn, silvered and flash gilded, tinned in solder area
Contact pin 12 to 14 poles	CuZn, pre-nickeled and gilded, tinned in solder area
Housing	Zn diecast, nickeled
Ring nut	CuZn, nickeled
Gasket	NBR

3. Mechanical data

Mating with	sockets 0321, 0232..., 036... sockets according to IEC 61076-2-106 and IEC 60130-9
Protection[1]	IP 68

4. Electrical data

For further information see table

[1] according to DIN EN 60529, only in locked position with a proper counter part, IP X8 requirements under agreement between user and manufacturer
[2] according to VDE 0110/IEC 60664

0316 0316-1
0317 0317-1

Embase mâle suivant CEI 61076-2-106, IP 68, avec verrouillage à vis, pour cartes imprimées
0316: pour montage de front
0317: pour montage par derrière
03...-1: aussi conforme à la spécification AISG

1. Température d'utilisation -40 °C/+85 °C

2. Matériaux

Corps isolant	PA GF
Contact à broche 3 à 8 pôles	CuZn, argenté et doré flash, étamé à la partie à souder
Contact à broche 12 à 14 pôles	CuZn, sous-nickelé et doré, étamé à la partie à souder
Boîtier	Zn moulé sous pression, nickelé
Écrou à anneau	CuZn, nickelé
Joint d'étanchéité	NBR

3. Caractéristiques mécaniques

Raccordement avec	connecteurs femelles 0321, 0232..., 036... connecteurs femelles suivant CEI 61076-2-106 et CEI 60130-9
Protection[1]	IP 68

4. Caractéristiques électriques

Pour plus de détails, voir tableau

[1] suivant DIN EN 60529, uniquement à l'état verrouillé avec un propre pendant, exigences IP X8 après entente entre utilisateur et fabricant
[2] suivant VDE 0110/CEI 60664

Bestellbezeichnung Designation Désignation		Polzahl Poles Pôles	Verpackungseinheit (VE) Package unit (PU) Unité d'emballage (UE)		Bemessungsstrom Rated current Courant assigné	Bemessungsspannung[2] Rated voltage[2] Tension assignée[2]	Prüfspannung Test voltage Tension d'éssai	Isolationswiderstand Insulation resistance Résistance d'isolement	Kontaktkapazität Contact capacitance Capacité de contact
					A	V AC	kV AC eff.	GΩ	pF
0316 03	0317 03	3	50		5	250	2	> 10	~ 2
0316 04	0317 04	4	50		5	250	2	> 10	~ 2
0316 05	0317 05	5	50		5	60	1	> 10	~ 3
0316 05-1	0317 05-1	5	50		5	250	2	> 10	~ 2
0316 06	0317 06	6	50		5	250	2	> 10	~ 2
0316 07	0317 07	7	50		5	250	2	> 10	~ 2
0316 07-1	0317 07-1	7	50		5	60	1	> 10	~ 3
0316 08	0317 08	8	50		5	60	1	> 10	~ 3
0316 08-1	0317 08-1	8	50		5	60	1	> 10	~ 3
0316 12	0317 12	12	50		3	60	1	> 10	~ 3
0316 14	0317 14	14	50		3	60	1	> 10	~ 3
0316-1 08-1	0317-1 08-1	8	50		5	60	1	> 10	~ 3

Verpackung: im Karton
Packaging: in a cardboard box
Emballage: dans un carton

Rundsteckverbinder mit Schraubverschluss nach IEC 61076-2-106, IP 40/IP 68
Circular connectors with threaded joint acc. to IEC 61076-2-106, IP 40/IP 68
Connecteurs circulaires avec verrouillage à vis suivant CEI 61076-2-106, IP 40/IP 68

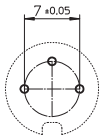

30
03

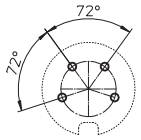

40
04

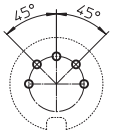

50
05

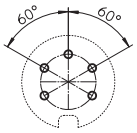

50/6
05-1

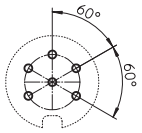

60
06

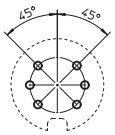

06-1

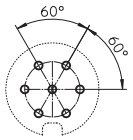

70
07

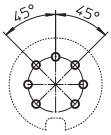

71
07-1

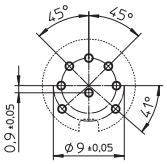

80
08

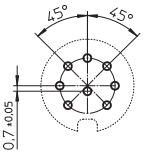

81
08-1

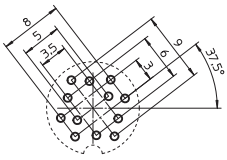

Stecker/plug/connecteur mâle

120
12

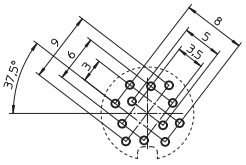

Kupplung/socket/connecteur femelle

120
12

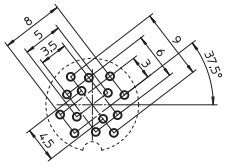

Stecker/plug/connecteur mâle

140
14

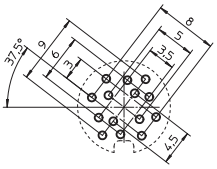

Kupplung/socket/connecteur femelle

140
14

Leiterplattenlayouts für Einbausteckverbinder, von der Bestückungsseite gesehen
Printed circuit board layouts for chassis connectors, components side view
Modèles de cartes imprimées pour embases, vus du côté à équiper

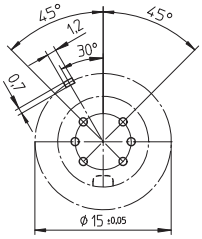

Stecker/plug/connecteur mâle

06-1

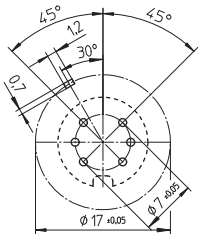

Kupplung/socket/connecteur femelle

06-1

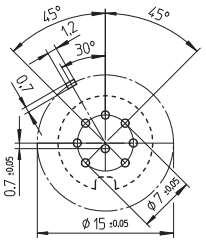

Stecker/plug/connecteur mâle

08-1

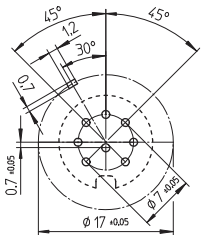

Kupplung/socket/connecteur femelle

08-1

Leiterplattenlayouts für Einbausteckverbinder mit Massekontakt, von der Bestückungsseite gesehen
Printed circuit board layouts for chassis connectors with ground contact, components side view
Modèles de cartes imprimées pour embases avec contact de masse, vus du côté à équiper





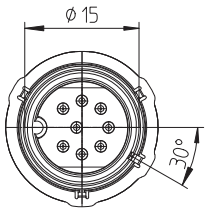

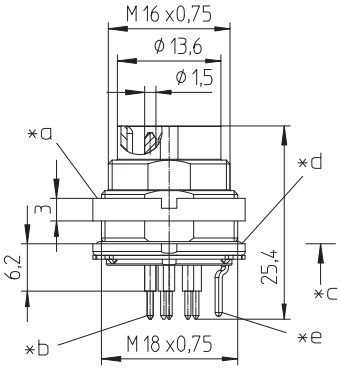

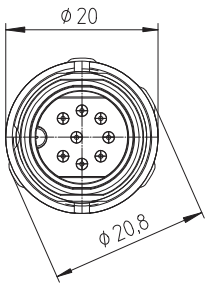

031798-1

Einbaustecker nach IEC 61076-2-106 und AISG-Spezifikation, IP 68, mit Schraubverschluss und Massekontakt, für Rückseitenmontage, für Leiterplatten

1.	**Temperaturbereich**	-40 °C/+85 °C
2.	**Werkstoffe**	
	Kontaktträger	PA GF
	Kontaktstift	CuZn, versilbert und flashvergoldet, im Lötbereich verzinnt
	Gehäuse	Zn-Druckguss, vernickelt
	Ringmutter	CuZn, vernickelt
	Dichtung	NBR
3.	**Mechanische Daten**	
	Kontaktierung mit	Kupplungen 0321, 0232..., 036... Kupplungen nach IEC 61076-2-106 und IEC 60130-9
	Schutzart[1]	IP 68
4.	**Elektrische Daten**	

[1] nach DIN EN 60529, nur in verschraubtem Zustand mit einem dazugehörigen Gegenstück, IP-X8-Anforderungen in Absprache zwischen Anwender und Hersteller
[2] nach VDE 0110/IEC 60664

*a Mutter lose beigestellt
nut enclosed separately
écrou ajouté séparément

*b für Leiterplattenbohrung Ø 1,0 mm
for bore hole of printed circuit board Ø 1,0 mm
pour perçage de la carte imprimée Ø 1,0 mm

*c Montagerichtung
mounting direction
direction de montage

*d Dichtung
gasket
joint d'étanchéité

*e Massekontakt
ground contact
contact de masse

*f Einbauöffnung
port
ouverture d'emplacement

*g Verdrehschutz, Ausführung wahlweise
anti-rotation, alternative execution
protection antitorsion, exécution alternative

Leiterplattenlayouts siehe Seite 3.63
Printed circuit board layouts see page 3.63
Modèles des cartes imprimées voir à la page 3.63

Polbilder, von der Lötseite gesehen
Pin configurations, solder side view
Schémas de raccordement, vus du côté à souder

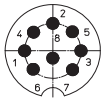

031798-1
08-1

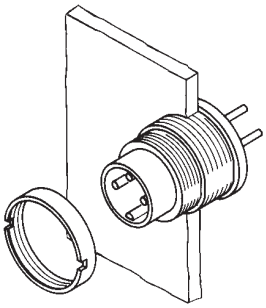

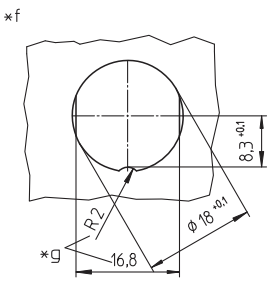

Rundsteckverbinder mit Schraubverschluss nach IEC 61076-2-106 und AISG-Spezifikation, IP 68
Circular connectors with threaded joint acc. to IEC 61076-2-106 and AISG specification, IP 68
Connecteurs circulaires avec verrouillage à vis suivant CEI 61076-2-106 et spécification AISG, IP 68

031798-1

Chassis plug acc. to IEC 61076-2-106 and AISG specification, IP 68, with threaded joint and ground contact, for rear mounting, for printed circuit boards

1. Temperature range -40 °C/+85 °C

2. Materials

Insulating body	PA GF
Contact pin	CuZn, silvered and flash gilded, tinned in solder area
Housing	Zn diecast, nickeled
Ring nut	CuZn, nickeled
Gasket	NBR

3. Mechanical data

Mating with	sockets 0321, 0232..., 036... sockets according to IEC 61076-2-106 and IEC 60130-9
Protection[1]	IP 68

4. Electrical data

[1] according to DIN EN 60529, only in locked position with a proper counterpart, IP X8 requirements under agreement between user and manufacturer
[2] according to VDE 0110/IEC 60664

031798-1

Embase mâle suivant CEI 61076-2-106 et spécification AISG, IP 68, avec verrouillage à vis et contact de masse, pour montage par derrière, pour cartes imprimées

1. Température d'utilisation -40 °C/+85 °C

2. Matériaux

Corps isolant	PA GF
Contact à broche	CuZn, argenté et doré flash, étamé à la partie à souder
Boîtier	Zn moulé sous pression, nickelé
Écrou à anneau	CuZn, nickelé
Joint d'étanchéité	NBR

3. Caractéristiques mécaniques

Raccordement avec	connecteurs femelles 0321, 0232..., 036... connecteurs femelles suivant CEI 61076-2-106 et CEI 60130-9
Protection[1]	IP 68

4. Caractéristiques électriques

[1] suivant DIN EN 60529, seulement à l'état verrouillé avec un propre pendant, exigences IP X8 après entente entre utilisateur et fabricant
[2] suivant VDE 0110/CEI 60664

Bestellbezeichnung Designation Désignation	Polzahl Poles Pôles	Verpackungseinheit (VE) Package unit (PU) Unité d'emballage (UE)		Bemessungsstrom Rated current Courant assigné	Bemessungsspannung[2] Rated voltage[2] Tension assignée[2]	Prüfspannung Test voltage Tension d'essai	Isolationswiderstand Insulation resistance Résistance d'isolement	Kontaktkapazität Contact capacitance Capacité de contact
				A	V AC	kV AC eff.	GΩ	pF
031798-1 08-1	**8**	**50**		**5**	**60**	**1**	**> 10**	**~ 3**

Verpackung: im Karton
Packaging: in a cardboard box
Emballage: dans un carton

Rundsteckverbinder mit Schraubverschluss nach IEC 61076-2-106, IP 40/IP 68
Circular connectors with threaded joint acc. to IEC 61076-2-106, IP 40/IP 68
Connecteurs circulaires avec verrouillage à vis suivant CEI 61076-2-106, IP 40/IP 68

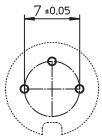

30
03

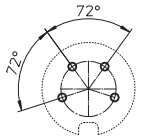

40
04

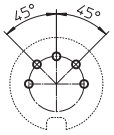

50
05

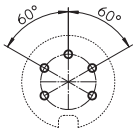

50/6
05-1

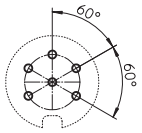

60
06

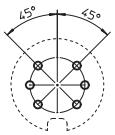

06-1

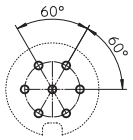

70
07

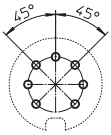

71
07-1

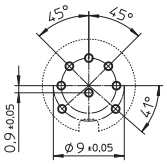

80
08

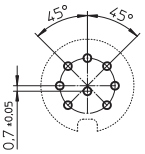

81
08-1

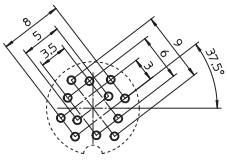

Stecker/plug/connecteur mâle

120
12

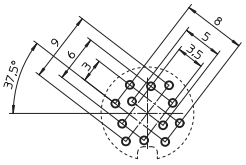

Kupplung/socket/connecteur femelle

120
12

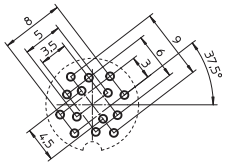

Stecker/plug/connecteur mâle

140
14

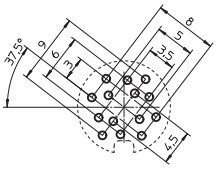

Kupplung/socket/connecteur femelle

140
14

Leiterplattenlayouts für Einbausteckverbinder, von der Bestückungsseite gesehen
Printed circuit board layouts for chassis connectors, components side view
Modèles de cartes imprimées pour embases, vus du côté à équiper

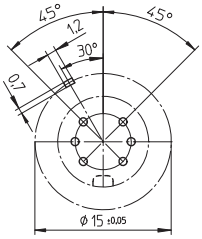

Stecker/plug/connecteur mâle

06-1

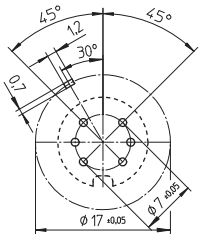

Kupplung/socket/connecteur femelle

06-1

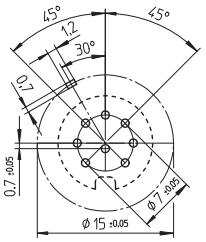

Stecker/plug/connecteur mâle

08-1

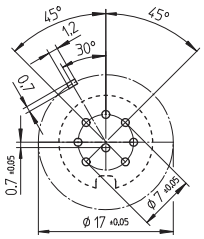

Kupplung/socket/connecteur femelle

08-1

Leiterplattenlayouts für Einbausteckverbinder mit Massekontakt, von der Bestückungsseite gesehen
Printed circuit board layouts for chassis connectors with ground contact, components side view
Modèles de cartes imprimées pour embases avec contact de masse, vus du côté à équiper

Lumberg
passion for connections



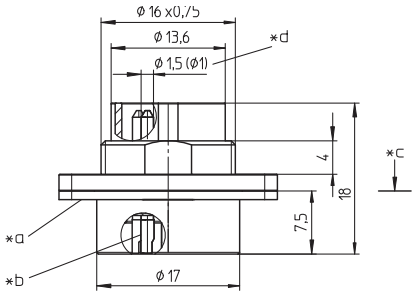

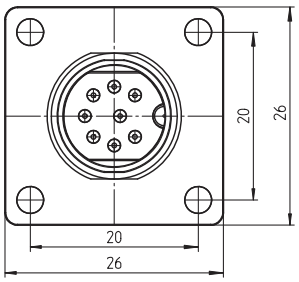

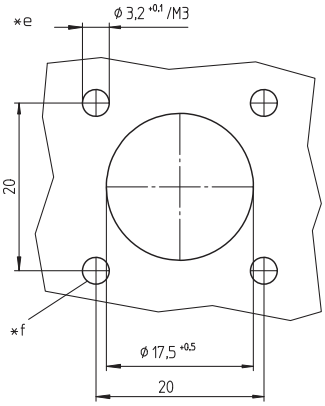

0318 0318-1

Flansch-Einbaustecker nach IEC 61076-2-106, IP 68, mit Schraubverschluss und Lötanschlüssen, für Frontmontage 03...-1: erfüllt zusätzlich die AISG-Spezifikation

1. Temperaturbereich	-40 °C/+85 °C
2. Werkstoffe	
Kontaktträger	PA GF
Kontaktstift 3- bis 8-polig	CuZn, versilbert und flashvergoldet
Kontaktstift 12-bis 14-polig	CuZn, unternickelt und vergoldet
Gehäuse	Zn-Druckguss, vernickelt
Dichtung	NBR
3. Mechanische Daten	
Kontaktierung mit	Kupplungen 0321, 0232..., 036... Kupplungen nach IEC 61076-2-106 und IEC 60130-9
Schutzart[1]	IP 68
4. Elektrische Daten	
Weiteres siehe Tabelle	

[1] nach DIN EN 60529, nur in verschraubtem Zustand mit einem dazugehörigen Gegenstück, IP-X8-Anforderungen in Absprache zwischen Anwender und Hersteller
[2] nach VDE 0110/IEC 60664

*a Flachdichtung
flat gasket
joint d'étanchéité plat

*b Lötkelch
bell-shaped solder terminal
plot à souder en forme de coupe

*c Montagerichtung
mounting direction
direction de montage

*d Kontaktstift
contact pin
contact à broche
Ø 1,5 mm (03–08-1)
Ø 1,0 mm (12–14)

*e Einbauöffnung
port
ouverture d'emplacement

*f geeignete Schraubenabdichtung ist vorzusehen
provide for suitable sealing of screws
prévoir étanchement des écrous approprié

Polbilder, von der Lötseite gesehen
Pin configurations, solder side view
Schémas de raccordement, vus du côté à souder

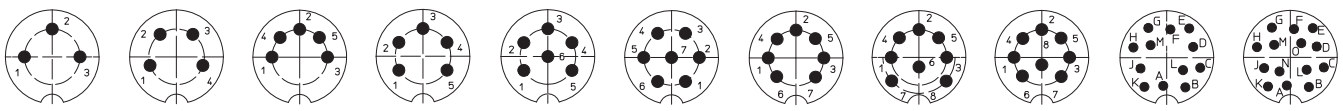

0318 03 | 0318 04 | 0318 05 | 0318 05-1 | 0318 06 | 0318 07 | 0318 07-1 | 0318 08 | 0318 08-1 0318-1 08-1 | 0318 12 | 0318 14

0318 0318-1

Flange chassis plug acc. to IEC 61076-2-106, IP 68, with threaded joint and solder terminals, for front mounting
03...-1: also complies with AISG specification

1. Temperature range -40 °C/+85 °C

2. Materials

Insulating body	PA GF
Contact pin 3 to 8 poles	CuZn, silvered and flash gilded
Contact pin 12 to 14 poles	CuZn, pre-nickeled and gilded
Housing	Zn diecast, nickeled
Gasket	NBR

3. Mechanical data

Mating with	sockets 0321, 0232..., 036... sockets according to IEC 61076-2-106 and IEC 60130-9
Protection[1]	IP 68

4. Electrical data

For further information see table

[1] according to DIN EN 60529, only in locked position with a proper counter part, IP X8 requirements under agreement between user and manufacturer
[2] according to VDE 0110/IEC 60664

0318 0318-1

Embase mâle à collerette suivant CEI 61076-2-106, IP 68, avec verrouillage à vis et connexion par soudure, pour montage de front
03...-1: aussi conforme à la spécification AISG

1. Température d'utilisation -40 °C/+85 °C

2. Matériaux

Corps isolant	PA GF
Contact à broche 3 à 8 pôles	CuZn, argenté et doré flash
Contact à broche 12 à 14 pôles	CuZn, sous-nickelé et doré
Boîtier	Zn moulé sous pression, nickelé
Joint d'étanchéité	NBR

3. Caractéristiques mécaniques

Raccordement avec	connecteurs femelles 0321, 0232..., 036... connecteurs femelles suivant CEI 61076-2-106 et CEI 60130-9
Protection[1]	IP 68

4. Caractéristiques électriques

Pour plus de détails, voir tableau

[1] suivant DIN EN 60529, uniquement à l'état verrouillé avec un propre pendant, exigences IP X8 après entente entre utilisateur et fabricant
[2] suivant VDE 0110/CEI 60664

Bestellbezeichnung Designation Désignation		Polzahl Poles Pôles	Verpackungseinheit (VE) Package unit (PU) Unité d'emballage (UE)	Anschlussquerschnitt Wire section Section de racc. de fil	Bemessungsstrom Rated current Courant assigné	Bemessungsspannung[2] Rated voltage[2] Tension assignée[2]	Prüfspannung Test voltage Tension d'éssai	Isolationswiderstand Insulation resistance Résistance d'isolement	Kontaktkapazität Contact capacitance Capacité de contact
				mm²	A	V AC	kV AC eff.	GΩ	pF
0318 03		**3**	**50**	**0,75**	**5**	**250**	**2**	**> 10**	**~ 2**
0318 04		**4**	**50**	**0,75**	**5**	**250**	**2**	**> 10**	**~ 2**
0318 05		**5**	**50**	**0,75**	**5**	**60**	**1**	**> 10**	**~ 3**
0318 05-1		**5**	**50**	**0,75**	**5**	**250**	**2**	**> 10**	**~ 2**
0318 06		**6**	**50**	**0,75**	**5**	**250**	**2**	**> 10**	**~ 2**
0318 07		**7**	**50**	**0,75**	**5**	**250**	**2**	**> 10**	**~ 2**
0318 07-1		**7**	**50**	**0,75**	**5**	**60**	**1**	**> 10**	**~ 3**
0318 08		**8**	**50**	**0,75**	**5**	**60**	**1**	**> 10**	**~ 3**
0318 08-1		**8**	**50**	**0,75**	**5**	**60**	**1**	**> 10**	**~ 3**
0318 12		**12**	**50**	**0,25**	**3**	**60**	**1**	**> 10**	**~ 3**
0318 14		**14**	**50**	**0,25**	**3**	**60**	**1**	**> 10**	**~ 3**
0318-1 08-1		**8**	**50**	**0,75**	**5**	**60**	**1**	**> 10**	**~ 3**

Verpackung: im Karton
Packaging: in a cardboard box
Emballage: dans un carton





0304 **0305**

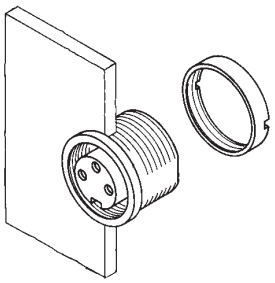

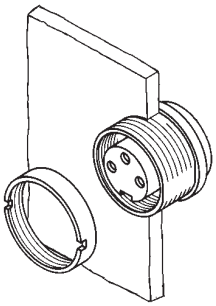

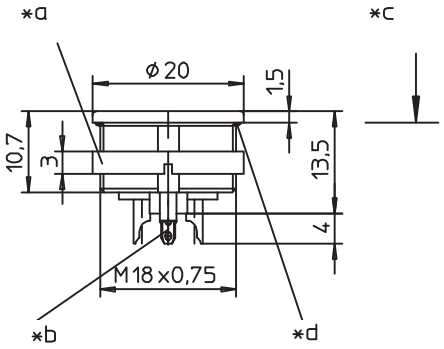

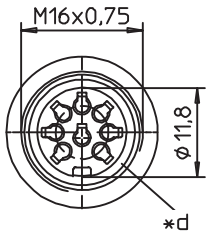

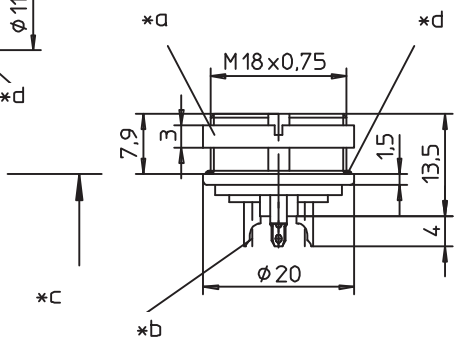

0304	**0304-1**
0305	**0305-1**

Einbaukupplung nach IEC 61076-2-106, IP 68, mit Schraubverschluss und Lötanschlüssen
0304: für Frontmontage
0305: für Rückseitenmontage
03...-1: erfüllt zusätzlich die AISG-Spezifikation

1. Temperaturbereich	-40 °C/+85 °C
2. Werkstoffe	
Kontaktträger	PA GF
Kontaktbuchse 3- bis 8-polig	CuZn, versilbert und flashvergoldet
Kontaktbuchse 12-bis 14-polig	CuZn, unternickelt und vergoldet
Gehäuse	Zn-Druckguss, vernickelt
Ringmutter	CuZn, vernickelt
Dichtung	NBR
3. Mechanische Daten	
Steckkraft/Kontakt 3- bis 8-polig[1]	< 5,0 N
Steckkraft/Kontakt 12-bis 14-polig[2]	< 5,0 N
Ziehkraft/Kontakt 3- bis 8-polig[1]	> 1,2 N
Ziehkraft/Kontakt 12-bis 14-polig[2]	> 0,9 N
Kontaktierung mit	Steckern 0331, 0332..., 0365 Steckern nach IEC 61076-2-106 und IEC 60130-9
Schutzart[3]	IP 68
Weiteres siehe Tabelle	
4. Elektrische Daten	
Durchgangswiderstand	≤ 5 mΩ
Weiteres siehe Tabelle	

1 gemessen mit einem polierten Stahlstift, Nennmaß 1,5 mm
2 gemessen mit einem polierten Stahlstift, Nennmaß 1,0 mm
3 nach DIN EN 60529, nur in verschraubtem Zustand mit einem dazugehörigen Gegenstück, IP-X8-Anforderungen in Absprache zwischen Anwender und Hersteller
4 nach VDE 0110/IEC 60664

*a Mutter lose beigestellt
nut enclosed separately
écrou ajouté séparément

*b Lötkelch
bell-shaped solder terminal
plot à souder en forme de coupe

*c Montagerichtung
mounting direction
direction de montage

*d Dichtung
gasket
joint d'étanchéité

*e Einbauöffnung
port
ouverture d'emplacement

*f Verdrehschutz, Ausführung wahlweis
anti-rotation, alternative execution
protection antitorsion, exécution alte

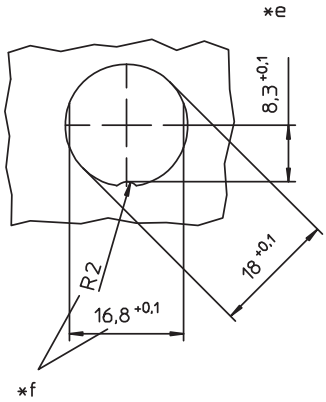

Polbilder, von der Lötseite gesehen
Pin configurations, solder side view
Schémas de raccordement, vus du côté à souder

0304-1 08-1
0305-1 08-1

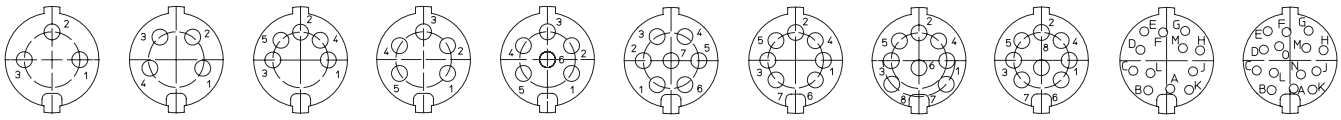

0304 03	0304 04	0304 05	0304 05-1	0304 06	0304 07	0304 07-1	0304 08	0304 08-1	0304 12	0304 14
0305 03	0305 04	0305 05	0305 05-1	0305 06	0305 07	0305 07-1	0305 08	0305 08-1	0305 12	0305 14

Rundsteckverbinder mit Schraubverschluss nach IEC 61076-2-106 und AISG-Spezifikation, IP 68
Circular connectors with threaded joint acc. to IEC 61076-2-106 and AISG specification, IP 68
Connecteurs circulaires avec verrouillage à vis suivant CEI 61076-2-106 et spécification AISG, IP 68

0304 0304-1
0305 0305-1

Chassis socket acc. to IEC 61076-2-106, IP 68, with threaded joint and solder terminals
0304: for front mounting
0305: for rear mounting
03...-1: also complies with AISG specification

1. Temperature range -40 °C/+85 °C

2. Materials

Insulating body	PA GF
Contact bush 3 to 8 poles	CuZn, silvered and flash gilded
Contact bush 12 to 14 poles	CuZn, pre-nickeled and gilded
Housing	Zn diecast, nickeled
Ring nut	CuZn, nickeled
Gasket	NBR

3. Mechanical data

Insertion force/contact 3–8 poles[1]	< 5.0 N
Insertion force/contact 12–14 poles[2]	< 5.0 N
Withdrawal force/contact 3–8 poles[1]	> 1.2 N
Withdrawal force/cont. 12–14 poles[2]	> 0.9 N
Mating with	plugs 0331, 0332..., 0365 plugs according to IEC 61076-2-106 and IEC 60130-9
Protection[3]	IP 68

For further information see table

4. Electrical data

Contact resistance	≤ 5 mΩ

For further information see table

1 measured with a polished steel pin, nominal thickness 1.5 mm
2 measured with a polished steel pin, nominal thickness 1.0 mm
3 according to DIN EN 60529, only in locked position with a proper counter part, IP X8 requirements under agreement between user and manufacturer
4 according to VDE 0110/IEC 60664

0304 0304-1
0305 0305-1

Embase femelle suivant CEI 61076-2-106, IP 68, avec verrouillage à vis et connexion par soudure
0304: pour montage de front
0305: pour montage par derrière
03...-1: aussi conforme à la spécification AISG

1. Température d'utilisation -40 °C/+85 °C

2. Matériaux

Corps isolant	PA GF
Prise de contact 3 à 8 pôles	CuZn, argenté et doré flash
Prise de contact 12 à 14 pôles	CuZn, sous-nickelé et doré
Boîtier	Zn moulé sous pression, nickelé
Écrou à anneau	CuZn, nickelé
Joint d'étanchéité	NBR

3. Caractéristiques mécaniques

Force d'insertion/contact 3–8 pôles[1]	< 5,0 N
Force d'insertion/cont. 12–14 pôles[2]	< 5,0 N
Force de séparation/cont. 3–8 pôles[1]	> 1,2 N
Force de séparation/cont. 12–14 pôles[2]	> 0,9 N
Raccordement avec	connecteurs mâles 0331, 0332..., 0365 connecteurs mâles suivant CEI 61076-2-106 et CEI 60130-9
Protection[3]	IP 68

Pour plus de détails, voir tableau

4. Caractéristiques électriques

Résistance de contact	≤ 5 mΩ

Pour plus de détails, voir tableau

1 mesurée avec une tige d'acier poli, épaisseur nominale 1,5 mm
2 mesurée avec une tige d'acier poli, épaisseur nominale 1,0 mm
3 suivant DIN EN 60529, uniquement à l'état verrouillé avec un propre pendant, exigences IP X8 après entente entre utilisateur et fabricant
4 suivant VDE 0110/CEI 60664

Bestellbezeichnung Designation Désignation		Polzahl Poles Pôles	Verpackungseinheit (VE) Package unit (PU) Unité d'emballage (UE)	Anschlussquerschnitt Wire section Section de racc. de fil	Bemessungsstrom Rated current Courant assigné	Bemessungsspannung[4] Rated voltage[4] Tension assignée[4]	Prüfspannung Test voltage Tension d'essai	Isolationswiderstand Insulation resistance Résistance d'isolement	Kontaktkapazität Contact capacitance Capacité de contact
				mm²	A	V AC	kV AC eff.	GΩ	pF
0304 03	0305 03	3	50	0,75	5	250	2	> 10	~ 2
0304 04	0305 04	4	50	0,75	5	250	2	> 10	~ 2
0304 05	0305 05	5	50	0,75	5	60	1	> 10	~ 3
0304 05-1	0305 05-1	5	50	0,75	5	250	2	> 10	~ 2
0304 06	0305 06	6	50	0,75	5	250	2	> 10	~ 2
0304 07	0305 07	7	50	0,75	5	250	2	> 10	~ 2
0304 07-1	0305 07-1	7	50	0,75	5	60	1	> 10	~ 3
0304 08	0305 08	8	50	0,75	5	60	1	> 10	~ 3
0304 08-1	0305 08-1	8	50	0,75	5	60	1	> 10	~ 3
0304 12	0305 12	12	50	0,25	3	60	1	> 10	~ 3
0304 14	0305 14	14	50	0,25	3	60	1	> 10	~ 3
0304-1 08-1	0305-1 08-1	8	50	0,75	5	60	1	> 10	~ 3

Verpackung: im Karton
Packaging: in a cardboard box
Emballage: dans un carton

Lumberg
passion for connections





0362

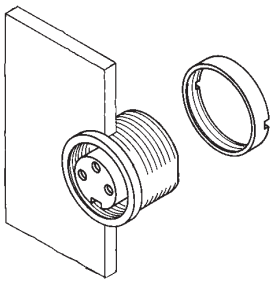

0363

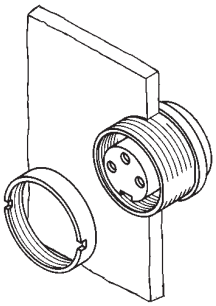

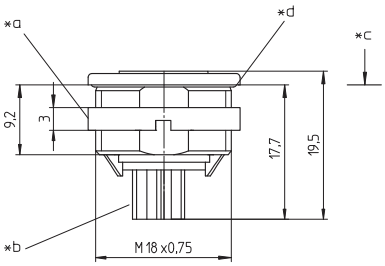

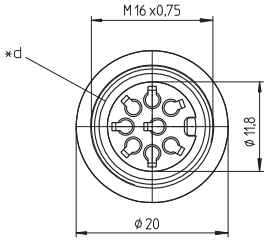

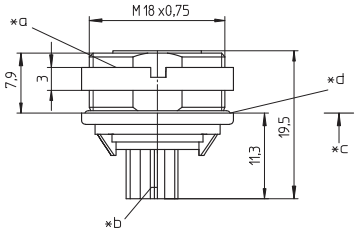

0362
0363

Einbaukupplung-Leergehäuse nach IEC 61076-2-106 und AISG-Spezifikation, IP 68, mit Schraubverschluss, für die Aufnahme von Crimpkontakten
0362: für Frontmontage
0363: für Rückseitenmontage

1. Temperaturbereich	-40 °C/+85 °C
2. Werkstoffe	
Kontaktträger	PA GF, V0 nach UL 94
Gehäuse	Zn-Druckguss, vernickelt
Ringmutter	CuZn, vernickelt
Dichtung	NBR
3. Mechanische Daten[1]	
Passender Kontakt	0364, 0364 V109
Steckzyklen 0362/0364[2]	≥ 500
Steckzyklen 0363/0364[2]	≥ 500
Steckzyklen 0362/0364 V109[2]	≥ 1000
Steckzyklen 0363/0364 V109[2]	≥ 1000
Kontaktierung mit	Steckern 0331, 0332..., 0365 Steckern nach IEC 61076-2-106 und IEC 60130-9
Schutzart[3]	IP 68
4. Elektrische Daten[1]	

1 weitere Angaben siehe 0364
2 gemessen mit einem passenden Gegenstück
3 nach DIN EN 60529, nur in verschraubtem Zustand mit einem dazugehörigen Gegenstück, IP-X8-Anforderungen in Absprache zwischen Anwender und Hersteller

*a Mutter lose beigestellt
nut enclosed separately
écrou ajouté séparément

*b für die Aufnahme von Crimpkontakten
for reception of crimp contacts
pour reception de contacts à sertir

*c Montagerichtung
mounting direction
direction de montage

*d Dichtung
gasket
joint d'étanchéité

*e Einbauöffnung
port
ouverture d'emplacement

*f Verdrehschutz, Ausführung wahlweise
anti-rotation, alternative execution
protection antitorsion, exécution alternative

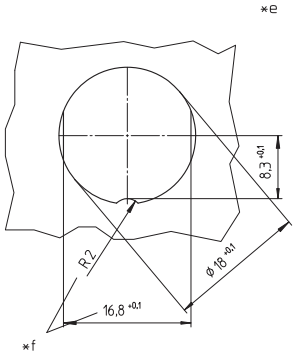

Polbilder, von der Crimpseite gesehen, teilweise noch in Vorbereitung
Pin configurations, crimp side view, several types still under preparation
Schémas de raccordement, vus du côté de sertissage, plusieurs types encore en préparation

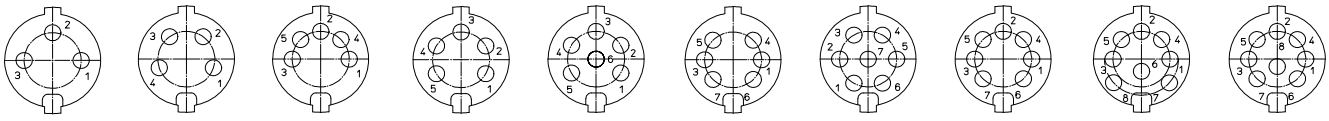

0362 03	0362 04	0362 05	0362 05-1	0362 06	**0362 06-1**	0362 07	0362 07-1	0362 08	**0362 08-1**
0363 03	0363 04	0363 05	0363 05-1	0363 06	**0363 06-1**	0363 07	0363 07-1	0363 08	**0363 08-1**

0362
0363

Empty chassis socket housing acc. to IEC 61076-2-106 and AISG specification, IP 68, with threaded joint, for reception of crimp contacts
0362: for front mounting
0363: for rear mounting

1. Temperature range -40 °C/+85 °C

2. Materials

Insulating body	PA GF, V0 according to UL 94
Housing	Zn diecast, nickeled
Ring nut	CuZn, nickeled
Gasket	NBR

3. Mechanical data[1]

Suitable contact	0364, 0364 V109
Mating cycles 0362/0364[2]	≥ 500
Mating cycles 0363/0364[2]	≥ 500
Mating cycles 0362/0364 V109[2]	≥ 1000
Mating cycles 0363/0364 V109[2]	≥ 1000
Mating with	plugs 0331, 0332..., 0365 plugs according to IEC 61076-2-106 and IEC 60130-9
Protection[3]	IP 68

4. Electrical data[1]

1 further data see 0364
2 measured with a proper counterpart
3 according to DIN EN 60529, only in locked position with a proper counter part, IP X8 requirements under agreement between user and manufacturer

0362
0363

Boîtier d'embase femelle vide suivant CEI 61076-2-106 et spécification AISG, IP 68, avec verrouillage à vis, pour reception de contacts à sertir
0362: pour montage de front
0363: pour montage par derrière

1. Température d'utilisation -40 °C/+85 °C

2. Matériaux

Corps isolant	PA GF, V0 suivant UL 94
Boîtier	Zn moulé sous pression, nickelé
Écrou à anneau	CuZn, nickelé
Joint d'étanchéité	NBR

3. Caractéristiques mécaniques[1]

Contact assorti	0634, 0364 V109
Nombre de manœuvres 0362/0364[2]	≥ 500
Nombre de manœuvres 0363/0364[2]	≥ 500
Nombre de manœuvres 0362/0364 V109[2]	≥ 1000
Nombre de manœuvres 0363/0364 V109[2]	≥ 1000
Raccordement avec	connecteurs mâles 0331, 0332..., 0365 connecteurs mâles suivant CEI 61076-2-106 et CEI 60130-9
Protection[3]	IP 68

4. Caractéristiques électriques[1]

1 autres caractéristiques voir 0364
2 mesuré avec un propre pendant
3 suivant DIN EN 60529, uniquement à l'état verrouillé avec un propre pendant, exigences IP X8 après entente entre utilisateur et fabricant

Typen teilweise noch in Vorbereitung
Several types still under preparation
Plusieurs types encore en préparation

Bestellbezeichnung Designation Désignation		Polzahl Poles Pôles	Verpackungseinheit (VE) Package unit (PU) Unité d'emballage (UE)		Bemessungsstrom Rated current Courant assigné	Bemessungsspannung[4] Rated voltage[4] Tension assignée[4]	Prüfspannung Test voltage Tension d'essai	Isolationswiderstand Insulation resistance Résistance d'isolement	
					A	V AC	kV AC eff.	GΩ	
0362 03	0363 03	3	50		5	320	2,5	> 10	
0362 04	0363 04	4	50		5	320	2,5	> 10	
0362 05	0363 05	5	50		5	250	2,0	> 10	
0362 05-1	0363 05-1	5	50		5	320	2,5	> 10	
0362 06	0363 06	6	50		5	320	2,5	> 10	
0362 06-1	**0363 06-1**	**6**	**50**		**5**	**250**	**0,5**	**> 10**	
0362 07	0363 07	7	50		5	320	1,2	> 10	
0362 07-1	0363 07-1	7	50		5	250	0,5	> 10	
0362 08	0363 08	8	50		5	250	0,5	> 10	
0362 08-1	**0363 08-1**	**8**	**50**		**5**	**250**	**0,5**	**> 10**	

Verpackung: im Karton
Packaging: in a cardboard box
Emballage: dans un carton





0306 **0307** | **0306-1** **0307-1**

Einbaukupplung nach IEC 61076-2-106, IP 68, mit Schraubverschluss, für Leiterplatten
0306: für Frontmontage
0307: für Rückseitenmontage
03...-1: erfüllt zusätzlich die AISG-Spezifikation

1.	**Temperaturbereich**	-40 °C/+85 °C
2.	**Werkstoffe**	
	Kontaktträger	PA GF
	Kontaktbuchse 3- bis 8-polig	CuZn, versilbert und flashvergoldet, im Lötbereich verzinnt
	Kontaktbuchse 12-bis 14-polig	CuZn, unternickelt und vergoldet, im Lötbereich verzinnt
	Gehäuse	Zn-Druckguss, vernickelt
	Ringmutter	CuZn, vernickelt
	Dichtung	NBR
3.	**Mechanische Daten**	
	Steckkraft/Kontakt 3- bis 8-polig[1]	< 5,0 N
	Steckkraft/Kontakt 12-bis 14-polig[2]	< 5,0 N
	Ziehkraft/Kontakt 3- bis 8-polig[1]	> 1,2 N
	Ziehkraft/Kontakt 12-bis 14-polig[2]	> 0,9 N
	Kontaktierung mit	Steckern 0331, 0332..., 0365 Steckern nach IEC 61076-2-106 und IEC 60130-9
	Schutzart[3]	IP 68
4.	**Elektrische Daten**	
	Durchgangswiderstand	≤ 5 mΩ
	Weiteres siehe Tabelle	

1 gemessen mit einem polierten Stahlstift, Nennmaß 1,5 mm
2 gemessen mit einem polierten Stahlstift, Nennmaß 1,0 mm
3 nach DIN EN 60529, nur in verschraubtem Zustand mit einem dazugehörigen Gegenstück, IP-X8-Anforderungen in Absprache zwischen Anwender und Hersteller
4 nach VDE 0110/IEC 60664

0306

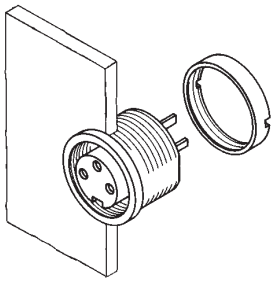

0307

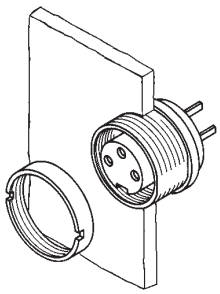

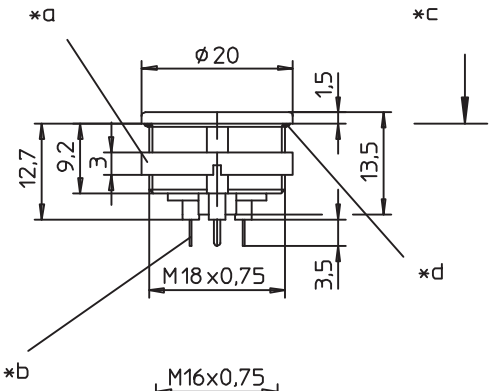

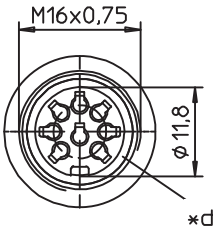

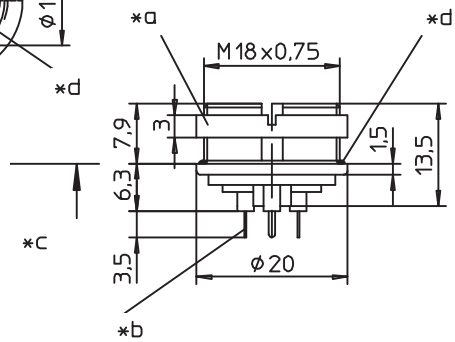

*a Mutter lose beigestellt
nut enclosed separately
écrou ajouté séparément

*b für Leiterplattenbohrung
for bore hole of printed circuit board
pour perçage de la carte imprimée
Ø 1,0 mm (0306 03–08-1, 0306-1 08-1)
Ø 0,7 mm (0306 12–14)

*c Montagerichtung
mounting direction
direction de montage

*d Dichtung
gasket
joint d'étanchéité

*e Einbauöffnung
port
ouverture d'emplacement

*f Verdrehschutz, Ausführung wahlweise
anti-rotation, alternative execution
protection antitorsion, exécution alternative

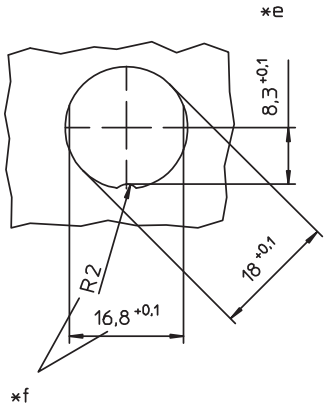

Leiterplattenlayouts siehe Seite 3.63
Printed circuit board layouts see page 3.63
Modèles des cartes imprimées voir à la page 3.63

Polbilder, von der Lötseite gesehen
Pin configurations, solder side view
Schémas de raccordement, vus du côté à souder

0306-1 08-1
0307-1 08-1

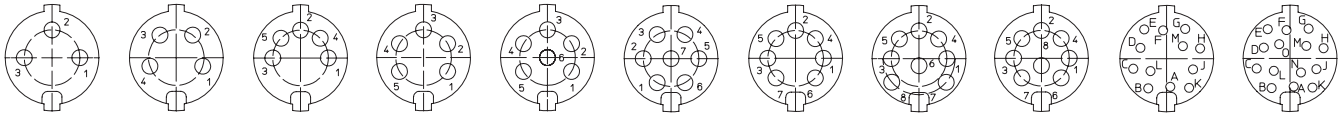

0306 03 0307 03	0306 04 0307 04	0306 05 0307 05	0306 05-1 0307 05-1	0306 06 0307 06	0306 07 0307 07	0306 07-1 0307 07-1	0306 08 0307 08	0306 08-1 0307 08-1	0306 12 0307 12	0306 14 0307 14

Rundsteckverbinder mit Schraubverschluss nach IEC 61076-2-106 und AISG-Spezifikation, IP 68
Circular connectors with threaded joint acc. to IEC 61076-2-106 and AISG specification, IP 68
Connecteurs circulaires avec verrouillage à vis suivant CEI 61076-2-106 et spécification AISG, IP 68

0306 0306-1
0307 0307-1

Chassis socket acc. to IEC 61076-2-106, IP 68, with threaded joint, for printed circuit boards
0306: for front mounting
0307: for rear mounting
03...-1: also complies with AISG specification

1. Temperature range -40 °C/+85 °C

2. Materials

Insulating body	PA GF
Contact bush 3 to 8 poles	CuZn, silvered and flash gilded, tinned in solder area
Contact bush 12 to 14 poles	CuZn, pre-nickeled and gilded, tinned in solder area
Housing	Zn diecast, nickeled
Ring nut	CuZn, nickeled
Gasket	NBR

3. Mechanical data

Insertion force/contact 3–8 poles[1]	< 5.0 N
Insertion force/contact 12–14 poles[2]	< 5.0 N
Withdrawal force/contact 3–8 poles[1]	> 1.2 N
Withdrawal force/cont. 12–14 poles[2]	> 0.9 N
Mating with	plugs 0331, 0332..., 0365 plugs according to IEC 61076-2-106 and IEC 60130-9
Protection[3]	IP 68

4. Electrical data

Contact resistance	≤ 5 mΩ

For further information see table

1 measured with a polished steel pin, nominal thickness 1.5 mm
2 measured with a polished steel pin, nominal thickness 1.0 mm
3 according to DIN EN 60529, only in locked position with a proper counter part, IP X8 requirements under agreement between user and manufacturer
4 according to VDE 0110/IEC 60664

0306 0306-1
0307 0307-1

Embase femelle suivant CEI 61076-2-106, IP 68, avec verrouillage à vis, pour cartes imprimées
0306: pour montage de front
0307: pour montage par derrière
03...-1: aussi conforme à la spécification AISG

1. Température d'utilisation -40 °C/+85 °C

2. Matériaux

Corps isolant	PA GF
Prise de contact 3 à 8 pôles	CuZn, argenté et doré flash, étamé à la partie à souder
Prise de contact 12 à 14 pôles	CuZn, sous-nickelé et doré, étamé à la partie à souder
Boîtier	Zn moulé sous pression, nickelé
Écrou à anneau	CuZn, nickelé
Joint d'étanchéité	NBR

3. Caractéristiques mécaniques

Force d'insertion/contact 3–8 pôles[1]	< 5,0 N
Force d'insertion/cont. 12–14 pôles[2]	< 5,0 N
Force de séparation/cont. 3–8 pôles[1]	> 1,2 N
Force de séparation/cont. 12–14 pôles[2]	> 0,9 N
Raccordement avec	connecteurs mâles 0331, 0332..., 0365 connecteurs mâles suivant CEI 61076-2-106 et CEI 60130-9
Protection[3]	IP 68

4. Caractéristiques électriques

Résistance de contact	≤ 5 mΩ

Pour plus de détails, voir tableau

1 mesurée avec une tige d'acier poli, épaisseur nominale 1,5 mm
2 mesurée avec une tige d'acier poli, épaisseur nominale 1,0 mm
3 suivant DIN EN 60529, uniquement à l'état verrouillé avec un propre pendant, exigences IP X8 après entente entre utilisateur et fabricant
4 suivant VDE 0110/CEI 60664

Bestellbezeichnung Designation Désignation		Polzahl Poles Pôles	Verpackungseinheit (VE) Package unit (PU) Unité d'emballage (UE)		Bemessungsstrom Rated current Courant assigné	Bemessungsspannung[4] Rated voltage[4] Tension assignée[4]	Prüfspannung Test voltage Tension d'essai	Isolationswiderstand Insulation resistance Résistance d'isolement	Kontaktkapazität Contact capacitance Capacité de contact
					A	V AC	kV AC eff.	GΩ	pF
0306 03	0307 03	3	50		5	250	2	> 10	~ 2
0306 04	0307 04	4	50		5	250	2	> 10	~ 2
0306 05	0307 05	5	50		5	60	1	> 10	~ 3
0306 05-1	0307 05-1	5	50		5	250	2	> 10	~ 2
0306 06	0307 06	6	50		5	250	2	> 10	~ 2
0306 07	0307 07	7	50		5	250	2	> 10	~ 2
0306 07-1	0307 07-1	7	50		5	60	1	> 10	~ 3
0306 08	0307 08	8	50		5	60	1	> 10	~ 3
0306 08-1	0307 08-1	8	50		5	60	1	> 10	~ 3
0306 12	0307 12	12	50		3	60	1	> 10	~ 3
0306 14	0307 14	14	50		3	60	1	> 10	~ 3
0306-1 08-1	0307-1 08-1	8	50		5	60	1	> 10	~ 3

Verpackung: im Karton
Packaging: in a cardboard box
Emballage: dans un carton

Rundsteckverbinder mit Schraubverschluss nach IEC 61076-2-106, IP 40/IP 68
Circular connectors with threaded joint acc. to IEC 61076-2-106, IP 40/IP 68
Connecteurs circulaires avec verrouillage à vis suivant CEI 61076-2-106, IP 40/IP 68

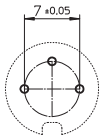

30
03

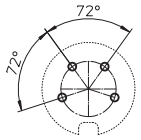

40
04

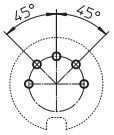

50
05

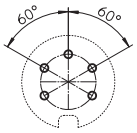

50/6
05-1

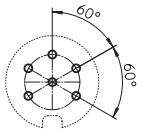

60
06

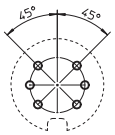

06-1

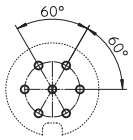

70
07

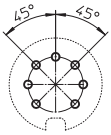

71
07-1

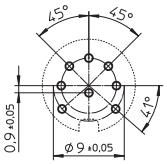

80
08

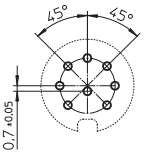

81
08-1

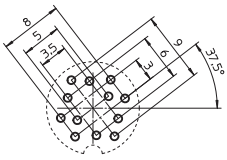

Stecker/plug/connecteur mâle

120
12

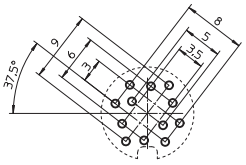

Kupplung/socket/connecteur femelle

120
12

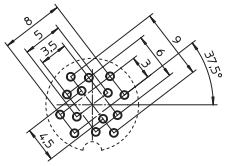

Stecker/plug/connecteur mâle

140
14

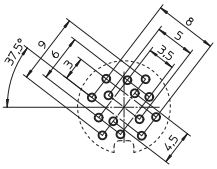

Kupplung/socket/connecteur femelle

140
14

Leiterplattenlayouts für Einbausteckverbinder, von der Bestückungsseite gesehen
Printed circuit board layouts for chassis connectors, components side view
Modèles de cartes imprimées pour embases, vus du côté à équiper

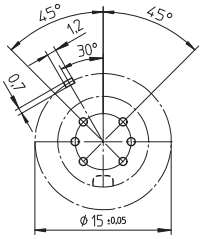

Stecker/plug/connecteur mâle

06-1

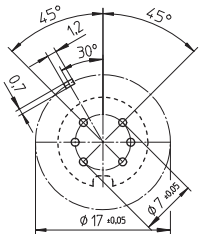

Kupplung/socket/connecteur femelle

06-1

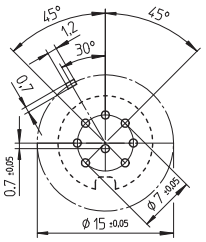

Stecker/plug/connecteur mâle

08-1

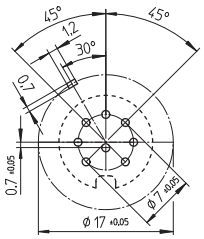

Kupplung/socket/connecteur femelle

08-1

Leiterplattenlayouts für Einbausteckverbinder mit Massekontakt, von der Bestückungsseite gesehen
Printed circuit board layouts for chassis connectors with ground contact, components side view
Modèles de cartes imprimées pour embases avec contact de masse, vus du côté à équiper





030798-1

Einbaukupplung nach IEC 61076-2-106 und AISG-Spezifikation, IP 68, mit Schraubverschluss und Massekontakt, für Leiterplatten

1.	**Temperaturbereich**	-40 °C/+85 °C
2.	**Werkstoffe**	
	Kontaktträger	PA GF
	Kontaktbuchse	CuZn, versilbert und flashvergoldet, im Lötbereich verzinnt
	Gehäuse	Zn-Druckguss, vernickelt
	Ringmutter	CuZn, vernickelt
	Dichtung	NBR
3.	**Mechanische Daten**	
	Steckkraft/Kontakt[1]	< 5,0 N
	Ziehkraft/Kontakt[1]	> 1,2 N
	Kontaktierung mit	Steckern 0331, 0332..., 0365 Steckern nach IEC 61076-2-106 und IEC 60130-9
	Schutzart[3]	IP 68
4.	**Elektrische Daten**	

[1] gemessen mit einem polierten Stahlstift, Nennmaß 1,5 mm
[2] gemessen mit einem polierten Stahlstift, Nennmaß 1,0 mm
[3] nach DIN EN 60529, nur in verschraubtem Zustand mit einem dazugehörigen Gegenstück, IP-X8-Anforderungen in Absprache zwischen Anwender und Hersteller
[4] nach VDE 0110/IEC 60664

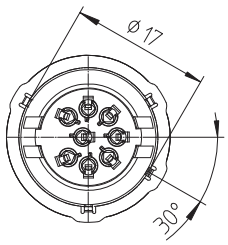

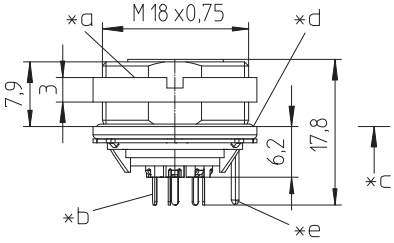

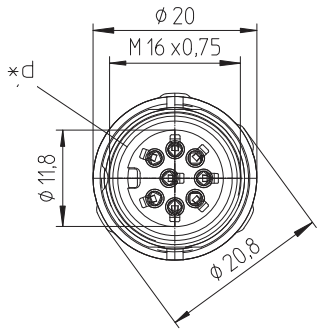

*a Mutter lose beigestellt
nut enclosed separately
écrou ajouté séparément

*b für Leiterplattenbohrung Ø 1,0 mm
for bore hole of printed circuit board Ø 1,0 mm
pour perçage de la carte imprimée Ø 1,0 mm

*c Montagerichtung
mounting direction
direction de montage

*d Dichtung
gasket
joint d'étanchéité

*e Massekontakt
ground contact
contact de masse

*g Einbauöffnung
port
ouverture d'emplacement

*h Verdrehschutz, Ausführung wahlweise
anti-rotation, alternative execution
protection antitorsion, exécution alternative

Leiterplattenlayouts siehe Seite 3.63
Printed circuit board layouts see page 3.63
Modèles des cartes imprimées voir à la page 3.63

Polbilder, von der Lötseite gesehen
Pin configurations, solder side view
Schémas de raccordement, vus du côté à souder

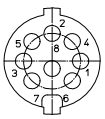

030798-1
08-1

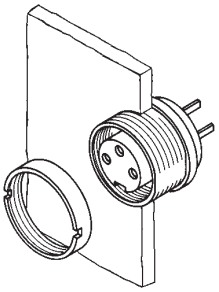

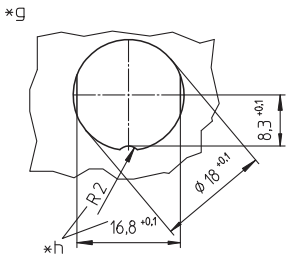

030798-1

Chassis socket acc. to IEC 61076-2-106 and AISG specification, IP 68, with threaded joint and ground contact, for printed circuit boards

1. Temperature range -40 °C/+85 °C

2. Materials

Insulating body	PA GF
Contact bush	CuZn, silvered and flash gilded, tinned in solder area
Housing	Zn diecast, nickeled
Ring nut	CuZn, nickeled
Gasket	NBR

3. Mechanical data

Insertion force/contact[1]	< 5.0 N
Withdrawal force/contact[1]	> 1.2 N
Mating with	plugs 0331, 0332..., 0365 plugs according to IEC 61076-2-106 and IEC 60130-9
Protection[3]	IP 68

4. Electrical data

1 measured with a polished steel pin, nominal thickness 1.5 mm
2 measured with a polished steel pin, nominal thickness 1.0 mm
3 according to DIN EN 60529, only in locked position with a proper counterpart, IP X8 requirements under agreement between user and manufacturer
4 according to VDE 0110/IEC 60664

030798-1

Embase femelle suivant CEI 61076-2-106 et spécification AISG, IP 68, avec verrouillage à vis et contact de masse, pour cartes imprimées

1. Température d'utilisation -40 °C/+85 °C

2. Matériaux

Corps isolant	PA GF
Prise de contact	CuZn, argenté et doré flash, étamé à la partie à souder
Boîtier	Zn moulé sous pression, nickelé
Écrou à anneau	CuZn, nickelé
Joint d'étanchéité	NBR

3. Caractéristiques mécaniques

Force d'insertion/contact[1]	< 5,0 N
Force de séparation/contact[1]	> 1,2 N
Raccordement avec	connecteurs mâles 0331, 0332..., 0365 connecteurs mâles suivant CEI 61076-2-106 et CEI 60130-9
Protection[3]	IP 68

4. Caractéristiques électriques

1 mesurée avec une tige d'acier poli, épaisseur nominale 1,5 mm
2 mesurée avec une tige d'acier poli, épaisseur nominale 1,0 mm
3 suivant DIN EN 60529, seulement à l'état verrouillé avec un propre pendant, exigences IP X8 après entente entre utilisateur et fabricant
4 suivant VDE 0110/CEI 60664

Bestellbezeichnung Designation Désignation	Polzahl Poles Pôles	Verpackungseinheit (VE) Package unit (PU) Unité d'emballage (UE)	Bemessungsstrom Rated current Courant assigné	Bemessungsspannung[4] Rated voltage[4] Tension assignée[4]	Prüfspannung Test voltage Tension d'éssai	Isolationswiderstand Insulation resistance Résistance d'isolement	Kontaktkapazität Contact capacitance Capacité de contact
			A	V AC	kV AC eff.	GΩ	pF
030798-1 08-1	**8**	**50**	**5**	**60**	**1**	**> 10**	**~ 3**

Verpackung: im Karton
Packaging: in a cardboard box
Emballage: dans un carton

Rundsteckverbinder mit Schraubverschluss nach IEC 61076-2-106, IP 40/IP 68
Circular connectors with threaded joint acc. to IEC 61076-2-106, IP 40/IP 68
Connecteurs circulaires avec verrouillage à vis suivant CEI 61076-2-106, IP 40/IP 68

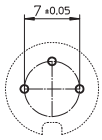

30
03

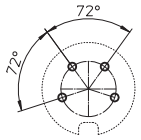

40
04

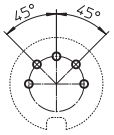

50
05

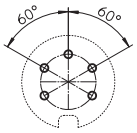

50/6
05-1

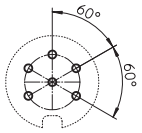

60
06

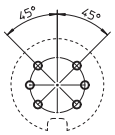

06-1

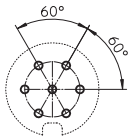

70
07

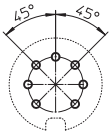

71
07-1

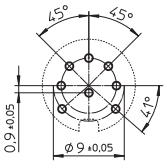

80
08

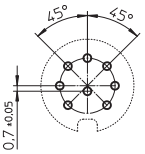

81
08-1

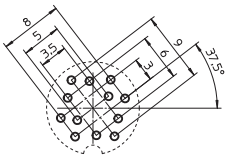

Stecker/plug/connecteur mâle

120
12

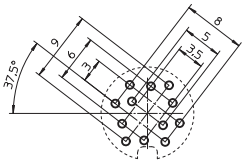

Kupplung/socket/connecteur femelle

120
12

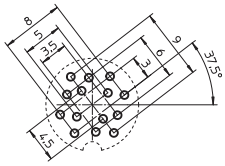

Stecker/plug/connecteur mâle

140
14

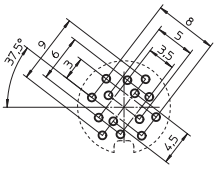

Kupplung/socket/connecteur femelle

140
14

Leiterplattenlayouts für Einbausteckverbinder, von der Bestückungsseite gesehen
Printed circuit board layouts for chassis connectors, components side view
Modèles de cartes imprimées pour embases, vus du côté à équiper

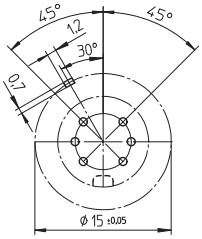

Stecker/plug/connecteur mâle

06-1

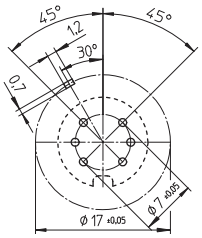

Kupplung/socket/connecteur femelle

06-1

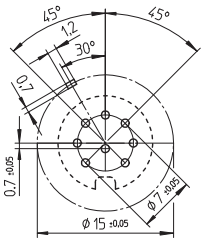

Stecker/plug/connecteur mâle

08-1

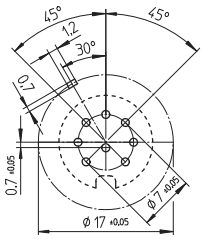

Kupplung/socket/connecteur femelle

08-1

Leiterplattenlayouts für Einbausteckverbinder mit Massekontakt, von der Bestückungsseite gesehen
Printed circuit board layouts for chassis connectors with ground contact, components side view
Modèles de cartes imprimées pour embases avec contact de masse, vus du côté à équiper

Lumberg
passion for connections



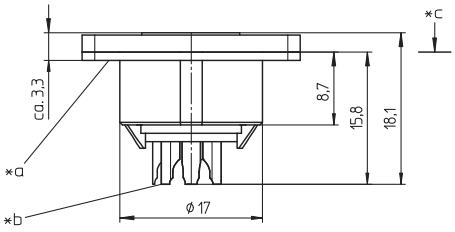

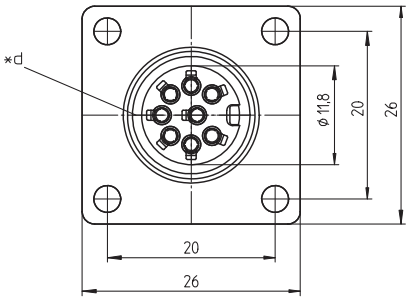

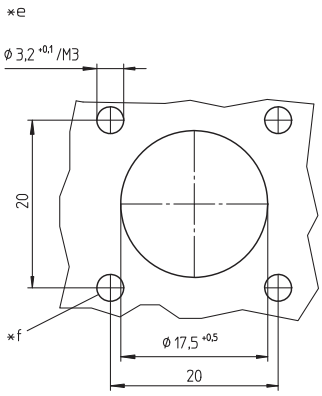

0308 | 0308-1

Flansch-Einbaukupplung nach IEC 61076-2-106, IP 68, mit Schraubverschluss und Lötanschlüssen
03...-1: erfüllt zusätzlich die AISG-Spezifikation

1.	**Temperaturbereich**	-40 °C/+85 °C
2.	**Werkstoffe**	
	Kontaktträger	PA GF
	Kontaktbuchse 3- bis 8-polig	CuZn, versilbert und flashvergoldet
	Kontaktbuchse 12-bis 14-polig	CuZn, unternickelt und vergoldet
	Gehäuse	Zn-Druckguss, vernickelt
	Dichtung	NBR
3.	**Mechanische Daten**	
	Steckkraft/Kontakt 3- bis 8-polig[1]	< 5,0 N
	Steckkraft/Kontakt 12-bis 14-polig[2]	< 5,0 N
	Ziehkraft/Kontakt 3- bis 8-polig[1]	> 1,2 N
	Ziehkraft/Kontakt 12-bis 14-polig[2]	> 0,9 N
	Kontaktierung mit	Steckern 0331, 0332..., 0365 Steckern nach IEC 61076-2-106 und IEC 60130-9
	Schutzart[3]	IP 68
4.	**Elektrische Daten**	
	Durchgangswiderstand	≤ 5 mΩ
	Weiteres siehe Tabelle	

1 gemessen mit einem polierten Stahlstift, Nennmaß 1,5 mm
2 gemessen mit einem polierten Stahlstift, Nennmaß 1,0 mm
3 nach DIN EN 60529, nur in verschraubtem Zustand mit einem dazugehörigen Gegenstück, IP-X8-Anforderungen in Absprache zwischen Anwender und Hersteller
4 nach VDE 0110/IEC 60664

*a Flachdichtung
flat gasket
joint d'étanchéité plat

*b Lötkelch
bell-shaped solder terminal
plot à souder en forme de coupe

*c Montagerichtung
mounting direction
direction de montage

*d Flachdichtung
flat gasket
joint d'étanchéité plat

*e Einbauöffnung
port
ouverture d'emplacement

*f geeignete Schraubenabdichtung ist vorzusehen
provide for suitable sealing of screws
prévoir étanchement des écrous approprié

Polbilder, von der Lötseite gesehen
Pin configurations, solder side view
Schémas de raccordement, vus du côté à souder

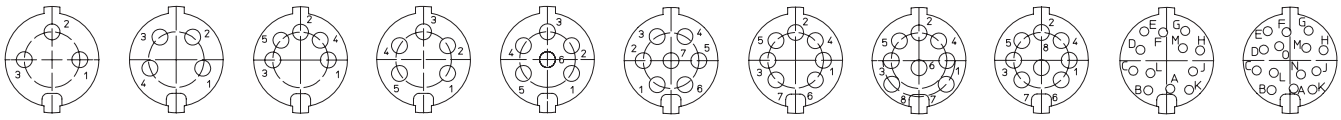

0308 03 | 0308 04 | 0308 05 | 0308 05-1 | 0308 06 | 0308 07 | 0308 07-1 | 0308 08 | 0308 08-1 | 0308 12 | 0308 14

0308-1 08-1

Rundsteckverbinder mit Schraubverschluss nach IEC 61076-2-106 und AISG-Spezifikation, IP 68
Circular connectors with threaded joint acc. to IEC 61076-2-106 and AISG specification, IP 68
Connecteurs circulaires avec verrouillage à vis suivant CEI 61076-2-106 et spécification AISG, IP 68

0308 **0308-1**

Flange chassis socket acc. to IEC 61076-2-106, IP 68, with threaded joint and solder terminals
03...-1: also complies with AISG specification

1. Temperature range -40 °C/+85 °C

2. Materials

Insulating body	PA GF
Contact bush 3 to 8 poles	CuZn, silvered and flash gilded
Contact bush 12 to 14 poles	CuZn, pre-nickeled and gilded
Housing	Zn diecast, nickeled
Gasket	NBR

3. Mechanical data

Insertion force/contact 3–8 poles[1]	< 5.0 N
Insertion force/contact 12–14 poles[2]	< 5.0 N
Withdrawal force/contact 3–8 poles[1]	> 1.2 N
Withdrawal force/cont. 12–14 poles[2]	> 0.9 N
Mating with	plugs 0331, 0332..., 0365 plugs according to IEC 61076-2-106 and IEC 60130-9
Protection[3]	IP 68

4. Electrical data

Contact resistance	≤ 5 mΩ

For further information see table

1 measured with a polished steel pin, nominal thickness 1.5 mm
2 measured with a polished steel pin, nominal thickness 1.0 mm
3 according to DIN EN 60529, only in locked position with a proper counter part, IP X8 requirements under agreement between user and manufacturer
4 according to VDE 0110/IEC 60664

0308 **0308-1**

Embase femelle suivant CEI 61076-2-106, IP 68, avec verrouillage à vis et connexion par soudure
03...-1: aussi conforme à la spécification AISG

1. Température d'utilisation -40 °C/+85 °C

2. Matériaux

Corps isolant	PA GF
Prise de contact 3 à 8 pôles	CuZn, argenté et doré flash
Prise de contact 12 à 14 pôles	CuZn, sous-nickelé et doré
Boîtier	Zn moulé sous pression, nickelé
Joint d'étanchéité	NBR

3. Caractéristiques mécaniques

Force d'insertion/contact 3–8 pôles[1]	< 5,0 N
Force d'insertion/cont. 12–14 pôles[2]	< 5,0 N
Force de séparation/cont. 3–8 pôles[1]	> 1,2 N
Force de séparation/cont. 12–14 pôles[2]	> 0,9 N
Raccordement avec	connecteurs mâles 0331, 0332..., 0365 connecteurs mâles suivant CEI 61076-2-106 et CEI 60130-9
Protection[3]	IP 68

4. Caractéristiques électriques

Résistance de contact	≤ 5 mΩ

Pour plus de détails, voir tableau

1 mesurée avec une tige d'acier poli, épaisseur nominale 1,5 mm
2 mesurée avec une tige d'acier poli, épaisseur nominale 1,0 mm
3 suivant DIN EN 60529, uniquement à l'état verrouillé avec un propre pendant, exigences IP X8 après entente entre utilisateur et fabricant
4 suivant VDE 0110/CEI 60664

Bestellbezeichnung Designation Désignation		Polzahl Poles Pôles	Verpackungseinheit (VE) Package unit (PU) Unité d'emballage (UE)	Anschlussquerschnitt Wire section Section de racc. de fil	Bemessungsstrom Rated current Courant assigné	Bemessungsspannung[4] Rated voltage[4] Tension assignée[4]	Prüfspannung Test voltage Tension d'éssai	Isolationswiderstand Insulation resistance Résistance d'isolement	Kontaktkapazität Contact capacitance Capacité de contact
				mm²	A	V AC	kV AC eff.	GΩ	pF
0308 03		**3**	**50**	**0,75**	**5**	**250**	**2**	**> 10**	**~ 2**
0308 04		**4**	**50**	**0,75**	**5**	**250**	**2**	**> 10**	**~ 2**
0308 05		**5**	**50**	**0,75**	**5**	**60**	**1**	**> 10**	**~ 3**
0308 05-1		**5**	**50**	**0,75**	**5**	**250**	**2**	**> 10**	**~ 2**
0308 06		**6**	**50**	**0,75**	**5**	**250**	**2**	**> 10**	**~ 2**
0308 07		**7**	**50**	**0,75**	**5**	**250**	**2**	**> 10**	**~ 2**
0308 07-1		**7**	**50**	**0,75**	**5**	**60**	**1**	**> 10**	**~ 3**
0308 08		**8**	**50**	**0,75**	**5**	**60**	**1**	**> 10**	**~ 3**
0308 08-1		**8**	**50**	**0,75**	**5**	**60**	**1**	**> 10**	**~ 3**
0308 12		**12**	**50**	**0,25**	**3**	**60**	**1**	**> 10**	**~ 3**
0308 14		**14**	**50**	**0,25**	**3**	**60**	**1**	**> 10**	**~ 3**
0308-1 08-1		**8**	**50**	**0,75**	**5**	**60**	**1**	**> 10**	**~ 3**

Verpackung: im Karton
Packaging: in a cardboard box
Emballage: dans un carton

Lumberg
passion for connections



036297

Flansch-Einbaukupplung-Leergehäuse nach IEC 61076-2-106 und AISG-Spezifikation, IP 68, mit Schraubverschluss, für die Aufnahme von Crimpkontakten

1.	**Temperaturbereich**	-40 °C/+85 °C
2.	**Werkstoffe**	
	Kontaktträger	PA GF, V0 nach UL 94
	Gehäuse	Zn-Druckguss, vernickelt
	Ringmutter	CuZn, vernickelt
	Dichtung	NBR
3.	**Mechanische Daten**[1]	
	Passender Kontakt	0364, 0364 V109
	Steckzyklen 036297/0364[2]	≥ 500
	Steckzyklen 036297/0364 V109[2]	≥ 1000
	Kontaktierung mit	Steckern 0331, 0332..., 0365 Steckern nach IEC 61076-2-106 und IEC 60130-9
	Schutzart[3]	IP 68
4.	**Elektrische Daten**[1]	

1 weitere Angaben siehe 0364
2 gemessen mit einem passenden Gegenstück
3 nach DIN EN 60529, nur in verschraubtem Zustand mit einem dazugehörigen Gegenstück, IP-X8-Anforderungen in Absprache zwischen Anwender und Hersteller

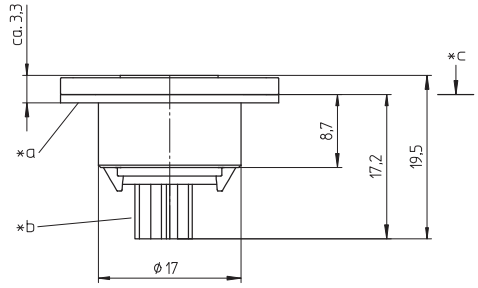

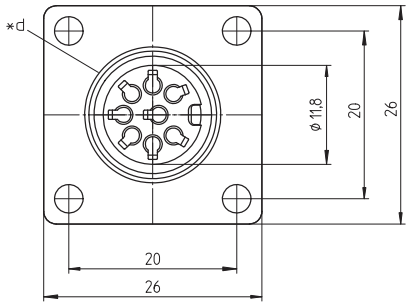

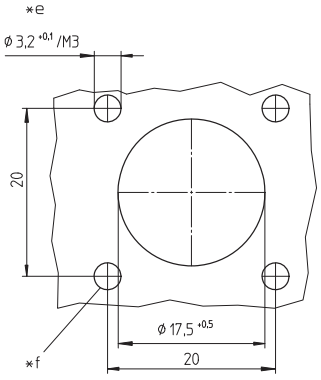

*a Flachdichtung
flat gasket
joint d'étanchéité plat

*b für die Aufnahme von Crimpkontakten
for reception of crimp contacts
pour reception de contacts à sertir

*c Montagerichtung
mounting direction
direction de montage

*d Flachdichtung
flat gasket
joint d'étanchéité plat

*e Einbauöffnung
port
ouverture d'emplacement

*f geeignete Schraubenabdichtung ist vorzusehen
provide for suitable sealing of screws
prévoir étanchement des écrous approprié

Polbilder, von der Crimpseite gesehen, teilweise noch in Vorbereitung
Pin configurations, crimp side view, several types still under preparation
Schémas de raccordement, vus du côté de sertissage, plusieurs types encore en préparation

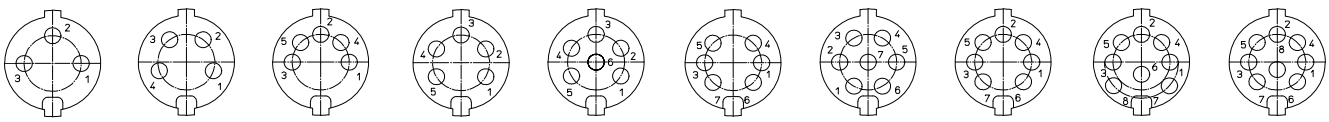

036297 03 036297 04 036297 05 036297 05-1 036297 06 **036297 06-1** 036297 07 036297 07-1 036297 08 **036297 08-1**

036297

Empty flange chassis socket housing acc. to IEC 61076-2-106 and AISG specification, IP 68, with threaded joint, for reception of crimp contacts

1. Temperature range -40 °C/+85 °C

2. Materials

Insulating body	PA GF, V0 according to UL 94
Housing	Zn diecast, nickeled
Ring nut	CuZn, nickeled
Gasket	NBR

3. Mechanical data[1]

Suitable contact	0364, 0364 V109
Mating cycles 036297/0364[2]	≥ 500
Mating cycles 036297/0364 V109[2]	≥ 1000
Mating with	plugs 0331, 0332..., 0365 plugs according to IEC 61076-2-106 and IEC 60130-9
Protection[3]	IP 68

4. Electrical data[1]

1 further data see 0364
2 measured with a proper counterpart
3 according to DIN EN 60529, only in locked position with a proper counter part, IP X8 requirements under agreement between user and manufacturer

036297

Boîtier d'embase femelle vide à collerette suivant CEI 61076-2-106 et spécification AISG, IP 68, avec verrouillage à vis, pour reception de contacts à sertir

1. Température d'utilisation -40 °C/+85 °C

2. Matériaux

Corps isolant	PA GF, V0 suivant UL 94
Boîtier	Zn moulé sous pression, nickelé
Écrou à anneau	CuZn, nickelé
Joint d'étanchéité	NBR

3. Caractéristiques mécaniques[1]

Contact assorti	0634, 0364 V109
Nombre de man. 036297/0364[2]	≥ 500
Nombre de man. 036297/0364 V109[2]	≥ 1000
Raccordement avec	connecteurs mâles 0331, 0332..., 0365 connecteurs mâles suivant CEI 61076-2-106 et CEI 60130-9
Protection[3]	IP 68

4. Caractéristiques électriques[1]

1 autres caractéristiques voir 0364
2 mesuré avec un propre pendant
3 suivant DIN EN 60529, uniquement à l'état verrouillé avec un propre pendant, exigences IP X8 après entente entre utilisateur et fabricant

Typen teilweise noch in Vorbereitung
Several types still under preparation
Plusieurs types encore en préparation

Bestellbezeichnung Designation Désignation	Polzahl Poles Pôles	Verpackungseinheit (VE) Package unit (PU) Unité d'emballage (UE)		Bemessungsstrom Rated current Courant assigné	Bemessungsspannung[4] Rated voltage[4] Tension assignée[4]	Prüfspannung Test voltage Tension d'essai	Isolationswiderstand Insulation resistance Résistance d'isolement	
				A	V AC	kV AC eff.	GΩ	
036297 03	3	50		5	320	2,5	> 10	
036297 04	4	50		5	320	2,5	> 10	
036297 05	5	50		5	250	2,0	> 10	
036297 05-1	5	50		5	320	2,5	> 10	
036297 06	6	50		5	320	2,5	> 10	
036297 06-1	**6**	**50**		**5**	**250**	**0,5**	**> 10**	
036297 07	7	50		5	320	1,2	> 10	
036297 07-1	7	50		5	250	0,5	> 10	
036297 08	8	50		5	250	0,5	> 10	
036297 08-1	**8**	**50**		**5**	**250**	**0,5**	**> 10**	

Verpackung: im Karton
Packaging: in a cardboard box
Emballage: dans un carton

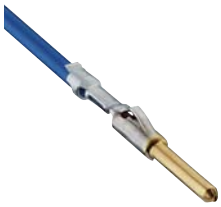

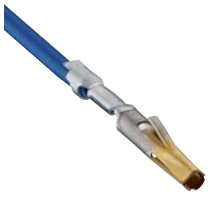

0369 V109



0364 V109



0369
0364

Crimpkontakt
0369: Kontaktstift
0364: Kontaktbuchse

1.	**Temperaturbereich**	-40 °C/+85 °C
2.	**Werkstoffe**	
	Kontaktstift 0369	CuSn, versilbert
	Kontaktstift 0369 V109	CuSn, vergoldet
	Kontaktbuchse 0364	CuSn, versilbert
	Kontaktbuchse 0364 V109	CuSn, vergoldet
3.	**Mechanische Daten**[1]	
	Steckkraft/Kontakt 0364[2]	≤ 3,0 N
	Ziehkraft/Kontakt 0364[2]	≥ 1,2 N
	Passendes Gehäuse 0369	Leergehäuse 0365
	Passendes Gehäuse 0364	Leergehäuse 0360, 0362..., 0363
	Anschließbare Leiter Crimpbereich	
	Querschnitt	0,25–0,75 mm² (AWG 23–18)
	Isolationsdurchmesser/Leiter	≤ 1,8 mm
	Doppelcrimp auf Anfrage möglich.	
4.	**Elektrische Daten**[1]	
	Durchgangswiderstand 0364	≤ 5 mΩ
	Bemessungsstrom	5 A

[1] weitere Angaben siehe 0360 und 0365
[2] gemessen mit einem polierten Stahlstift, Nennmaß 1,5 mm
[3] gemessen mit einem passenden Gegenstück

0369

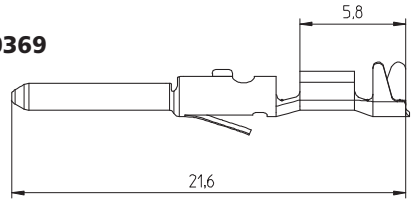

0364

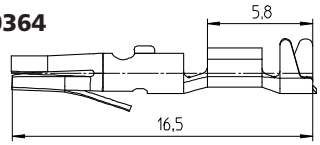

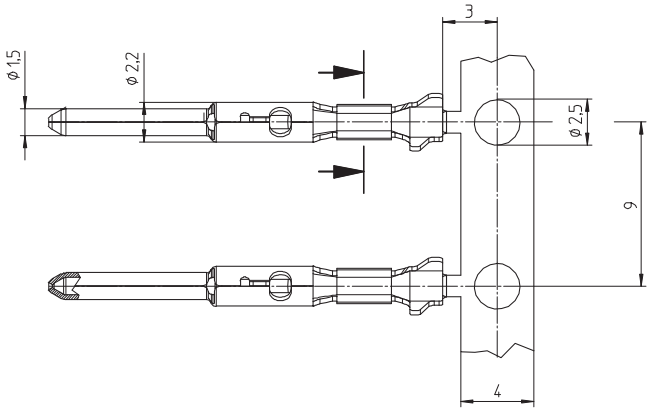

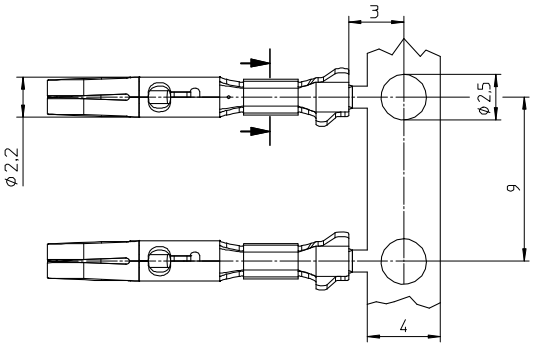

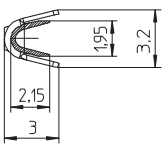

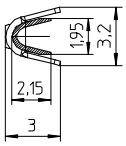

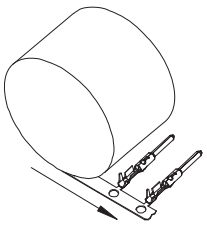

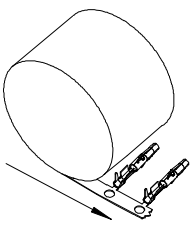

Rundsteckverbinder mit Schraubverschluss nach IEC 61076-2-106 und AISG-Spezifikation, IP 68
Circular connectors with threaded joint acc. to IEC 61076-2-106 and AISG specification, IP 68
Connecteurs circulaires avec verrouillage à vis suivant CEI 61076-2-106 et spécification AISG, IP 68

0369
0364

Crimp contact
0369: contact pin
0364: contact bush

1. Temperature range -40 °C/+85 °C

2. Materials

Contact pin 0369	CuSn, silvered
Contact pin 0369 V109	CuSn, gilded
Contact bush 0364	CuSn, silvered
Contact bush 0364 V109	CuSn, gilded

3. Mechanical data[1]

Insertion force/contact[2]	≤ 3.0 N
Withdrawal force/contact[2]	≥ 1.2 N
Suitable housing 0369	empty housing 0365
Suitable housing 0364	empty housing 0360, 0362..., 0363
Connectable conductors crimp terminal	
Section	0.25–0.75 mm² (AWG 23–18)
Insulation diameter/conductor	≤ 1.8 mm

Double crimp possible on request.

4. Electrical data[1]

Contact resistance	≤ 5 mΩ
Rated current	5 A

[1] further data see 0360 and 0365
[2] measured with a polished steel pin, nominal thickness 1.5 mm
[3] measured with a proper counterpart

0369
0364

Contact à sertir
0369: contact à broche
0364: prise de contact

1. Température d'utilisation -40 °C/+85 °C

2. Matériaux

Contact à broche 0369	CuSn, argenté
Contact à broche 0369 V109	CuSn, doré
Prise de contact 0364	CuSn, argenté
Prise de contact 0364 V109	CuSn, doré

3. Caractéristiques mécaniques[1]

Force d'insertion/contact[2]	≤ 3,0 N
Force de séparation/contact[2]	≥ 1,2 N
Boîtier assorti 0369	boîtier vide 0365
Boîtier assorti 0364	boîtier vide 0360, 0362..., 0363
Conducteurs raccordables terminal à sertir	
Section	0,25–0,75 mm² (AWG 23–18)
Diamètre d'isolement/conducteur	≤ 1,8 mm

Sertissage double possible sur demande.

4. Caractéristiques électriques[1]

Résistance de contact	≤ 5 mΩ
Courant assigné	5 A

[1] autres caractéristiques voir 0360 et 0365
[2] mesurée avec une tige d'acier poli, épaisseur nominale 1,5 mm
[3] mesurée avec un propre pendant

Bitte beachten! Um die sichere Funktion der Steckverbinder zu gewährleisten, müssen sie auf **Lumberg-Verarbeitungsmitteln** konfektioniert werden. Rationelle Verarbeitungsmittel für Crimpkontakte finden SIe im Internet unter **www.lumberg.com** oder im Katalog „Werkzeuge und Verarbeitungsmaschinen".

Please notice! In order to assure safe function of the connectors they must be processed on **Lumberg harnessing equipment**. Efficient tooling equipment for crimp contacts can be found on the Internet at **www.lumberg.com** or in the catalog "Tools and Harnessing Machines".

Veuillez observer s.v.p.! Pour assurer la fonction sûre des connecteurs il faut qu'ils soient confectionnés avec l'**outillage de confectionnement de Lumberg**. Tout équipement rationel pour le confectionnement des contacts à sertir se trouve sur Internet à **www.lumberg.com** et dans le catalogue «Outillage et Machines de Confectionnement».

Bestellbezeichnung Designation Désignation	Polzahl Poles Pôles	Verpackungseinheit Package unit Unité d'emballage
0369	**1**	**10000**
0369 V109	**1**	**10000**
0369 V109 VP18	**1**	**350**
0364	**1**	**10000**
0364 V109	**1**	**10000**
0364 V109 VP18	**1**	**350**



Verpackung: auf Rolle
Packaging: on reel
Emballage: en bobine





0314-2

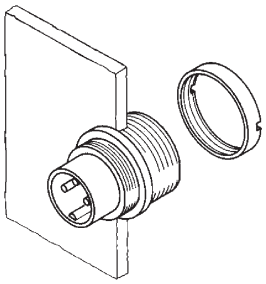

0315-2

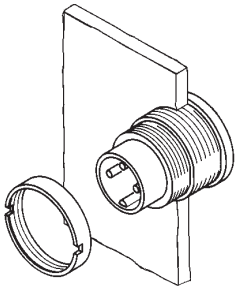

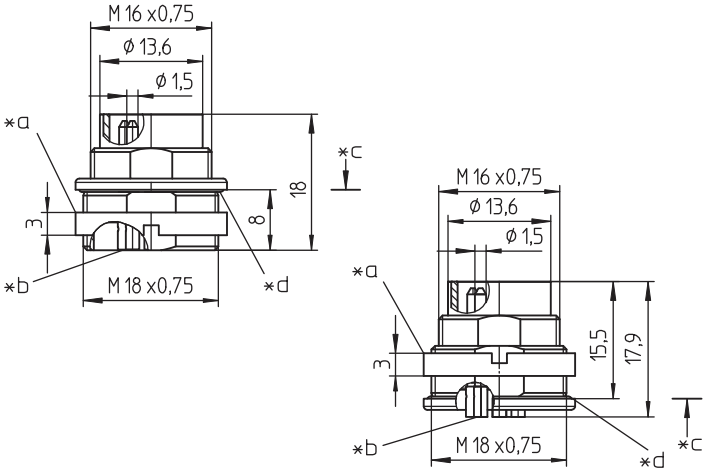

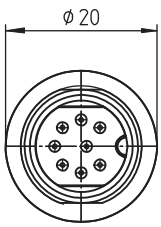

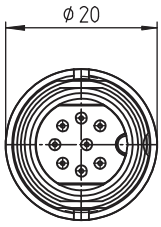

0314-2
0315-2

SWUM™-Einbaustecker nach IEC 61076-2-106 und AISG-Spezifikation, IP 68/67, mit Schraubverschluss und Lötanschlüssen
0314-2: für Frontmontage
0315-2: für Rückseitenmontage

1.	**Temperaturbereich**	-40 °C/+85 °C
2.	**Werkstoffe**	
	Kontaktträger	PA, V2 nach UL 94
	Kontaktstift	CuZn, versilbert und flashvergoldet
	Gehäuse	Zn-Druckguss, vernickelt
	Ringmutter	CuZn, vernickelt
	Dichtung	NBR
3.	**Mechanische Daten**	
	Kontaktierung mit	Kupplungen 032..., 0360 Kupplungen nach IEC 61076-2-106 und IEC 60130-9
	Schutzart[1]	IP 68/67
	Anschlussquerschnitt	≤ 0,75 mm²
4.	**Elektrische Daten** (bei T_U 20 °C)	
	Bemessungsstrom	5 A
	Bemessungsspannung[2]	60 V AC
	Isolierstoffgruppe[2]	IIIa (IEC)/2 (UL) (CTI ≥ 350)
	Prüfspannung	1 kV/60 s
	Isolationswiderstand	> 1 TΩ

[1] nach IEC 60529/DIN EN 60529
IP 68: dicht in verschraubtem Zustand; mit einem zugehörigen Gegenstück verschraubte Steckverbindung ist gegen Eindringen von Staub oder Feuchtigkeit geschützt
IP 67: dicht in ungestecktem Zustand (SWUM™); durch einen versehentlich ungeschützten ungesteckten Steckverbinder können Staub oder Feuchtigkeit nicht in das Geräteinnere eindringen
IP-X8-Anforderungen in Absprache zwischen Anwender und Hersteller

[2] nach IEC 60664/DIN EN 60664, CTI für UL nach ANSI/UL 746 A

*a Mutter lose beigestellt
nut enclosed separately
écrou ajouté séparément

*b Lötkelch
bell-shaped solder terminal
plot à souder en forme de coupe

*c Montagerichtung
mounting direction
direction de montage

*d O-Ring-Dichtung
O-ring gasket
anneau torique d'étanchéité

*e Einbauöffnung
port
ouverture d'emplacement

*f Verdrehschutz, Ausführung wahlweise
anti-rotation, alternative execution
protection antitorsion, exécution alternative

Polbilder, von der Lötseite gesehen
Pin configurations, solder side view
Schémas de raccordement, vus du côté à souder

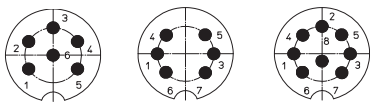

0314-2 06 0314-2 06-1 0314-2 08-1
0315-2 06 0315-2 06-1 0315-2 08-1

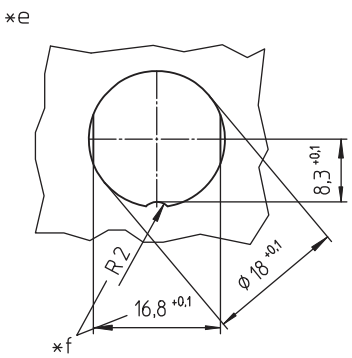

SWUM™-Rundsteckverbinder mit Schraubverschluss nach IEC 61076-2-106 und AISG-Spezifikation, IP 68
SWUM™ circular connectors with threaded joint acc. to IEC 61076-2-106 and AISG specification, IP 68
Connecteurs circulaires SWUM™ avec verrouillage à vis suivant CEI 61076-2-106 et spécification AISG, IP 68

0314-2
0315-2

SWUM™ chassis plug acc. to IEC 61076-2-106 and AISG specification, IP 68/67, with threaded joint and solder terminals
0314-2: for front mounting
0315-2: for rear mounting

1. Temperature range	-40 °C/+85 °C
2. Materials	
Body	PA, V2 according to UL 94
Contact pin	CuZn, silvered and flash gilded
Housing	Zn diecast, nickeled
Ring nut	CuZn, nickeled
Gasket	NBR
3. Mechanical data	
Mating with	sockets 032..., 0360 sockets according to IEC 61076-2-106 and IEC 60130-9
Protection[1]	IP 68/67
Wire section	≤ 0.75 mm²
4. Electrical data (at T_{amb} 20 °C)	
Rated current	5 A
Rated voltage[2]	60 V AC
Material group[2]	IIIa (IEC)/2 (UL) (CTI ≥ 350)
Test voltage	1 kV/60 s
Insulation resistance	> 10 GΩ

[1] according to IEC 60529/DIN EN 60529
IP 68: sealed in locked position; pair of appropriate connectors in locked position is sealed against ingress of dust and moisture
IP 67: sealed when unmated (SWUM™); no dust or moisture can ingress into the inside of the device through an unmated connector accidentially left unprotected
IP X8 requirements under agreement between user and manufacturer
[2] according to IEC 60664/DIN EN 60664, CTI for UL acc. to ANSI/UL 746 A

0314-2
0315-2

Embase mâle SWUM™ suivant CEI 61076-2-106 et spécification AISG, IP 68/67, avec verrouillage à vis et connexion par soudure
0314-2: pour montage de front
0315-2: pour montage par derrière

1. Température d'utilisation	-40 °C/+85 °C
2. Matériaux	
Corps isolant	PA, V2 suivant UL 94
Contact à broche	CuZn, argenté et doré flash
Boîtier	Zn moulé sous pression, nickelé
Écrou à anneau	CuZn, nickelé
Joint d'étanchéité	NBR
3. Caractéristiques mécaniques	
Raccordement avec	connecteurs femelles 032..., 0360 connecteurs femelles suivant CEI 61076-2-106 et CEI 60130-9
Protection[1]	IP 68/67
Section de raccordement de fil	≤ 0,75 mm²
4. Caractéristiques électriques (à T_{amb} 20 °C)	
Courant assigné	5 A
Tension assignée[2]	60 V AC
Groupe de matériau[2]	IIIa (CEI)/2 (UL) (CTI ≥ 350)
Tension d'éssai	1 kV/60 s
Résistance d'isolement	> 10 GΩ

[1] suivant CEI 60529/DIN EN 60529
IP 68: étanche à l'état verrouillé; un pair de connecteurs appropriés à l'état verrouillé est protégé contre la poussière et l'humidité
IP 67: étanche à l'état non enfiché (SWUM™); ni poussière ni humidité ne peuvent entrer dans l'appareil au travers d'un connecteur non enfiché et non protégé par négligence
exigences IP X8 après entente entre utilisateur et fabricant
[2] suivant CEI 60664/DIN EN 60664, CTI pour UL suivant ANSI/UL 746 A

SWUM™

Dicht im ungesteckten Zustand
***S**ealed **W**hen **U**n**M**ated*
Étanche à l'état non enfiché

Bestellbezeichnung Designation Désignation	Polzahl Poles Pôles	Verpackungseinheit Package unit Unité d'emballage	
0314-2 06	**6**	**50**	
0314-2 06-1	**6**	**50**	
0314-2 08-1	**8**	**50**	
0315-2 06	**6**	**50**	
0315-2 06-1	**6**	**50**	
0315-2 08-1	**8**	**50**	

Verpackung: im Karton
Packaging: in a cardboard box
Emballage: dans un carton



0316-2



0317-2

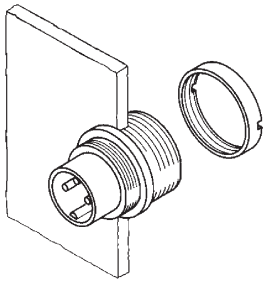

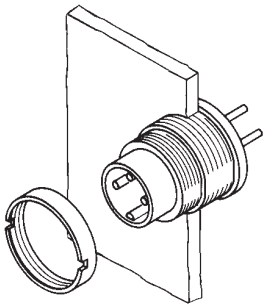

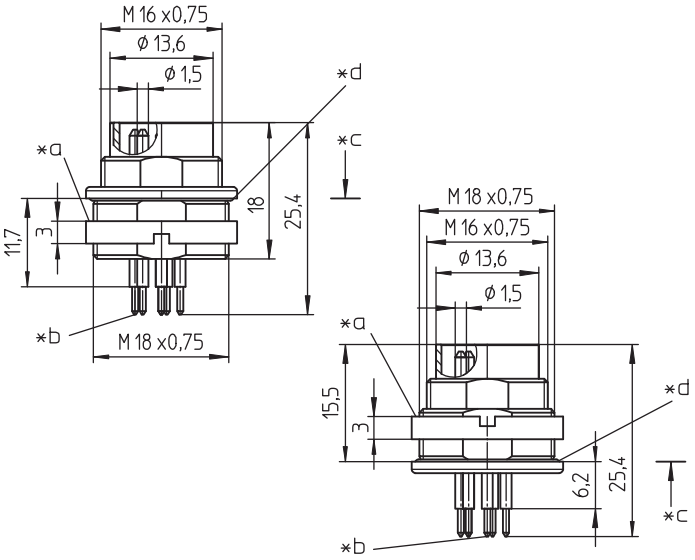

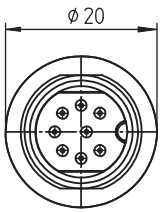

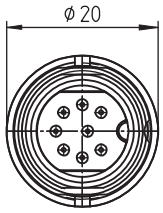

0316-2
0317-2

SWUM™-Einbaustecker nach IEC 61076-2-106 und AISG-Spezifikation, IP 68/67, mit Schraubverschluss, für Leiterplatten, manuelle Lötung
0316-2: für Frontmontage
0317-2: für Rückseitenmontage

1.	**Temperaturbereich**	-40 °C/+85 °C
2.	**Werkstoffe**	
	Kontaktträger	PA, V2 nach UL 94
	Kontaktstift	CuZn, versilbert und flashvergoldet, im Lötbereich verzinnt
	Gehäuse	Zn-Druckguss, vernickelt
	Ringmutter	CuZn, vernickelt
	Dichtung	NBR
3.	**Mechanische Daten**	
	Kontaktierung mit	Kupplungen 032..., 0360 Kupplungen nach IEC 61076-2-106 und IEC 60130-9
	Schutzart[1]	IP 68/67
4.	**Elektrische Daten** (bei T_U 20 °C)	
	Bemessungsstrom	5 A
	Bemessungsspannung[2]	60 V AC
	Isolierstoffgruppe[2]	IIIa (IEC)/2 (UL) (CTI ≥ 350)
	Prüfspannung	1 kV/60 s
	Isolationswiderstand	> 1 TΩ

[1] nach IEC 60529/DIN EN 60529
IP 68: dicht in verschraubtem Zustand; mit einem zugehörigen Gegenstück verschraubte Steckverbindung ist gegen Eindringen von Staub oder Feuchtigkeit geschützt
IP 67: dicht in ungestecktem Zustand (SWUM™); durch einen versehentlich ungeschützten ungesteckten Steckverbinder können Staub oder Feuchtigkeit nicht in das Geräteinnere eindringen
IP-X8-Anforderungen in Absprache zwischen Anwender und Hersteller
[2] nach IEC 60664/DIN EN 60664, CTI für UL nach ANSI/UL 746 A

*a Mutter lose beigestellt
nut enclosed separately
écrou ajouté séparément

*b Lötstift
solder pin
plot à souder

*c Montagerichtung
mounting direction
direction de montage

*d O-Ring-Dichtung
O-ring gasket
anneau torique d'étanchéité

*e Einbauöffnung
port
ouverture d'emplacement

*f Verdrehschutz, Ausführung wahlweise
anti-rotation, alternative execution
protection antitorsion, exécution alternative

Leiterplattenlayouts siehe Seite 3.63
Printed circuit board layouts see page 3.63
Modèles des cartes imprimées voir à la page 3.63

Polbilder, von der Lötseite gesehen
Pin configurations, solder side view
Schémas de raccordement, vus du côté à souder

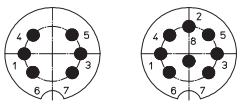

0316-2 06-1 0316-2 08-1
0317-2 06-1 0317-2 08-1

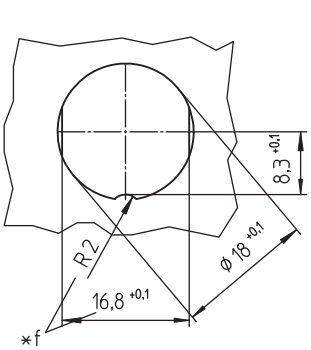

SWUM™-Rundsteckverbinder mit Schraubverschluss nach IEC 61076-2-106 und AISG-Spezifikation, IP 68
SWUM™ circular connectors with threaded joint acc. to IEC 61076-2-106 and AISG specification, IP 68
Connecteurs circulaires SWUM™ avec verrouillage à vis suivant CEI 61076-2-106 et spécification AISG, IP 68

0316-2
0317-2

SWUM™ chassis plug acc. to IEC 61076-2-106 and AISG specification, IP 68/67, with threaded joint, for printed circuit boards, manual soldering
0316-2: for front mounting
0317-2: for rear mounting

1.	**Temperature range**	-40 °C/+85 °C
2.	**Materials**	
	Body	PA, V2 according to UL 94
	Contact pin	CuZn, silvered and flash gilded, tinned in solder area
	Housing	Zn diecast, nickeled
	Ring nut	CuZn, nickeled
	Gasket	NBR
3.	**Mechanical data**	
	Mating with	sockets 032..., 0360 sockets according to IEC 61076-2-106 and IEC 60130-9
	Protection[1]	IP 68/67
4.	**Electrical data** (at T_{amb} 20 °C)	
	Rated current	5 A
	Rated voltage[2]	60 V AC
	Material group[2]	IIIa (IEC)/2 (UL) (CTI ≥ 350)
	Test voltage	1 kV/60 s
	Insulation resistance	> 10 GΩ

[1] according to IEC 60529/DIN EN 60529
IP 68: sealed in locked position; pair of appropriate connectors in locked position is sealed against ingress of dust and moisture
IP 67: sealed when unmated (SWUM™); no dust or moisture can ingress into the inside of the device through an unmated connector accidentially left unprotected
IP X8 requirements under agreement between user and manufacturer
[2] according to IEC 60664/DIN EN 60664, CTI for UL acc. to ANSI/UL 746 A

0316-2
0317-2

Embase mâle SWUM™ suivant CEI 61076-2-106 et spécification AISG, IP 68/67, avec verrouillage à vis, pour cartes imprimées, soudage manuel
0316-2: pour montage de front
0317-2: pour montage par derrière

1.	**Température d'utilisation**	-40 °C/+85 °C
2.	**Matériaux**	
	Corps isolant	PA, V2 suivant UL 94
	Contact à broche	CuZn, argenté et doré flash, étamé à la partie à souder
	Boîtier	Zn moulé sous pression, nickelé
	Écrou à anneau	CuZn, nickelé
	Joint d'étanchéité	NBR
3.	**Caractéristiques mécaniques**	
	Raccordement avec	connecteurs femelles 032..., 0360 connecteurs femelles suivant CEI 61076-2-106 et CEI 60130-9
	Protection[1]	IP 68/67
4.	**Caractéristiques électriques** (à T_{amb} 20 °C)	
	Courant assigné	5 A
	Tension assignée[2]	60 V AC
	Groupe de matériau[2]	IIIa (CEI)/2 (UL) (CTI ≥ 350)
	Tension d'éssai	1 kV/60 s
	Résistance d'isolement	> 10 GΩ

[1] suivant CEI 60529/DIN EN 60529
IP 68: étanche à l'état verrouillé; un pair de connecteurs appropriés à l'état verrouillé est protégé contre la poussière et l'humidité
IP 67: étanche à l'état non enfiché (SWUM™); ni poussière ni humidité ne peuvent entrer dans l'appareil au travers d'un connecteur non enfiché et non protégé par négligence
exigences IP X8 après entente entre utilisateur et fabricant
[2] suivant CEI 60664/DIN EN 60664, CTI pour UL suivant ANSI/UL 746 A

SWUM™

Dicht im ungesteckten Zustand
***S**ealed **W**hen **U**n**M**ated*
Étanche à l'état non enfiché

Bestellbezeichnung Designation Désignation	Polzahl Poles Pôles	Verpackungseinheit Package unit Unité d'emballage	
0316-2 06-1	**6**	**50**	
0316-2 08-1	**8**	**50**	
0317-2 06-1	**6**	**50**	
0317-2 08-1	**8**	**50**	

Verpackung: im Karton
Packaging: in a cardboard box
Emballage: dans un carton

Rundsteckverbinder mit Schraubverschluss nach IEC 61076-2-106, IP 40/IP 68
Circular connectors with threaded joint acc. to IEC 61076-2-106, IP 40/IP 68
Connecteurs circulaires avec verrouillage à vis suivant CEI 61076-2-106, IP 40/IP 68

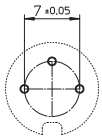

30
03

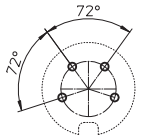

40
04

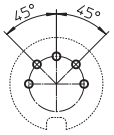

50
05

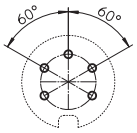

50/6
05-1

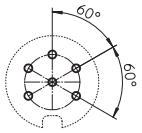

60
06

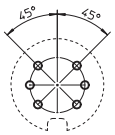

06-1

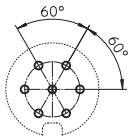

70
07

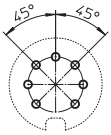

71
07-1

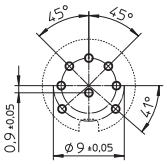

80
08

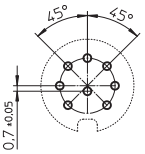

81
08-1

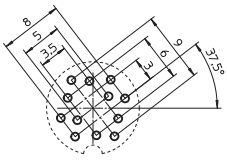

Stecker/plug/connecteur mâle

120
12

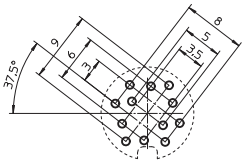

Kupplung/socket/connecteur femelle

120
12

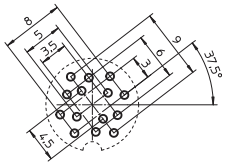

Stecker/plug/connecteur mâle

140
14

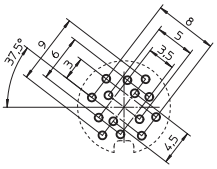

Kupplung/socket/connecteur femelle

140
14

Leiterplattenlayouts für Einbausteckverbinder, von der Bestückungsseite gesehen
Printed circuit board layouts for chassis connectors, components side view
Modèles de cartes imprimées pour embases, vus du côté à équiper

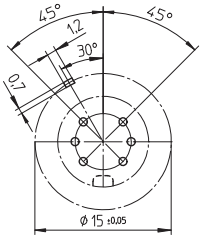

Stecker/plug/connecteur mâle

06-1

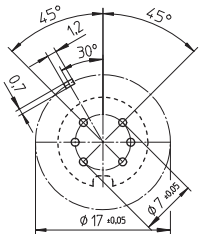

Kupplung/socket/connecteur femelle

06-1

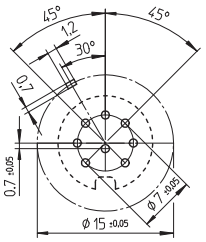

Stecker/plug/connecteur mâle

08-1

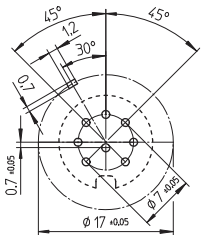

Kupplung/socket/connecteur femelle

08-1

Leiterplattenlayouts für Einbausteckverbinder mit Massekontakt, von der Bestückungsseite gesehen
Printed circuit board layouts for chassis connectors with ground contact, components side view
Modèles de cartes imprimées pour embases avec contact de masse, vus du côté à équiper





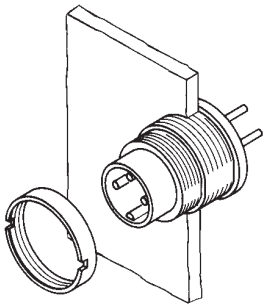

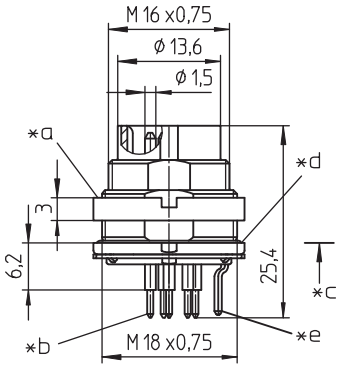

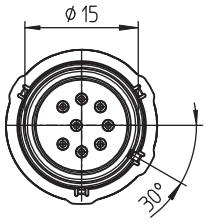

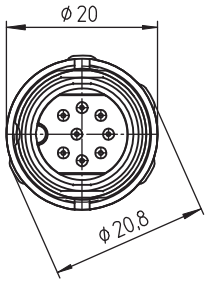

031798-2

SWUM™-Einbaustecker nach IEC 61076-2-106 und AISG-Spezifikation, IP 68/67, mit Schraubverschluss und Massekontakt, für Leiterplatten, manuelle Lötung, für Rückseitenmontage

1.	**Temperaturbereich**	-40 °C/+85 °C
2.	**Werkstoffe**	
	Kontaktträger	PA, V2 nach UL 94
	Kontaktstift	CuZn, versilbert und flashvergoldet, im Lötbereich verzinnt
	Massekontakt	CuZn, unternickelt und verzinnt
	Gehäuse	Zn-Druckguss, vernickelt
	Ringmutter	CuZn, vernickelt
	Dichtung	NBR
3.	**Mechanische Daten**	
	Kontaktierung mit	Kupplungen 032..., 0360 Kupplungen nach IEC 61076-2-106 und IEC 60130-9
	Schutzart[1]	IP 68/67
4.	**Elektrische Daten** (bei T_U 20 °C)	
	Bemessungsstrom	5 A
	Bemessungsspannung[2]	60 V AC
	Isolierstoffgruppe[2]	IIIa (IEC)/2 (UL) (CTI ≥ 350)
	Prüfspannung	1 kV/60 s
	Isolationswiderstand	> 1 TΩ

[1] nach IEC 60529/DIN EN 60529
IP 68: dicht in verschraubtem Zustand; mit einem zugehörigen Gegenstück verschraubte Steckverbindung ist gegen Eindringen von Staub oder Feuchtigkeit geschützt
IP 67: dicht in ungestecktem Zustand (SWUM™); durch einen versehentlich ungeschützten ungesteckten Steckverbinder können Staub oder Feuchtigkeit nicht in das Geräteinnere eindringen
IP-X8-Anforderungen in Absprache zwischen Anwender und Hersteller

[2] nach IEC 60664/DIN EN 60664, CTI für UL nach ANSI/UL 746 A

*a Mutter lose beigestellt
nut enclosed separately
écrou ajouté séparément

*b Lötstift
solder pin
plot à souder

*c Montagerichtung
mounting direction
direction de montage

*d O-Ring-Dichtung
O-ring gasket
anneau torique d'étanchéité

*e Massekontakt
ground contact
contact pour mise à terre

*f Einbauöffnung
port
ouverture d'emplacement

*g Verdrehschutz, Ausführung wahlweise
anti-rotation, alternative execution
protection antitorsion, exécution alternative

Leiterplattenlayouts siehe Seite 3.63
Printed circuit board layouts see page 3.63
Modèles des cartes imprimées voir à la page 3.63

Polbilder, von der Lötseite gesehen
Pin configurations, solder side view
Schémas de raccordement, vus du côté à souder

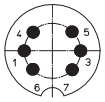

031798-2
06-1

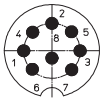

031798-2
08-1

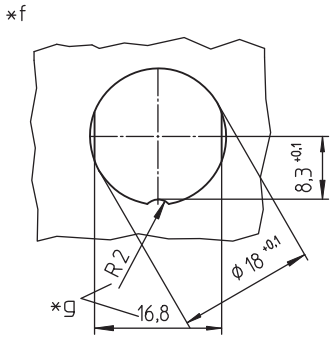

SWUM™-Rundsteckverbinder mit Schraubverschluss nach IEC 61076-2-106 und AISG-Spezifikation, IP 68
SWUM™ circular connectors with threaded joint acc. to IEC 61076-2-106 and AISG specification, IP 68
Connecteurs circulaires SWUM™ avec verrouillage à vis suivant CEI 61076-2-106 et spécification AISG, IP 68

031798-2

SWUM™ chassis plug acc. to IEC 61076-2-106 and AISG specification, IP 68/67, with threaded joint and ground contact, for printed circuit boards, manual soldering, for rear mounting

1.	**Temperature range**	-40 °C/+85 °C
2.	**Materials**	
	Body	PA, V2 according to UL 94
	Contact pin	CuZn, silvered and flash gilded tinned in solder area
	Ground contact	CuZn, pre-nickeled and tinned
	Housing	Zn diecast, nickeled
	Ring nut	CuZn, nickeled
	Gasket	NBR
3.	**Mechanical data**	
	Mating with	sockets 032..., 0360 sockets according to IEC 61076-2-106 and IEC 60130-9
	Protection[1]	IP 68/67
4.	**Electrical data** (at T_{amb} 20 °C)	
	Rated current	5 A
	Rated voltage[2]	60 V AC
	Material group[2]	IIIa (IEC)/2 (UL) (CTI ≥ 350)
	Test voltage	1 kV/60 s
	Insulation resistance	> 10 GΩ

[1] according to IEC 60529/DIN EN 60529
IP 68: sealed in locked position; pair of appropriate connectors in locked position is sealed against ingress of dust and moisture
IP 67: sealed when unmated (SWUM™); no dust or moisture can ingress into the inside of the device through an unmated connector accidentially left unprotected
IP X8 requirements under agreement between user and manufacturer
[2] according to IEC 60664/DIN EN 60664, CTI for UL acc. to ANSI/UL 746 A

031798-2

Embase mâle SWUM™ suivant CEI 61076-2-106 et spécification AISG, IP 68/67, avec verrouillage à vis et contact pour mise à terre, pour cartes imprimées, soudage manuel, pour montage par derrière

1.	**Température d'utilisation**	-40 °C/+85 °C
2.	**Matériaux**	
	Corps isolant	PA, V2 suivant UL 94
	Contact à broche	CuZn, argenté et doré flash, étamé à la partie à souder
	Contact pour mise à terre	CuZn, sous-nickelé et étamé
	Boîtier	Zn moulé sous pression, nickelé
	Écrou à anneau	CuZn, nickelé
	Joint d'étanchéité	NBR
3.	**Caractéristiques mécaniques**	
	Raccordement avec	connecteurs femelles 032..., 0360 connecteurs femelles suivant CEI 61076-2-106 et CEI 60130-9
	Protection[1]	IP 68/67
4.	**Caractéristiques électriques** (à T_{amb} 20 °C)	
	Courant assigné	5 A
	Tension assignée[2]	60 V AC
	Groupe de matériau[2]	IIIa (CEI)/2 (UL) (CTI ≥ 350)
	Tension d'éssai	1 kV/60 s
	Résistance d'isolement	> 10 GΩ

[1] suivant CEI 60529/DIN EN 60529
IP 68: étanche à l'état verrouillé; un pair de connecteurs appropriés à l'état verrouillé est protégé contre la poussière et l'humidité
IP 67: étanche à l'état non enfiché (SWUM™); ni poussière ni humidité ne peuvent entrer dans l'appareil au travers d'un connecteur non enfiché et non protégé par négligence
exigences IP X8 après entente entre utilisateur et fabricant
[2] suivant CEI 60664/DIN EN 60664, CTI pour UL suivant ANSI/UL 746 A

SWUM™

Dicht im ungesteckten Zustand

***S**ealed **W**hen **U**n**M**ated*

Étanche à l'état non enfiché

Bestellbezeichnung Designation Désignation	Polzahl Poles Pôles	Verpackungseinheit Package unit Unité d'emballage	
031798-2 06-1	**6**	**50**	
031798-2 08-1	**8**	**50**	

Verpackung: im Karton
Packaging: in a cardboard box
Emballage: dans un carton

Rundsteckverbinder mit Schraubverschluss nach IEC 61076-2-106, IP 40/IP 68
Circular connectors with threaded joint acc. to IEC 61076-2-106, IP 40/IP 68
Connecteurs circulaires avec verrouillage à vis suivant CEI 61076-2-106, IP 40/IP 68

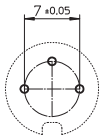

30
03

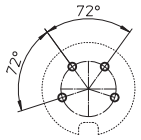

40
04

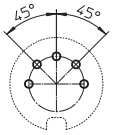

50
05

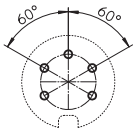

50/6
05-1

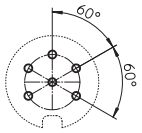

60
06

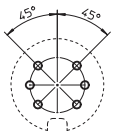

06-1

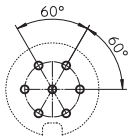

70
07

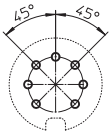

71
07-1

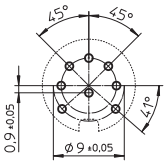

80
08

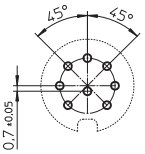

81
08-1

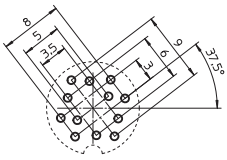

Stecker/plug/connecteur mâle

120
12

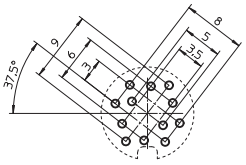

Kupplung/socket/connecteur femelle

120
12

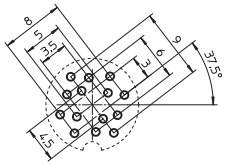

Stecker/plug/connecteur mâle

140
14

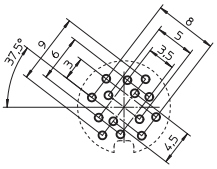

Kupplung/socket/connecteur femelle

140
14

Leiterplattenlayouts für Einbausteckverbinder, von der Bestückungsseite gesehen
Printed circuit board layouts for chassis connectors, components side view
Modèles de cartes imprimées pour embases, vus du côté à équiper

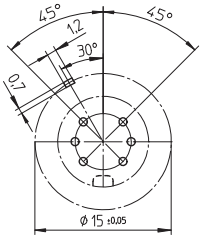

Stecker/plug/connecteur mâle

06-1

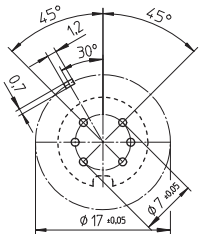

Kupplung/socket/connecteur femelle

06-1

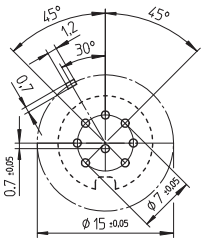

Stecker/plug/connecteur mâle

08-1

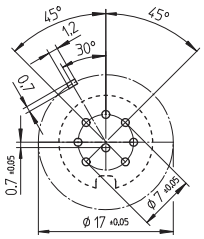

Kupplung/socket/connecteur femelle

08-1

Leiterplattenlayouts für Einbausteckverbinder mit Massekontakt, von der Bestückungsseite gesehen
Printed circuit board layouts for chassis connectors with ground contact, components side view
Modèles de cartes imprimées pour embases avec contact de masse, vus du côté à équiper



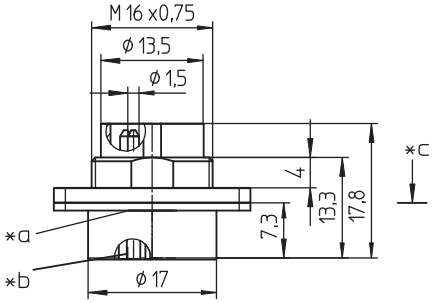

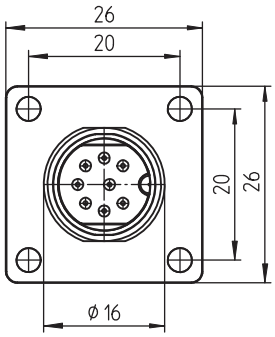

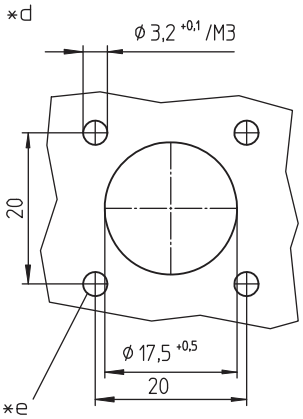

0318-2

SWUM™-Flansch-Einbaustecker nach IEC 61076-2-106 und AISG-Spezifikation, IP 68/67, mit Schraubverschluss und Lötanschlüssen, für Frontmontage

1. Temperaturbereich -40 °C/+85 °C

2. Werkstoffe

Kontaktträger	PA, V2 nach UL 94
Kontaktstift	CuZn, versilbert und flashvergoldet
Gehäuse	Zn-Druckguss, vernickelt
Dichtung	NBR

3. Mechanische Daten

Kontaktierung mit	Kupplungen 032..., 0360 Kupplungen nach IEC 61076-2-106 und IEC 60130-9
Schutzart[1]	IP 68/67
Anschlussquerschnitt	≤ 0,75 mm²

4. Elektrische Daten (bei T_U 20 °C)

Bemessungsstrom	5 A
Bemessungsspannung[2]	60 V AC
Isolierstoffgruppe[2]	IIIa (IEC)/2 (UL) (CTI ≥ 350)
Prüfspannung	1 kV/60 s
Isolationswiderstand	> 1 TΩ

[1] nach IEC 60529/DIN EN 60529
IP 68: dicht in verschraubtem Zustand; mit einem zugehörigen Gegenstück verschraubte Steckverbindung ist gegen Eindringen von Staub oder Feuchtigkeit geschützt
IP 67: dicht in ungestecktem Zustand (SWUM™); durch einen versehentlich ungeschützten ungesteckten Steckverbinder können Staub oder Feuchtigkeit nicht in das Geräteinnere eindringen
IP-X8-Anforderungen in Absprache zwischen Anwender und Hersteller

[2] nach IEC 60664/DIN EN 60664, CTI für UL nach ANSI/UL 746 A

*a Flachdichtung
flat gasket
joint d'étanchéité plat

*b Lötkelch
bell-shaped solder terminal
plot à souder en forme de coupe

*c Montagerichtung
mounting direction
direction de montage

*d Einbauöffnung
port
ouverture d'emplacement

*e geeignete Schraubenabdichtung ist vorzusehen
provide for suitable sealing of screws
prévoir étanchement des écrous approprié

Polbilder, von der Lötseite gesehen
Pin configurations, solder side view
Schémas de raccordement, vus du côté à souder

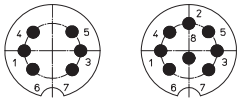

0318-2 06-1 0318-2 08-1

SWUM™-Rundsteckverbinder mit Schraubverschluss nach IEC 61076-2-106 und AISG-Spezifikation, IP 68
SWUM™ circular connectors with threaded joint acc. to IEC 61076-2-106 and AISG specification, IP 68
Connecteurs circulaires SWUM™ avec verrouillage à vis suivant CEI 61076-2-106 et spécification AISG, IP 68

0318-2

SWUM™ flange chassis plug acc. to IEC 61076-2-106 and AISG specification, IP 68/67, with threaded joint and solder terminals, for front mounting

1.	**Temperature range**	-40 °C/+85 °C
2.	**Materials**	
	Body	PA, V2 according to UL 94
	Contact pin	CuZn, silvered and flash gilded
	Housing	Zn diecast, nickeled
	Gasket	NBR
3.	**Mechanical data**	
	Mating with	sockets 032..., 0360 sockets according to IEC 61076-2-106 and IEC 60130-9
	Protection[1]	IP 68/67
	Wire section	≤ 0.75 mm²
4.	**Electrical data** (at T_{amb} 20 °C)	
	Rated current	5 A
	Rated voltage[2]	60 V AC
	Material group[2]	IIIa (IEC)/2 (UL) (CTI ≥ 350)
	Test voltage	1 kV/60 s
	Insulation resistance	> 10 GΩ

[1] according to IEC 60529/DIN EN 60529
IP 68: sealed in locked position; pair of appropriate connectors in locked position is sealed against ingress of dust and moisture
IP 67: sealed when unmated (SWUM™); no dust or moisture can ingress into the inside of the device through an unmated connector accidentially left unprotected
IP X8 requirements under agreement between user and manufacturer
[2] according to IEC 60664/DIN EN 60664, CTI for UL acc. to ANSI/UL 746 A

0318-2

Embase mâle SWUM™ à collerette suivant CEI 61076-2-106 et spécification AISG, IP 68/67, avec verrouillage à vis et connexion par soudurepour montage de front

1.	**Température d'utilisation**	-40 °C/+85 °C
2.	**Matériaux**	
	Corps isolant	PA, V2 suivant UL 94
	Contact à broche	CuZn, argenté et doré flash
	Boîtier	Zn moulé sous pression, nickelé
	Joint d'étanchéité	NBR
3.	**Caractéristiques mécaniques**	
	Raccordement avec	connecteurs femelles 032..., 0360 connecteurs femelles suivant CEI 61076-2-106 et CEI 60130-9
	Protection[1]	IP 68/67
	Section de raccordement de fil	≤ 0,75 mm²
4.	**Caractéristiques électriques** (à T_{amb} 20 °C)	
	Courant assigné	5 A
	Tension assignée[2]	60 V AC
	Groupe de matériau[2]	IIIa (CEI)/2 (UL) (CTI ≥ 350)
	Tension d'éssai	1 kV/60 s
	Résistance d'isolement	> 10 GΩ

[1] suivant CEI 60529/DIN EN 60529
IP 68: étanche à l'état verrouillé; un pair de connecteurs appropriés à l'état verrouillé est protégé contre la poussière et l'humidité
IP 67: étanche à l'état non enfiché (SWUM™); ni poussière ni humidité ne peuvent entrer dans l'appareil au travers d'un connecteur non enfiché et non protégé par négligence
exigences IP X8 après entente entre utilisateur et fabricant
[2] suivant CEI 60664/DIN EN 60664, CTI pour UL suivant ANSI/UL 746 A

SWUM™

Dicht im ungesteckten Zustand
***S**ealed **W**hen **U**n**M**ated*
Étanche à l'état non enfiché

Bestellbezeichnung Designation Désignation	Polzahl Poles Pôles	Verpackungseinheit Package unit Unité d'emballage	
0318-2 06-1	**6**	**50**	
0318-2 08-1	**8**	**50**	

Verpackung: im Karton
Packaging: in a cardboard box
Emballage: dans un carton





0304-2

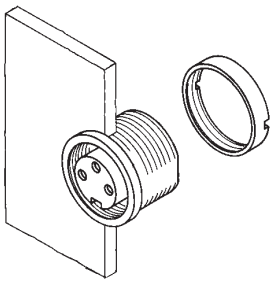

0305-2

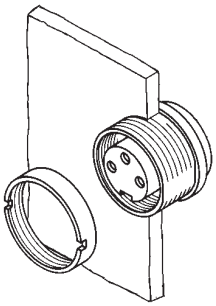

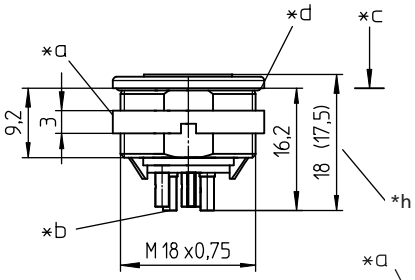

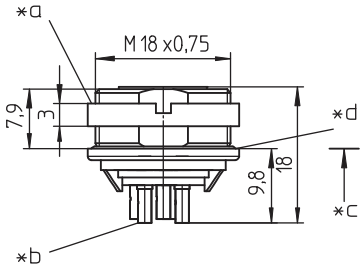

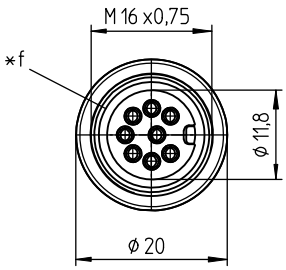

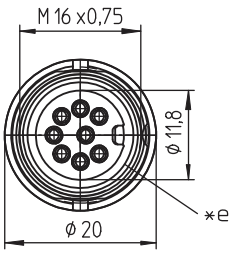

0304-2
0305-2

SWUM™-Einbaukupplung nach IEC 61076-2-106 und AISG-Spezifikation, IP 68/67, mit Schraubverschluss und Lötanschlüssen
0304-2: für Frontmontage
0305-2: für Rückseitenmontage

1.	**Temperaturbereich**	-40 °C/+85 °C
2.	**Werkstoffe**	
	Kontaktträger	PA, V2 nach UL 94
	Kontaktbuchse	CuZn, versilbert und flashvergoldet
	Gehäuse	Zn-Druckguss, vernickelt
	Ringmutter	CuZn, vernickelt
	Dichtung	NBR
3.	**Mechanische Daten**	
	Steckkraft/Kontakt[1]	≤ 5,0 N
	Ziehkraft/Kontakt[1]	≥ 1,2 N
	Kontaktierung mit	Steckern 033..., 0365 Steckern nach IEC 61076-2-106 und IEC 60130-9
	Schutzart[2]	IP 68/67
	Anschlussquerschnitt	≤ 0,75 mm²
4.	**Elektrische Daten** (bei T_U 20 °C)	
	Durchgangswiderstand	≤ 5 mΩ
	Bemessungsstrom	5 A
	Bemessungsspannung[3]	60 V AC
	Isolierstoffgruppe[3]	IIIa (IEC)/2 (UL) (CTI ≥ 350)
	Prüfspannung	1 kV/60 s
	Isolationswiderstand	> 10 GΩ

[1] gemessen mit einem polierten Stahlstift, Nennmaß 1,5 mm
[2] nach IEC 60529/DIN EN 60529
IP 68: dicht in verschraubtem Zustand; mit einem zugehörigen Gegenstück verschraubte Steckverbindung ist gegen Eindringen von Staub oder Feuchtigkeit geschützt
IP 67: dicht in ungestecktem Zustand (SWUM™); durch einen versehentlich ungeschützten ungesteckten Steckverbinder können Staub oder Feuchtigkeit nicht in das Geräteinnere eindringen
IP-X8-Anforderungen in Absprache zwischen Anwender und Hersteller
[3] nach IEC 60664/DIN EN 60664, CTI für UL nach ANSI/UL 746 A

*a Mutter lose beigestellt
nut enclosed separately
écrou ajouté séparément

*b Lötkelch
bell-shaped solder terminal
plot à souder en forme de coupe

*c Montagerichtung
mounting direction
direction de montage

*d O-Ring-Dichtung
O-ring gasket
anneau torique d'étanchéité

*e Flachdichtung
flat gasket
joint d'étanchéité plat

*f Einbauöffnung
port
ouverture d'emplacement

*g Verdrehschutz, Ausführung wahlweise
anti-rotation, alternative execution
protection antitorsion, exécution alternative

*h Maß 17,5 mm nur für 6-polige Ausführung 0304-2 06
dimension 17.5 mm for 6 polversion 0304-2 06 only
dimension 17,5 mm seulement version à 6 pôles 0304-2 06

Polbilder, von der Lötseite gesehen
Pin configurations, solder side view
Schémas de raccordement, vus du côté à souder

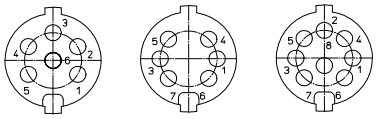

0304-2 06 0304-2 06-1 0304-2 08-1
0305-2 06 0305-2 06-1 0305-2 08-1

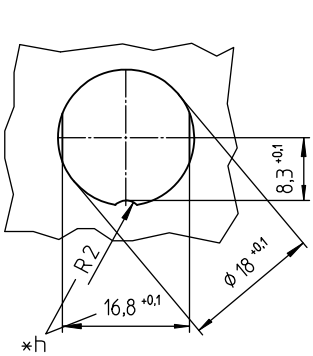

SWUM™-Rundsteckverbinder mit Schraubverschluss nach IEC 61076-2-106 und AISG-Spezifikation, IP 68
SWUM™ circular connectors with threaded joint acc. to IEC 61076-2-106 and AISG specification, IP 68
Connecteurs circulaires SWUM™ avec verrouillage à vis suivant CEI 61076-2-106 et spécification AISG, IP 68

0304-2
0305-2

SWUM™ chassis socket acc. to IEC 61076-2-106 and AISG specification, IP 68/67, with threaded joint and solder terminals
0304-2: for front mounting
0305-2: for rear mounting

1. Temperature range	-40 °C/+85 °C
2. Materials	
Body	PA, V2 according to UL 94
Contact bush	CuZn, silvered and flash gilded
Housing	Zn diecast, nickeled
Ring nut	CuZn, nickeled
Gasket	NBR
3. Mechanical data	
Insertion force/contact[1]	≤ 5.0 N
Withdrawal force/contact[1]	≥ 1.2 N
Mating with	plugs 033..., 0365 plugs according to IEC 61076-2-106 and IEC 60130-9
Protection[2]	IP 68/67
Wire section	≤ 0.75 mm²
4. Electrical data (at T_{amb} 20 °C)	
Contact resistance	≤ 5 mΩ
Rated current	5 A
Rated voltage[3]	60 V AC
Material group[3]	IIIa (IEC)/2 (UL) (CTI ≥ 350)
Test voltage	1 kV/60 s
Insulation resistance	> 10 GΩ

[1] measured with a polished steel pin, nominal thickness 1.5 mm
[2] according to IEC 60529/DIN EN 60529
IP 68: sealed in locked position; pair of appropriate connectors in locked position is sealed against ingress of dust and moisture
IP 67: sealed when unmated (SWUM™); no dust or moisture can ingress into the inside of the device through an unmated connector accidentally left unprotected
IP X8 requirements under agreement between user and manufacturer
[3] according to IEC 60664/DIN EN 60664, CTI for UL acc. to ANSI/UL 746 A

0304-2
0305-2

Embase femelle SWUM™ suivant CEI 61076-2-106 et spécification AISG, IP 68/67, avec verrouillage à vis et connexion par soudure
0304-2: pour montage de front
0305-2: pour montage par derrière

1. Température d'utilisation	-40 °C/+85 °C
2. Matériaux	
Corps isolant	PA, V2 suivant UL 94
Prise de contact	CuZn, argenté et doré flash
Boîtier	Zn moulé sous pression, nickelé
Écrou à anneau	CuZn, nickelé
Joint d'étanchéité	NBR
3. Caractéristiques mécaniques	
Force d'insertion/contact[1]	≤ 5,0 N
Force de séparation/contact[1]	≥ 1,2 N
Raccordement avec	connecteurs mâles 033..., 0365 connecteurs mâles suivant CEI 61076-2-106 et CEI 60130-9
Protection[2]	IP 68/67
Section de raccordement de fil	≤ 0,75 mm²
4. Caractéristiques électriques (à T_{amb} 20 °C)	
Résistance de contact	≤ 5 mΩ
Courant assigné	5 A
Tension assignée[2]	60 V AC
Groupe de matériau[2]	IIIa (CEI)/2 (UL) (CTI ≥ 350)
Tension d'éssai	1 kV/60 s
Résistance d'isolement	> 10 GΩ

[1] mesurée avec une tige d'acier poli, épaisseur nominale 1,5 mm
[2] suivant CEI 60529/DIN EN 60529
IP 68: étanche à l'état verrouillé; un pair de connecteurs appropriés à l'état verrouillé est protégé contre la poussière et l'humidité
IP 67: étanche à l'état non enfiché (SWUM™); ni poussière ni humidité ne peuvent entrer dans l'appareil au travers d'un connecteur non enfiché et non protégé par négligence
exigences IP X8 après entente entre utilisateur et fabricant
[3] suivant CEI 60664/DIN EN 60664, CTI pour UL suivant ANSI/UL 746 A

SWUM™
Dicht im ungesteckten Zustand
***S**ealed **W**hen **U**n**M**ated*
Étanche à l'état non enfiché

Bestellbezeichnung Designation Désignation	Polzahl Poles Pôles	Verpackungseinheit Package unit Unité d'emballage	
0304-2 06	**6**	**50**	
0304-2 06-1	**6**	**50**	
0304-2 08-1	**8**	**50**	
0305-2 06	**6**	**50**	
0305-2 06-1	**6**	**50**	
0305-2 08-1	**8**	**50**	

Verpackung: im Karton
Packaging: in a cardboard box
Emballage: dans un carton





0306-2

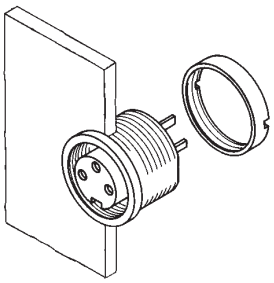

0307-2

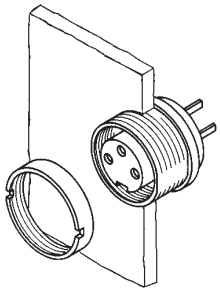

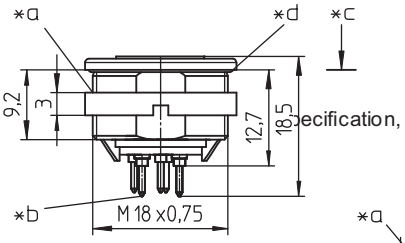

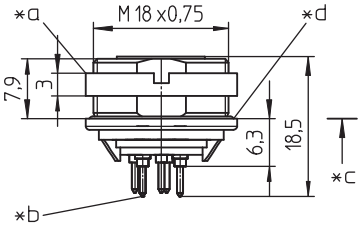

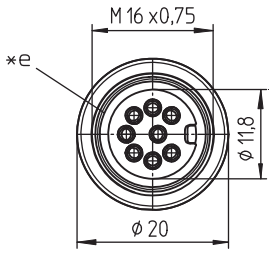

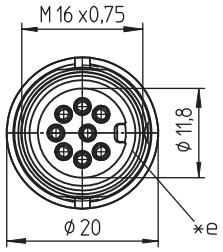

0306-2
0307-2

SWUM™-Einbaukupplung nach IEC 61076-2-106 und AISG-Spezifikation, IP 68/67, mit Schraubverschluss, für Leiterplatten, manuelle Lötung
0306-2: für Frontmontage
0307-2: für Rückseitenmontage

1.	**Temperaturbereich**	-40 °C/+85 °C
2.	**Werkstoffe**	
	Kontaktträger	PA, V2 nach UL 94
	Kontaktbuchse	CuZn, versilbert und flashvergoldet, im Lötbereich verzinnt
	Gehäuse	Zn-Druckguss, vernickelt
	Ringmutter	CuZn, vernickelt
	Dichtung	NBR
3.	**Mechanische Daten**	
	Steckkraft/Kontakt[1]	≤ 5,0 N
	Ziehkraft/Kontakt[1]	≥ 1,2 N
	Kontaktierung mit	Steckern 033..., 0365 Steckern nach IEC 61076-2-106 und IEC 60130-9
	Schutzart[2]	IP 68/67
4.	**Elektrische Daten** (bei T_U 20 °C)	
	Durchgangswiderstand	≤ 5 mΩ
	Bemessungsstrom	5 A
	Bemessungsspannung[3]	60 V AC
	Isolierstoffgruppe[3]	IIIa (IEC)/2 (UL) (CTI ≥ 350)
	Prüfspannung	1 kV/60 s
	Isolationswiderstand	> 10 GΩ

1 gemessen mit einem polierten Stahlstift, Nennmaß 1,5 mm
2 nach IEC 60529/DIN EN 60529
IP 68: dicht in verschraubtem Zustand; mit einem zugehörigen Gegenstück verschraubte Steckverbindung ist gegen Eindringen von Staub oder Feuchtigkeit geschützt
IP 67: dicht in ungestecktem Zustand (SWUM™); durch einen versehentlich ungeschützten ungesteckten Steckverbinder können Staub oder Feuchtigkeit nicht in das Geräteinnere eindringen
IP-X8-Anforderungen in Absprache zwischen Anwender und Hersteller
3 nach IEC 60664/DIN EN 60664, CTI für UL nach ANSI/UL 746 A

*a Mutter lose beigestellt
nut enclosed separately
écrou ajouté séparément

*b Lötstift
solder pin
plot à souder

*c Montagerichtung
mounting direction
direction de montage

*d O-Ring-Dichtung
O-ring gasket
anneau torique d'étanchéité

*e Flachdichtung
flat gasket
joint d'étanchéité plat

*f Einbauöffnung
port
ouverture d'emplacement

*g Verdrehschutz, Ausführung wahlweise
anti-rotation, alternative execution
protection antitorsion, exécution alternative

Leiterplattenlayouts siehe Seite 3.63
Printed circuit board layouts see page 3.63
Modèles des cartes imprimées voir à la page 3.63

Polbilder, von der Lötseite gesehen
Pin configurations, solder side view
Schémas de raccordement, vus du côté à souder

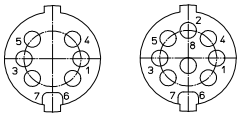

0306-2 06-1 0306-2 08-1
0307-2 06-1 0307-2 08-1

*f

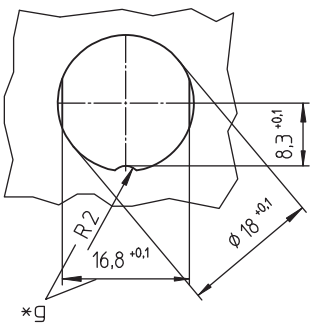

SWUM™-Rundsteckverbinder mit Schraubverschluss nach IEC 61076-2-106 und AISG-Spezifikation, IP 68
SWUM™ circular connectors with threaded joint acc. to IEC 61076-2-106 and AISG specification, IP 68
Connecteurs circulaires SWUM™ avec verrouillage à vis suivant CEI 61076-2-106 et spécification AISG, IP 68

0306-2
0307-2

SWUM™ chassis socket acc. to IEC 61076-2-106 and AISG specification, IP 68/67, with threaded joint, for printed circuit boards, manual soldering
0306-2: for front mounting
0307-2: for rear mounting

1.	**Temperature range**	-40 °C/+85 °C
2.	**Materials**	
	Body	PA, V2 according to UL 94
	Contact bush	CuZn, silvered and flash gilded tinned in solder area
	Housing	Zn diecast, nickeled
	Ring nut	CuZn, nickeled
	Gasket	NBR
3.	**Mechanical data**	
	Insertion force/contact[1]	≤ 5.0 N
	Withdrawal force/contact[1]	≥ 1.2 N
	Mating with	plugs 033..., 0365 plugs according to IEC 61076-2-106 and IEC 60130-9
	Protection[2]	IP 68/67
4.	**Electrical data** (at T_{amb} 20 °C)	
	Contact resistance	≤ 5 mΩ
	Rated current	5 A
	Rated voltage[3]	60 V AC
	Material group[3]	IIIa (IEC)/2 (UL) (CTI ≥ 350)
	Test voltage	1 kV/60 s
	Insulation resistance	> 10 GΩ

[1] measured with a polished steel pin, nominal thickness 1.5 mm
[2] according to IEC 60529/DIN EN 60529
IP 68: sealed in locked position; pair of appropriate connectors in locked position is sealed against ingress of dust and moisture
IP 67: sealed when unmated (SWUM™); no dust or moisture can ingress into the inside of the device through an unmated connector accidentially left unprotected
IP X8 requirements under agreement between user and manufacturer
[3] according to IEC 60664/DIN EN 60664, CTI for UL acc. to ANSI/UL 746 A

0306-2
0307-2

Embase femelle SWUM™ suivant CEI 61076-2-106 et spécification AISG, IP 68/67, avec verrouillage à vis, pour cartes imprimées, soudage manuel
0306-2: pour montage de front
0307-2: pour montage par derrière

1.	**Température d'utilisation**	-40 °C/+85 °C
2.	**Matériaux**	
	Corps isolant	PA, V2 suivant UL 94
	Prise de contact	CuZn, argenté et doré flash, étamé à la partie à souder
	Boîtier	Zn moulé sous pression, nickelé
	Écrou à anneau	CuZn, nickelé
	Joint d'étanchéité	NBR
3.	**Caractéristiques mécaniques**	
	Force d'insertion/contact[1]	≤ 5,0 N
	Force de séparation/contact[1]	≥ 1,2 N
	Raccordement avec	connecteurs mâles 033..., 0365 connecteurs mâles suivant CEI 61076-2-106 et CEI 60130-9
	Protection[2]	IP 68/67
4.	**Caractéristiques électriques** (à T_{amb} 20 °C)	
	Résistance de contact	≤ 5 mΩ
	Courant assigné	5 A
	Tension assignée[2]	60 V AC
	Groupe de matériau[2]	IIIa (CEI)/2 (UL) (CTI ≥ 350)
	Tension d'éssai	1 kV/60 s
	Résistance d'isolement	> 10 GΩ

[1] mesurée avec une tige d'acier poli, épaisseur nominale 1,5 mm
[2] suivant CEI 60529/DIN EN 60529
IP 68: étanche à l'état verrouillé; un pair de connecteurs approppriés à l'état verrouillé est protégé contre la poussière et l'humidité
IP 67: étanche à l'état non enfiché (SWUM™); ni poussière ni humidité ne peuvent entrer dans l'appareil au travers d'un connecteur non enfiché et non protégé par négligence
exigences IP X8 après entente entre utilisateur et fabricant
[3] suivant CEI 60664/DIN EN 60664, CTI pour UL suivant ANSI/UL 746 A

SWUM™

Dicht im ungesteckten Zustand

***S**ealed **W**hen **U**n**M**ated*

Étanche à l'état non enfiché

Bestellbezeichnung Designation Désignation	Polzahl Poles Pôles	Verpackungseinheit Package unit Unité d'emballage	
0306-2 06-1	**6**	**50**	
0306-2 08-1	**8**	**50**	
0307-2 06-1	**6**	**50**	
0307-2 08-1	**8**	**50**	

Verpackung: im Karton
Packaging: in a cardboard box
Emballage: dans un carton

Rundsteckverbinder mit Schraubverschluss nach IEC 61076-2-106, IP 40/IP 68
Circular connectors with threaded joint acc. to IEC 61076-2-106, IP 40/IP 68
Connecteurs circulaires avec verrouillage à vis suivant CEI 61076-2-106, IP 40/IP 68

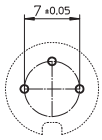

30
03

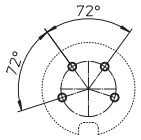

40
04

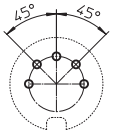

50
05

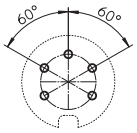

50/6
05-1

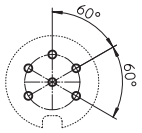

60
06

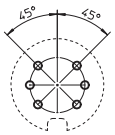

06-1

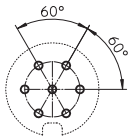

70
07

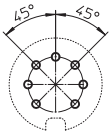

71
07-1

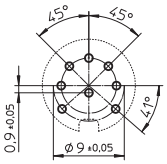

80
08

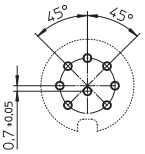

81
08-1

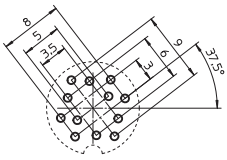

Stecker/plug/connecteur mâle

120
12

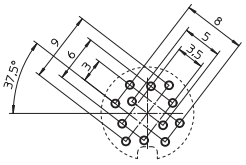

Kupplung/socket/connecteur femelle

120
12

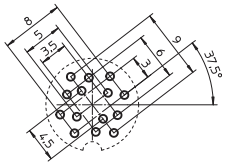

Stecker/plug/connecteur mâle

140
14

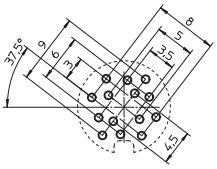

Kupplung/socket/connecteur femelle

140
14

Leiterplattenlayouts für Einbausteckverbinder, von der Bestückungsseite gesehen
Printed circuit board layouts for chassis connectors, components side view
Modèles de cartes imprimées pour embases, vus du côté à équiper

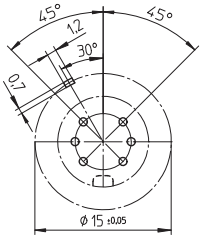

Stecker/plug/connecteur mâle

06-1

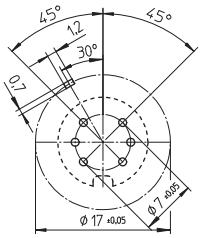

Kupplung/socket/connecteur femelle

06-1

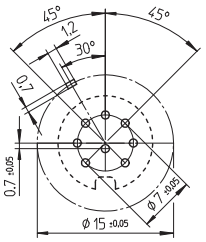

Stecker/plug/connecteur mâle

08-1

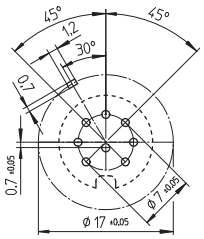

Kupplung/socket/connecteur femelle

08-1

Leiterplattenlayouts für Einbausteckverbinder mit Massekontakt, von der Bestückungsseite gesehen
Printed circuit board layouts for chassis connectors with ground contact, components side view
Modèles de cartes imprimées pour embases avec contact de masse, vus du côté à équiper





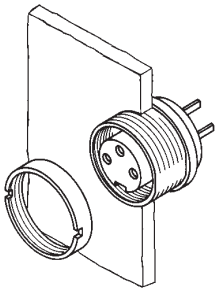

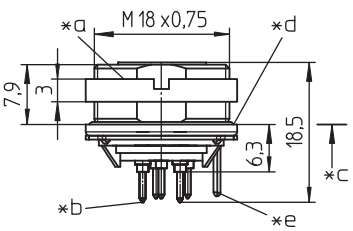

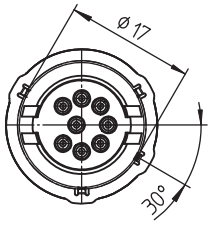

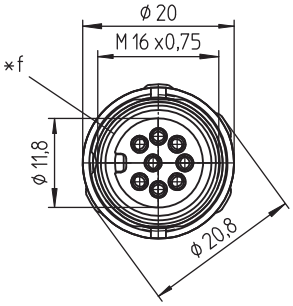

030798-2

SWUM™-Einbaukupplung nach IEC 61076-2-106 und AISG-Spezifikation, IP 68/67, mit Schraubverschluss und Massekontakt, für Leiterplatten, manuelle Lötung, für Rückseitenmontage

1.	**Temperaturbereich**	-40 °C/+85 °C
2.	**Werkstoffe**	
	Kontaktträger	PA, V2 nach UL 94
	Kontaktbuchse	CuZn, versilbert und flashvergoldet, im Lötbereich verzinnt
	Massekontakt	CuZn, unternickelt und verzinnt
	Gehäuse	Zn-Druckguss, vernickelt
	Ringmutter	CuZn, vernickelt
	Dichtung	NBR
3.	**Mechanische Daten**	
	Steckkraft/Kontakt[1]	≤ 5,0 N
	Ziehkraft/Kontakt[1]	≥ 1,2 N
	Kontaktierung mit	Steckern 033..., 0365 Steckern nach IEC 61076-2-106 und IEC 60130-9
	Schutzart[2]	IP 68/67
4.	**Elektrische Daten** (bei T_U 20 °C)	
	Durchgangswiderstand	≤ 5 mΩ
	Bemessungsstrom	5 A
	Bemessungsspannung[3]	60 V AC
	Isolierstoffgruppe[3]	IIIa (IEC)/2 (UL) (CTI ≥ 350)
	Prüfspannung	1 kV/60 s
	Isolationswiderstand	> 10 GΩ

1 gemessen mit einem polierten Stahlstift, Nennmaß 1,5 mm
2 nach IEC 60529/DIN EN 60529
IP 68: dicht in verschraubtem Zustand; mit einem zugehörigen Gegenstück verschraubte Steckverbindung ist gegen Eindringen von Staub oder Feuchtigkeit geschützt
IP 67: dicht in ungestecktem Zustand (SWUM™); durch einen versehentlich ungeschützten ungesteckten Steckverbinder können Staub oder Feuchtigkeit nicht in das Geräteinnere eindringen
IP-X8-Anforderungen in Absprache zwischen Anwender und Hersteller
3 nach IEC 60664/DIN EN 60664, CTI für UL nach ANSI/UL 746 A

*a Mutter lose beigestellt
nut enclosed separately
écrou ajouté séparément

*b Lötstift
solder pin
plot à souder

*c Montagerichtung
mounting direction
direction de montage

*d O-Ring-Dichtung
O-ring gasket
anneau torique d'étanchéité

*e Massekontakt
ground contact
contact pour mise à terre

*f Flachdichtung
flat gasket
joint d'étanchéité plat

*g Einbauöffnung
port
ouverture d'emplacement

*h Verdrehschutz, Ausführung wahlweise
anti-rotation, alternative execution
protection antitorsion, exécution alternative

Leiterplattenlayouts siehe Seite 3.63
Printed circuit board layouts see page 3.63
Modèles des cartes imprimées voir à la page 3.63

Polbilder, von der Lötseite gesehen
Pin configurations, solder side view
Schémas de raccordement, vus du côté à souder

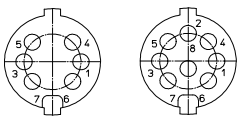

030798-2
06-1

030798-2
08-1

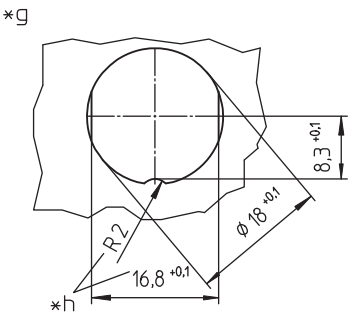

SWUM™-Rundsteckverbinder mit Schraubverschluss nach IEC 61076-2-106 und AISG-Spezifikation, IP 68
SWUM™ circular connectors with threaded joint acc. to IEC 61076-2-106 and AISG specification, IP 68
Connecteurs circulaires SWUM™ avec verrouillage à vis suivant CEI 61076-2-106 et spécification AISG, IP 68

030798-2

SWUM™ chassis socket acc. to IEC 61076-2-106 and AISG specification, IP 68/67, with threaded joint and ground contact, for printed circuit boards, manual soldering, for rear mounting

1.	**Temperature range**	-40 °C/+85 °C
2.	**Materials**	
	Body	PA, V2 according to UL 94
	Contact bush	CuZn, silvered and flash gilded tinned in solder area
	Ground contact	CuZn, pre-nickeled and tinned
	Housing	Zn diecast, nickeled
	Ring nut	CuZn, nickeled
	Gasket	NBR
3.	**Mechanical data**	
	Insertion force/contact[1]	≤ 5.0 N
	Withdrawal force/contact[1]	≥ 1.2 N
	Mating with	plugs 033..., 0365 plugs according to IEC 61076-2-106 and IEC 60130-9
	Protection[2]	IP 68/67
4.	**Electrical data** (at T_{amb} 20 °C)	
	Contact resistance	≤ 5 mΩ
	Rated current	5 A
	Rated voltage[3]	60 V AC
	Material group[3]	IIIa (IEC)/2 (UL) (CTI ≥ 350)
	Test voltage	1 kV/60 s
	Insulation resistance	> 10 GΩ

1 measured with a polished steel pin, nominal thickness 1.5 mm
2 according to IEC 60529/DIN EN 60529
IP 68: sealed in locked position; pair of appropriate connectors in locked position is sealed against ingress of dust and moisture
IP 67: sealed when unmated (SWUM™); no dust or moisture can ingress into the inside of the device through an unmated connector accidentially left unprotected
IP X8 requirements under agreement between user and manufacturer
3 according to IEC 60664/DIN EN 60664, CTI for UL acc. to ANSI/UL 746 A

030798-2

Embase femelle SWUM™ suivant CEI 61076-2-106 et spécification AISG, IP 68/67, avec verrouillage à vis et contact pour mise à terre, pour cartes imprimées, soudage manuel, pour montage par derrière

1.	**Température d'utilisation**	-40 °C/+85 °C
2.	**Matériaux**	
	Corps isolant	PA, V2 suivant UL 94
	Prise de contact	CuZn, argenté et doré flash, étamé à la partie à souder
	Contact pour mise à terre	CuZn, sous-nickelé et étamé
	Boîtier	Zn moulé sous pression, nickelé
	Écrou à anneau	CuZn, nickelé
	Joint d'étanchéité	NBR
3.	**Caractéristiques mécaniques**	
	Force d'insertion/contact[1]	≤ 5,0 N
	Force de séparation/contact[1]	≥ 1,2 N
	Raccordement avec	connecteurs mâles 033..., 0365 connecteurs mâles suivant CEI 61076-2-106 et CEI 60130-9
	Protection[2]	IP 68/67
4.	**Caractéristiques électriques** (à T_{amb} 20 °C)	
	Résistance de contact	≤ 5 mΩ
	Courant assigné	5 A
	Tension assignée[2]	60 V AC
	Groupe de matériau[2]	IIIa (CEI)/2 (UL) (CTI ≥ 350)
	Tension d'éssai	1 kV/60 s
	Résistance d'isolement	> 10 GΩ

1 mesurée avec une tige d'acier poli, épaisseur nominale 1,5 mm
2 suivant CEI 60529/DIN EN 60529
IP 68: étanche à l'état verrouillé; un pair de connecteurs appropriés à l'état verrouillé est protégé contre la poussière et l'humidité
IP 67: étanche à l'état non enfiché (SWUM™); ni poussière ni humidité ne peuvent entrer dans l'appareil au travers d'un connecteur non enfiché et non protégé par négligence
exigences IP X8 après entente entre utilisateur et fabricant
3 suivant CEI 60664/DIN EN 60664, CTI pour UL suivant ANSI/UL 746 A

SWUM™

Dicht im ungesteckten Zustand
***S**ealed **W**hen **U**n**M**ated*
Étanche à l'état non enfiché

Bestellbezeichnung Designation Désignation	Polzahl Poles Pôles	Verpackungseinheit Package unit Unité d'emballage	
030798-2 06-1	**6**	**50**	
030798-2 08-1	**8**	**50**	

Verpackung: im Karton
Packaging: in a cardboard box
Emballage: dans un carton

Rundsteckverbinder mit Schraubverschluss nach IEC 61076-2-106, IP 40/IP 68
Circular connectors with threaded joint acc. to IEC 61076-2-106, IP 40/IP 68
Connecteurs circulaires avec verrouillage à vis suivant CEI 61076-2-106, IP 40/IP 68

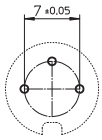

30
03

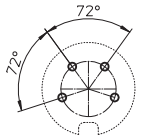

40
04

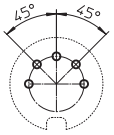

50
05

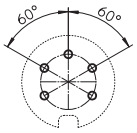

50/6
05-1

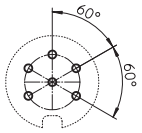

60
06

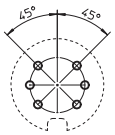

06-1

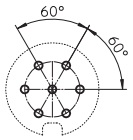

70
07

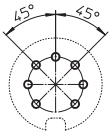

71
07-1

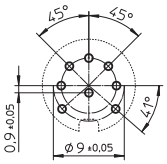

80
08

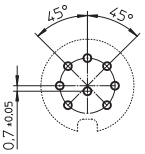

81
08-1

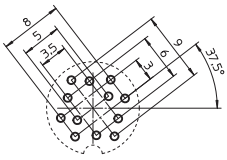

Stecker/plug/connecteur mâle

120
12

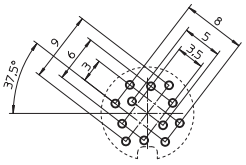

Kupplung/socket/connecteur femelle

120
12

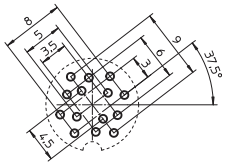

Stecker/plug/connecteur mâle

140
14

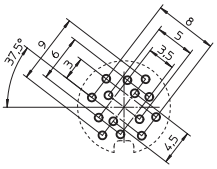

Kupplung/socket/connecteur femelle

140
14

Leiterplattenlayouts für Einbausteckverbinder, von der Bestückungsseite gesehen
Printed circuit board layouts for chassis connectors, components side view
Modèles de cartes imprimées pour embases, vus du côté à équiper

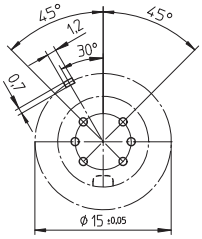

Stecker/plug/connecteur mâle

06-1

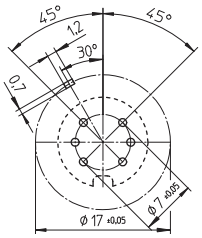

Kupplung/socket/connecteur femelle

06-1

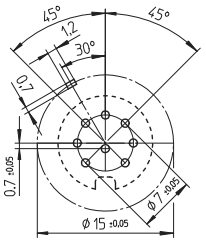

Stecker/plug/connecteur mâle

08-1

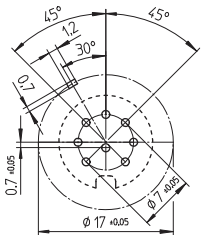

Kupplung/socket/connecteur femelle

08-1

Leiterplattenlayouts für Einbausteckverbinder mit Massekontakt, von der Bestückungsseite gesehen
Printed circuit board layouts for chassis connectors with ground contact, components side view
Modèles de cartes imprimées pour embases avec contact de masse, vus du côté à équiper



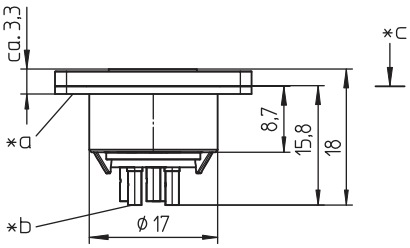

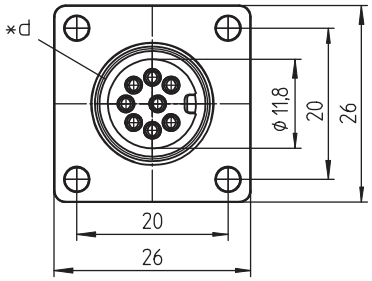

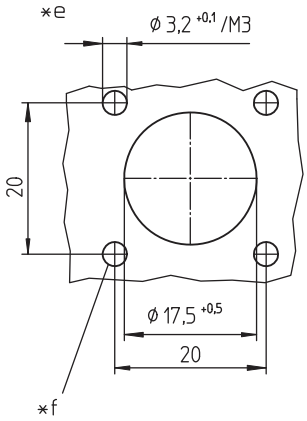

0308-2

SWUM™-Flansch-Einbaukupplung nach IEC 61076-2-106 und AISG-Spezifikation, IP 68/67, mit Schraubverschluss und Lötanschlüssen, für Frontmontage

1. Temperaturbereich	-40 °C/+85 °C
2. Werkstoffe	
Kontaktträger	PA, V2 nach UL 94
Kontaktbuchse	CuZn, versilbert und flashvergoldet
Gehäuse	Zn-Druckguss, vernickelt
Dichtung	NBR
3. Mechanische Daten	
Steckkraft/Kontakt[1]	≤ 5,0 N
Ziehkraft/Kontakt[1]	≥ 1,2 N
Kontaktierung mit	Steckern 033..., 0365 Steckern nach IEC 61076-2-106 und IEC 60130-9
Schutzart[2]	IP 68/67
Anschlussquerschnitt	≤ 0,75 mm²
4. Elektrische Daten (bei T_U 20 °C)	
Durchgangswiderstand	≤ 5 mΩ
Bemessungsstrom	5 A
Bemessungsspannung[3]	60 V AC
Isolierstoffgruppe[3]	IIIa (IEC)/2 (UL) (CTI ≥ 350)
Prüfspannung	1 kV/60 s
Isolationswiderstand	> 10 GΩ

[1] gemessen mit einem polierten Stahlstift, Nennmaß 1,5 mm
[2] nach IEC 60529/DIN EN 60529
IP 68: dicht in verschraubtem Zustand; mit einem zugehörigen Gegenstück verschraubte Steckverbindung ist gegen Eindringen von Staub oder Feuchtigkeit geschützt
IP 67: dicht in ungestecktem Zustand (SWUM™); durch einen versehentlich ungeschützten ungesteckten Steckverbinder können Staub oder Feuchtigkeit nicht in das Geräteinnere eindringen
IP-X8-Anforderungen in Absprache zwischen Anwender und Hersteller
[3] nach IEC 60664/DIN EN 60664, CTI für UL nach ANSI/UL 746 A

*a Flachdichtung
flat gasket
joint d'étanchéité plat

*b Lötkelch
bell-shaped solder terminal
plot à souder en forme de coupe

*c Montagerichtung
mounting direction
direction de montage

*d Flachdichtung
flat gasket
joint d'étanchéité plat

*e Einbauöffnung
port
ouverture d'emplacement

*f geeignete Schraubenabdichtung ist vorzusehen
provide for suitable sealing of screws
prévoir étanchement des écrous approprié

Polbilder, von der Lötseite gesehen
Pin configurations, solder side view
Schémas de raccordement, vus du côté à souder

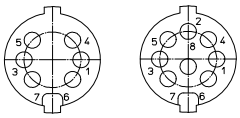

0308-206-1 0308-208-1

0308-2

SWUM™ flange chassis socket acc. to IEC 61076-2-106 and AISG specification, IP 68/67, with threaded joint and solder terminals, for front mounting

1.	**Temperature range**	-40 °C/+85 °C
2.	**Materials**	
	Body	PA, V2 according to UL 94
	Contact bush	CuZn, silvered and flash gilded
	Housing	Zn diecast, nickeled
	Gasket	NBR
3.	**Mechanical data**	
	Insertion force/contact[1]	≤ 5.0 N
	Withdrawal force/contact[1]	≥ 1.2 N
	Mating with	plugs 033..., 0365 plugs according to IEC 61076-2-106 and IEC 60130-9
	Protection[2]	IP 68/67
	Wire section	≤ 0.75 mm²
4.	**Electrical data** (at T_{amb} 20 °C)	
	Contact resistance	≤ 5 mΩ
	Rated current	5 A
	Rated voltage[3]	60 V AC
	Material group[3]	IIIa (IEC)/2 (UL) (CTI ≥ 350)
	Test voltage	1 kV/60 s
	Insulation resistance	> 10 GΩ

[1] measured with a polished steel pin, nominal thickness 1.5 mm
[2] according to IEC 60529/DIN EN 60529
IP 68: sealed in locked position; pair of appropriate connectors in locked position is sealed against ingress of dust and moisture
IP 67: sealed when unmated (SWUM™); no dust or moisture can ingress into the inside of the device through an unmated connector accidentially left unprotected
IP X8 requirements under agreement between user and manufacturer
[3] according to IEC 60664/DIN EN 60664, CTI for UL acc. to ANSI/UL 746 A

0308-2

Embase femelle SWUM™ suivant CEI 61076-2-106 et spécification AISG, IP 68/67, avec verrouillage à vis et connexion par soudure, pour montage de front

1.	**Température d'utilisation**	-40 °C/+85 °C
2.	**Matériaux**	
	Corps isolant	PA, V2 suivant UL 94
	Prise de contact	CuZn, argenté et doré flash
	Boîtier	Zn moulé sous pression, nickelé
	Joint d'étanchéité	NBR
3.	**Caractéristiques mécaniques**	
	Force d'insertion/contact[1]	≤ 5,0 N
	Force de séparation/contact[1]	≥ 1,2 N
	Raccordement avec	connecteurs mâles 033..., 0365 connecteurs mâles suivant CEI 61076-2-106 et CEI 60130-9
	Protection[2]	IP 68/67
	Section de raccordement de fil	≤ 0,75 mm²
4.	**Caractéristiques électriques** (à T_{amb} 20 °C)	
	Résistance de contact	≤ 5 mΩ
	Courant assigné	5 A
	Tension assignée[2]	60 V AC
	Groupe de matériau[2]	IIIa (CEI)/2 (UL) (CTI ≥ 350)
	Tension d'éssai	1 kV/60 s
	Résistance d'isolement	> 10 GΩ

[1] mesurée avec une tige d'acier poli, épaisseur nominale 1,5 mm
[2] suivant CEI 60529/DIN EN 60529
IP 68: étanche à l'état verrouillé; un pair de connecteurs appropriés à l'état verrouillé est protégé contre la poussière et l'humidité
IP 67: étanche à l'état non enfiché (SWUM™); ni poussière ni humidité ne peuvent entrer dans l'appareil au travers d'un connecteur non enfiché et non protégé par négligence
exigences IP X8 après entente entre utilisateur et fabricant
[3] suivant CEI 60664/DIN EN 60664, CTI pour UL suivant ANSI/UL 746 A

SWUM™

Dicht im ungesteckten Zustand
***S**ealed **W**hen **U**n**M**ated*
Étanche à l'état non enfiché

Bestellbezeichnung Designation Désignation	Polzahl Poles Pôles	Verpackungseinheit Package unit Unité d'emballage	
0308-2 06-1	**6**	**50**	
0308-2 08-1	**8**	**50**	

Verpackung: im Karton
Packaging: in a cardboard box
Emballage: dans un carton



0315-1 U

Einbaustecker nach nach IEC 61076-2-106 und AISG-Spezifikation, IP 68, mit Schraubverschluss, mit Kabel konfektioniert und im Lötbereich vergossen, für Rückseitenmontage

1. Temperaturbereich -40 °C/+85 °C

2. Werkstoffe

Kontaktträger	PA GF
Kontaktstift	CuZn, untersilbert und vergoldet
Gehäuse	Zn-Druckguss, unterkupfert und vernickelt
Ringmutter	CuZn, vernickelt
Dichtung	NBR

3. Mechanische Daten

Kontaktierung mit	Kupplungen 032..., 036... Kupplungen nach IEC 61076-2-106 und IEC 60130-9
Schutzart[1]	IP 68

Leitungsspezifikation und andere Leitungsmaße auf Anfrage

4. Elektrische Daten

Bemessungsstrom	5 A
Bemessungsspannung[2]	60 V AC
Prüfspannung	1,0 kV eff.
Isolationswiderstand	> 10 GΩ
Kontaktkapazität	~ 3 pF

[1] nach DIN EN 60529, nur in verschraubtem Zustand mit einem dazugehörigen Gegenstück, IP-X8-Anforderungen in Absprache zwischen Anwender und Hersteller

[2] nach VDE 0110/IEC 60664

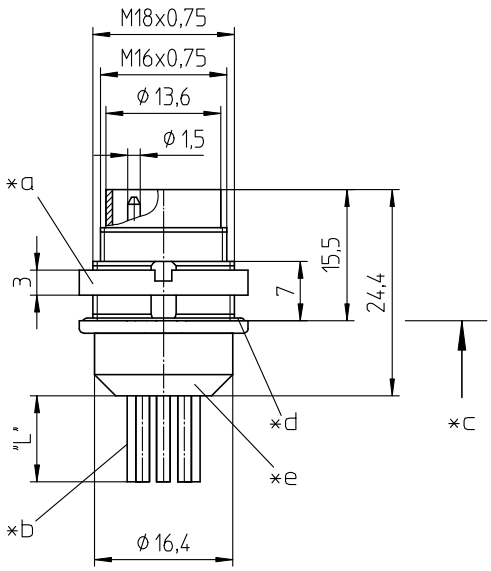

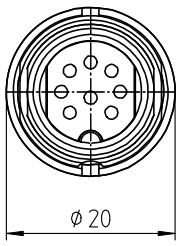

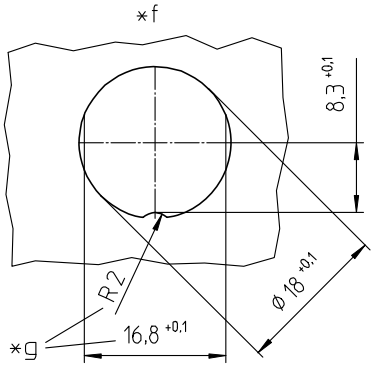

*a Mutter lose beigestellt
nut enclosed separately
écrou ajouté séparément

*b Litzenleitung 0,34 mm² (AWG 22), 7 x ∅ 0,26 mm
stranded wire 0.34 mm² (AWG 22), 7 x ∅ 0.26 mm
fil multibrin 0,34 mm² (AWG 22), 7 x ∅ 0,26 mm

*c Montagerichtung
mounting direction
direction de montage

*d O-Ring-Dichtung
O-ring gasket
anneau torique d'étanchéité

*e Lötbereich vergossen
solder area potted
partie soudée encapsulée

*f Einbauöffnung
port
ouverture d'emplacement

*g Verdrehschutz, Ausführung wahlweise
anti-rotation, alternative execution
protection antitorsion, exécution alternative

Polbild, von der Lötseite gesehen
Pin configuration, solder side view
Schéma de raccordement, vu du côté à souder

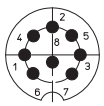

0315-1 08-1 U

Kontakt Contact	Farbbelegung	Color assignment	Affectation des couleurs
1	violett	violet	violet
2	rot	red	rouge
3	grün	green	vert
4	weiß	white	blanc
5	schwarz	black	noir
6	grau	grey	gris
7	blau	blue	bleu
8	braun	brown	brun

0315-1 U

Chassis plug acc. to IEC 61076-2-106 and AISG specification, IP 68, with threaded joint, cables and potted solder area, for rear mounting

1. Temperature range -40 °C/+85 °C

2. Materials

Body	PA GF
Contact pin	CuZn, pre-silvered and gilded
Housing	Zn diecast, pre-coppered and nickeled
Ring nut	CuZn, nickeled
Gasket	NBR

3. Mechanical data

Mating with	sockets 032..., 036... sockets according to IEC 61076-2-106 and IEC 60130-9
Protection[1]	IP 68

Conductor specification and other conductor dimensions on request

4. Electrical data

Rated current	5 A
Rated voltage[2]	60 V AC
Test voltage	1,0 kV eff.
Insulation resistance	> 10 GΩ
Contact capacitance	~ 3 pF

[1] according to DIN EN 60529, only in locked position with a proper counter part, IP X8 requirements under agreement between user and manufacturer
[2] according to VDE 0110/IEC 60664

0315-1 U

Embase mâle suivant CEI 61076-2-106 et spécification AISG, IP 68, avec verrouillage à vis, câbles et partie soudée encapsulée, pour montage par derrière

1. Température d'utilisation -40 °C/+85 °C

2. Matériaux

Corps isolant	PA GF
Contact à broche	CuZn, sous-argenté et doré
Boîtier	Zn moulé sous pression, sous-cuivré et nickelé
Écrou à anneau	CuZn, nickelé
Joint d'étanchéité	NBR

3. Caractéristiques mécaniques

Raccordement avec	connecteurs femelles 032..., 036... connecteurs femelles suivant CEI 61076-2-106 et CEI 60130-9
Protection[1]	IP 68

Spécification des conducteurs et autres dimensions de conducteurs sur demande

4. Caractéristiques électriques

Courant assigné	5 A
Tension assignée[2]	60 V AC
Tension d'éssai	1,0 kV eff.
Résistance d'isolement	> 10 GΩ
Capacité de contact	~ 3 pF

[1] suivant DIN EN 60529, uniquement à l'état verrouillé avec un propre pendant, exigences IP X8 après entente entre utilisateur et fabricant
[2] suivant VDE 0110/CEI 60664

Bestellbezeichnung Designation Désignation	Polzahl Poles Pôles	VE PU UE		Standardabmessungen Standard dimensions Dimensions standard	
				L (mm)	(mm²)
0315-1 08-1 U	**8**	**50**		**140**	**0,34** (AWG 22)

Verpackung: im Karton
Packaging: in a cardboard box
Emballage: dans un carton



0305-1 U

Einbaukupplung nach IEC 61076-2-106 und AISG-Spezifikation, IP 68, mit Schraubverschluss, mit Kabel konfektioniert und im Lötbereich vergossen, für Rückseitenmontage

1. Temperaturbereich -40 °C/+85 °C

2. Werkstoffe

Kontaktträger	PA GF
Kontaktbuchse	CuZn, untersilbert und vergoldet
Gehäuse	Zn-Druckguss, unterkupfert und vernickelt
Ringmutter	CuZn, vernickelt
Dichtung	NBR

3. Mechanische Daten

Steckkraft/Kontakt[1]	< 5,0 N
Ziehkraft/Kontakt[1]	> 1,2 N
Kontaktierung mit	Steckern 033..., 036... Steckern nach IEC 61076-2-106 und IEC 60130-9
Schutzart[2]	IP 68

Leitungsspezifikation und andere Leitungsmaße auf Anfrage

4. Elektrische Daten

Durchgangswiderstand	≤ 5 mΩ
Bemessungsstrom	5 A
Bemessungsspannung[3]	60 V AC
Prüfspannung	1,0 kV eff.
Isolationswiderstand	> 10 GΩ
Kontaktkapazität	~ 3 pF

1 gemessen mit einem polierten Stahlstift, Nennmaß 1,5 mm
2 nach DIN EN 60529, nur in verschraubtem Zustand mit einem dazugehörigen Gegenstück, IP-X8-Anforderungen in Absprache zwischen Anwender und Hersteller
3 nach VDE 0110/IEC 60664

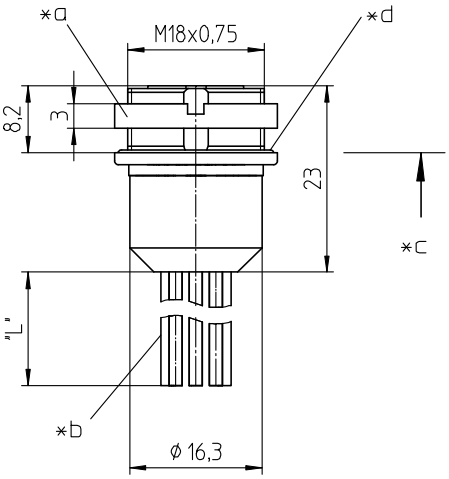

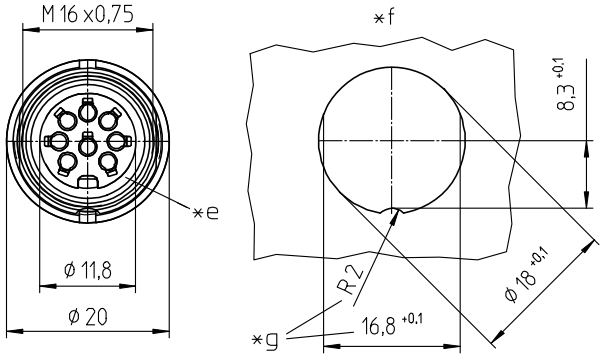

*a Mutter lose beigestellt
nut enclosed separately
écrou ajouté séparément

*b Litzenleitung 0,34 mm² (AWG 22), 7 x ∅ 0,26 mm
stranded wire 0.34 mm² (AWG 22), 7 x ∅ 0.26 mm
fil multibrin 0,34 mm² (AWG 22), 7 x ∅ 0,26 mm

*c Montagerichtung
mounting direction
direction de montage

*d O-Ring-Dichtung
O-ring gasket
anneau torique d'étanchéité

*e Flachdichtung
flat gasket
joint d'étanchéité plat

*f Einbauöffnung
port
ouverture d'emplacement

*g Verdrehschutz, Ausführung wahlweise
anti-rotation, alternative execution
protection antitorsion, exécution alternative

Polbild, von der Lötseite gesehen
Pin configuration, solder side view
Schéma de raccordement, vu du côté à souder

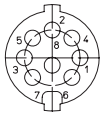

Kontakt Contact	Farbbelegung	Color assignment	Affectation des couleurs
1	violett	violet	violet
2	rot	red	rouge
3	grün	green	vert
4	weiß	white	blanc
5	schwarz	black	noir
6	grau	grey	gris
7	blau	blue	bleu
8	braun	brown	brun

0305-1 08-1 U

0305-1 U

Chassis socket acc. to IEC 61076-2-106 and AISG specification, IP 68, with threaded joint, cables and potted solder area, for rear mounting

1. Temperature range -40 °C/+85 °C

2. Materials

Body	PA GF
Contact bush	CuZn, pre-silvered and gilded
Housing	Zn diecast, pre-coppered and nickeled
Ring nut	CuZn, nickeled
Gasket	NBR

3. Mechanical data

Insertion force/contact[1]	< 5.0 N
Withdrawal force/contact[1]	> 1.2 N
Mating with	plugs 033..., 036... plugs according to IEC 61076-2-106 and IEC 60130-9
Protection[2]	IP 68

Conductor specification and other conductor dimensions on request

4. Electrical data

Contact resistance	≤ 5 mΩ
Rated current	5 A
Rated voltage[3]	60 V AC
Test voltage	1,0 kV eff.
Insulation resistance	> 10 GΩ
Contact capacitance	~ 3 pF

[1] measured with a polished steel pin, nominal thickness 1.5 mm
[2] according to DIN EN 60529, only in locked position with a proper counter part, IP X8 requirements under agreement between user and manufacturer
[3] according to VDE 0110/IEC 60664

0305-1 U

Embase femelle suivant CEI 61076-2-106 et spécification AISG, IP 68, avec verrouillage à vis, câbles et partie soudée encapsulée, pour montage par derrière

1. Température d'utilisation -40 °C/+85 °C

2. Matériaux

Corps isolant	PA GF
Prise de contact	CuZn, sous-argenté et doré
Boîtier	Zn moulé sous pression, sous-cuivré et nickelé
Écrou à anneau	CuZn, nickelé
Joint d'étanchéité	NBR

3. Caractéristiques mécaniques

Force d'insertion/contact[1]	< 5,0 N
Force de séparation/contact[1]	> 1,2 N
Raccordement avec	connecteurs mâles 033..., 036... connecteurs mâles suivant CEI 61076-2-106 et CEI 60130-9
Protection[2]	IP 68

Spécification des conducteurs et autres dimensions de conducteurs sur demande

4. Caractéristiques électriques

Résistance de contact	≤ 5 mΩ
Courant assigné	5 A
Tension assignée[3]	60 V AC
Tension d'éssai	1,0 kV eff.
Résistance d'isolement	> 10 GΩ
Capacité de contact	~ 3 pF

[1] mesurée avec une tige d'acier poli, épaisseur nominale 1,5 mm
[2] suivant DIN EN 60529, uniquement à l'état verrouillé avec un propre pendant, exigences IP X8 après entente entre utilisateur et fabricant
[3] suivant VDE 0110/CEI 60664

Bestellbezeichnung Designation Désignation	Polzahl Poles Pôles	VE PU UE		Standardabmessungen Standard dimensions Dimensions standard L (mm)	(mm²)
0305-1 08-1 U	**8**	**50**		**140**	**0,34** (AWG 22)

Verpackung: im Karton
Packaging: in a cardboard box
Emballage: dans un carton

Rundsteckverbinder mit Schraubverschluss nach IEC 61076-2-106, IP 40/IP 68
Circular connectors with threaded joint acc. to IEC 61076-2-106, IP 40/IP 68
Connecteurs circulaires avec verrouillage à vis suivant CEI 61076-2-106, IP 40/IP 68



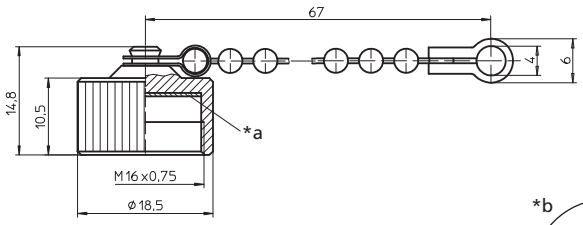



*a Dichtung
gasket
joint d'étanchéité

*b Kunststoffkette auf Anfrage
plastic chain on request
chaîne en plastique sur demande

Bestellbezeichnung Designation Désignation	Verpackungseinheit (VE) Package unit (PU) Unité d'emballage (UE)
0383	**50**
0381 C 03 VP15	**50**

Verpackung: im Karton
Packaging: in a cardboard box
Emballage: dans un carton

0383

Schutzkappe für Stecker, IP 68
031..., 033..., 0365, SFV, SGR, SGV, SV, WSV
0383: mit Kette
0381 C 03 VP15: ohne Kette

1. Werkstoffe

Kappe	CuZn, vernickelt
Dichtung	NBR
Kette	CuZn, unternickelt und verchromt

Protecting cap for plugs, IP 68
031..., 033..., 0365, SFV, SGR, SGV, SV, WSV
0383: with chain
0381 C 03 VP15: without chain

1. Materials

Cap	CuZn, nickeled
Gasket	NBR
Chain	CuZn, pre-nickeled and chromed

Couvercle protecteur pour connecteurs mâles, IP 68
031..., 033..., 0365, SFV, SGR, SGV, SV, WSV
0383: avec chaîne
0381 C 03 VP15: sans chaîne

1. Matériaux

Couvercle	CuZn, nickelé
Joint d'étanchéité	NBR
Chaîne	CuZn, sous-nickelé et chromé



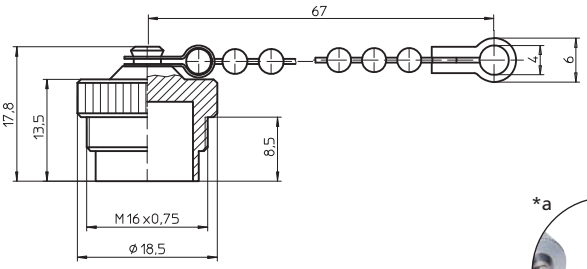

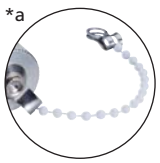

*a Kunststoffkette auf Anfrage
plastic chain on request
chaîne en plastique sur demande

Bestellbezeichnung Designation Désignation	Verpackungseinheit (VE) Package unit (PU) Unité d'emballage (UE)
0381	**50**
0381 C 02 VP15	**50**

Verpackung: im Karton
Packaging: in a cardboard box
Emballage: dans un carton

0381

Schutzkappe für Kupplungen, IP 68
030..., 032..., 0360, 0362, 036297, 0363, KFR, KFV, KGR, KGV, KV, WKV
0381: mit Kette
0381 C 02 VP15: ohne Kette

1. Werkstoffe

Kappe	CuZn, vernickelt
Kette	CuZn, unternickelt und verchromt

Protecting cap for sockets, IP 68
030..., 032..., 0360, 0362, 036297, 0363, KFR, KFV, KGR, KGV, KV, WKV
0381: with chain
0381 C 02 VP15: without chain

1. Materials

Cap	CuZn, nickeled
Chain	CuZn, pre-nickeled and chromed

Couvercle protecteur pour connecteurs femelles, IP 68
030..., 032..., 0360, 0362, 036297, 0363, KFR, KFV, KGR, KGV, KV, WKV
0381: avec chaîne
0381 C 02 VP15: sans chaîne

1. Matériaux

Couvercle	CuZn, nickelé
Chaîne	CuZn, sous-nickelé et chromé

Rundsteckverbinder mit Schraubverschluss nach IEC 60130-9, IP 40/IP 68
Circular connectors with threaded joint acc. to IEC 60130-9, IP 40/IP 68
Connecteurs circulaires avec verrouillage à vis suivant CEI 60130-9, IP 40/IP 68



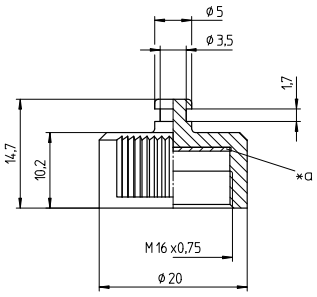

*a Dichtung
gasket
joint d'étanchéité

Bestellbezeichung Designation Désignation	Verpackungseinheit (VE) Package unit (PU) Unité d'emballage (UE)
0388	**50**

Verpackung: im Karton
Packaging: in a cardboard box
Emballage: dans un carton

0388

Schutzkappe für Stecker, IP 68
031..., 033..., 0365, SFV, SGR, SGV, SV, WSV

1. Temperaturbereich	-40 °C/+85 °C
2. Werkstoffe	
Kappe	PC
Dichtung	NBR

Protecting cap for plugs, IP 68
031..., 033..., 0365, SFV, SGR, SGV, SV, WSV

1. Temperature range	-40 °C/+85 °C
2. Materials	
Cap	PC
Gasket	NBR

Couvercle protecteur pour connecteurs mâles, IP 68
031..., 033..., 0365, SFV, SGR, SGV, SV, WSV

1. Température d'utilisation	-40 °C/+85 °C
2. Matériaux	
Couvercle	PC
Joint d'étanchéité	NBR



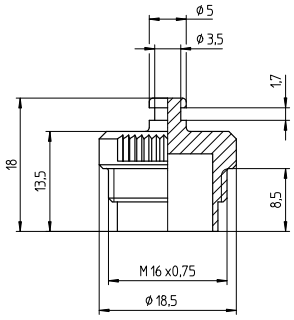

Bestellbezeichung Designation Désignation	Verpackungseinheit (VE) Package unit (PU) Unité d'emballage (UE)
0387	**50**

Verpackung: im Karton
Packaging: in a cardboard box
Emballage: dans un carton

0387

Schutzkappe für Kupplungen, IP 68
030..., 032..., 0360, 0362..., 0363, KFR, KFV, KGR, KGV, KV, WKV

1. Temperaturbereich	-40 °C/+85 °C
2. Werkstoffe	
Kappe	PC

Protecting cap for sockets, IP 68
030..., 032..., 0360, 0362..., 0363, KFR, KFV, KGR, KGV, KV, WKV

1. Temperature range	-40 °C/+85 °C
2. Materials	
Cap	PC

Couvercle protecteur pour connecteurs femelles, IP 68
030..., 032..., 0360, 0362..., 0363, KFR, KFV, KGR, KGV, KV, WKV

1. Température d'utilisation	-40 °C/+85 °C
2. Matériaux	
Couvercle	PC

Rundsteckverbinder mit Schraubverschluss nach IEC 61076-2-106, IP 40/IP 68
Circular connectors with threaded joint acc. to IEC 61076-2-106, IP 40/IP 68
Connecteurs circulaires avec verrouillage à vis suivant CEI 61076-2-106, IP 40/IP 68



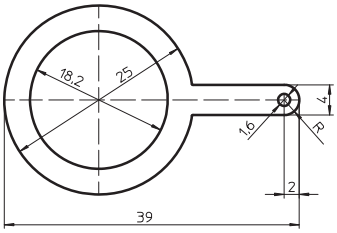

Bestellbezeichnung Designation Désignation	Verpackungseinheit (VE) Package unit (PU) Unité d'emballage (UE)
0382	**50**

Verpackung: im Karton
Packaging: in a cardboard box
Emballage: dans un carton

0382

Schirmring für Einbaustecker und -kupplungen bei Frontmontage

1. Werkstoff CuZn, unternickelt und verzinnt

Shielding ring for chassis plugs and sockets with front mounting

1. Material CuZn, pre-nickeled and tinned

Bague de blindage pour embases montées de front

1. Matériau CuZn, sous-nickelé et étamé



0384



0385

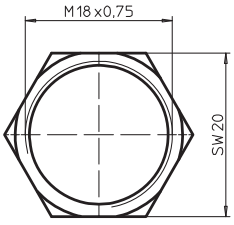

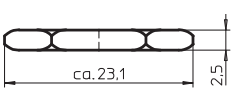

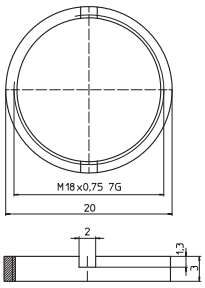

Bestellbezeichnung Designation Désignation	Verpackungseinheit (VE) Package unit (PU) Unité d'emballage (UE)
0384	**100**
0385	**100**

Verpackung: im Karton
Packaging: in a cardboard box
Emballage: dans un carton

0384
0385

Muttern für Einbaustecker und -kupplungen
0384: Sechskantmutter
0385: Schlitzmutter

1. Werkstoff CuZn, vernickelt

Nuts for chassis plugs and sockets
0384: hexagonal nut
0385: slit nut

1. Material CuZn, nickeled

Écrous pour embases
0384: écrou hexagonal
0385: écrou à fentes

1. Matériau CuZn, nickelé

Rundsteckverbinder mit Schraubverschluss nach IEC 61076-2-106, IP 40/IP 68
Circular connectors with threaded joint acc. to IEC 61076-2-106, IP 40/IP 68
Connecteurs circulaires avec verrouillage à vis suivant CEI 61076-2-106, IP 40/IP 68



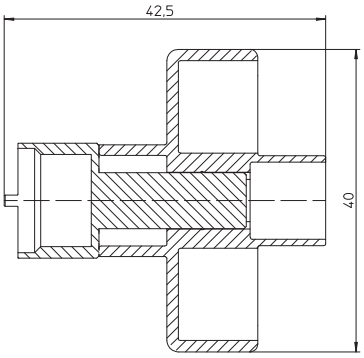

0380

Montageschlüssel für Stecker und Kupplungen
032..., 033..., 0360, 0365

Wrench for plugs and sockets
032..., 033..., 0360, 0365

Clé de montage pour connecteurs
032..., 033..., 0360, 0365

Bestellbezeichnung Designation Désignation	Verpackungseinheit (VE) Package unit (PU) Unité d'emballage (UE)
0380	**1**

Verpackung: im Karton
Packaging: in a cardboard box
Emballage: dans un carton



ZMS 20

Montageschlüssel für Einbaustecker und -kupplungen
030..., 031..., 0362, 0363, KFR, KFV, KGR, KGV, SFV, SGR, SGV

Wrench for chassis connectors
030..., 031..., 0362, 0363, KFR, KFV, KGR, KGV, SFV, SGR, SGV

Clé de montage pour embases
030..., 031..., 0362, 0363, KFR, KFV, KGR, KGV, SFV, SGR, SGV

Bestellbezeichnung Designation Désignation	Verpackungseinheit (VE) Package unit (PU) Unité d'emballage (UE)
ZMS 20	**1**

Verpackung: im Karton
Packaging: in a cardboard box
Emballage: dans un carton

Rundsteckverbinder mit Schraubverschluss nach IEC 61076-2-106, IP 40/IP 68
Circular connectors with threaded joint acc. to IEC 61076-2-106, IP 40/IP 68
Connecteurs circulaires avec verrouillage à vis suivant CEI 61076-2-106, IP 40/IP 68

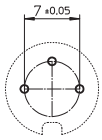

30
03

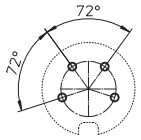

40
04

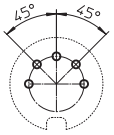

50
05

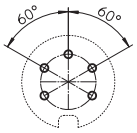

50/6
05-1

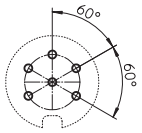

60
06

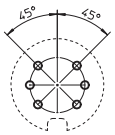

06-1

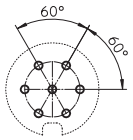

70
07

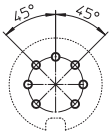

71
07-1

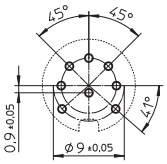

80
08

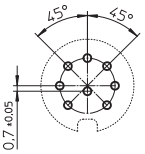

81
08-1

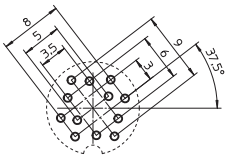

Stecker/plug/connecteur mâle

120
12

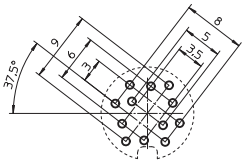

Kupplung/socket/connecteur femelle

120
12

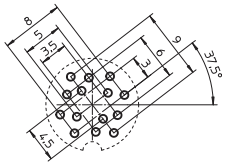

Stecker/plug/connecteur mâle

140
14

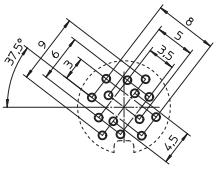

Kupplung/socket/connecteur femelle

140
14

Leiterplattenlayouts für Einbausteckverbinder, von der Bestückungsseite gesehen
Printed circuit board layouts for chassis connectors, components side view
Modèles de cartes imprimées pour embases, vus du côté à équiper

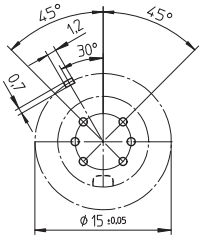

Stecker/plug/connecteur mâle

06-1

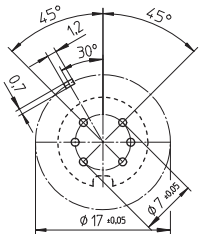

Kupplung/socket/connecteur femelle

06-1

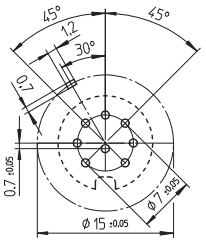

Stecker/plug/connecteur mâle

08-1

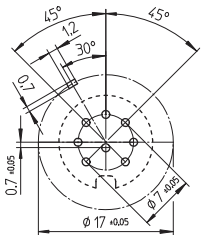

Kupplung/socket/connecteur femelle

08-1

Leiterplattenlayouts für Einbausteckverbinder mit Massekontakt, von der Bestückungsseite gesehen
Printed circuit board layouts for chassis connectors with ground contact, components side view
Modèles de cartes imprimées pour embases avec contact de masse, vus du côté à équiper

Elektromagnetische Verträglichkeit (EMV)
Electromagnetic compatibility (EMC)
Compatibilité électromagnétique

Steckverbinder-Kombinationen
connector combinations
combinaisons des connecteurs
0322, **0322-1**, **0360**, **0332**, **0332-1**, **0365**

Schirmdämpfung nach VG 95214-12
(Triaxialmethode KS 12 B)

Attenuation acc. to VG 95214-12
(triaxial method KS 12 B)

Atténuation suivant VG 95214-12
(méthode triaxiale KS 12 B)

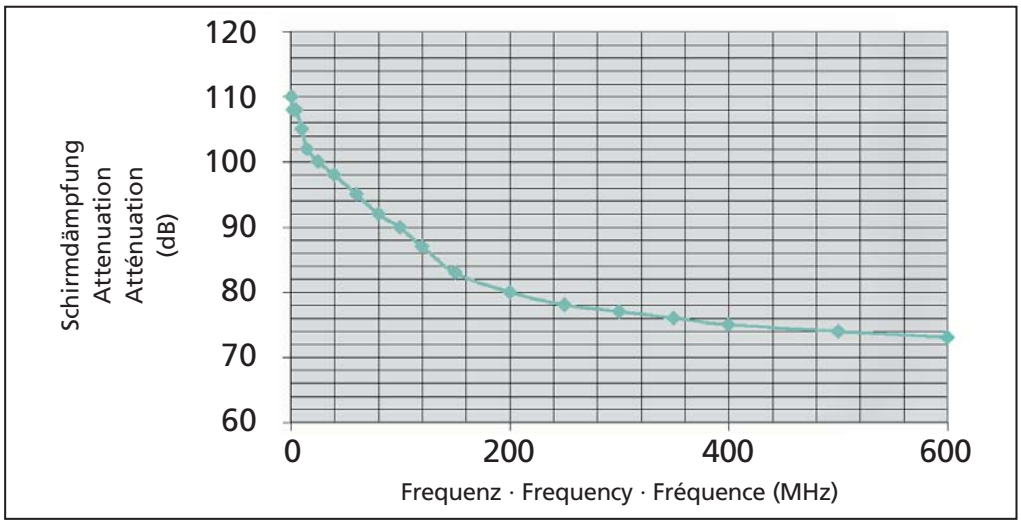



24

USB- und IEEE-1394-Steckverbinder

USB and IEEE 1394 connectors

Connecteurs USB et IEEE 1394

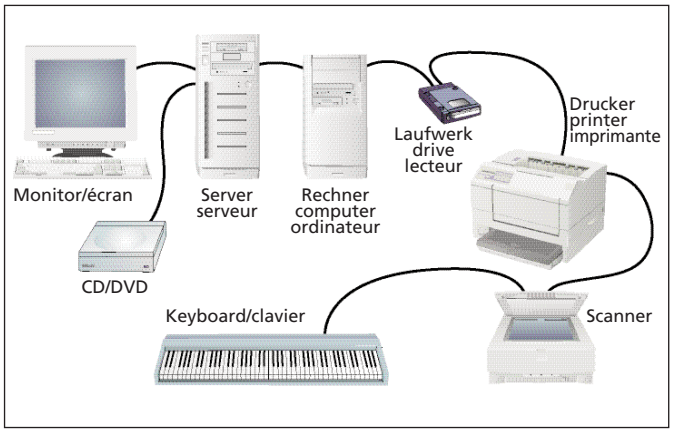





USB-Steckverbinder
- für Signal- und Kleinlastströme bis 1 A
- nach USB-2.0-Spezifikation
- Datenübertragungsraten von bis zu 480 Mbit/s
- zahlreiche Einbauteiltypen

USB connectors
- for signal and low load currents up to 1 A
- according to USB 2.0 specification
- data transmission rates of up to 480 Mbit/s
- numerous types of chassis parts

Connecteurs USB
- pour les courrants de signaux et de petites charges jusqu'à 1 A
- suivant la spécification USB 2.0
- taux de transfert de données jusqu'à 480 Mbit/s
- large diversité d'embases

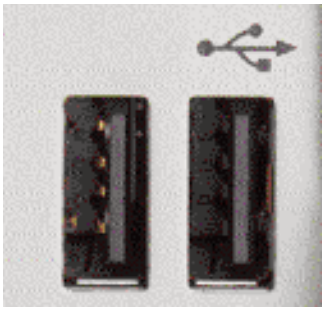

Lumberg Connect ist aktives Mitglied des USB Implementers Forum (USB-IF), einer gemeinnützigen Plattform für die Weiterentwicklung und Implementierung der USB-Technologie. USB ist der einfache, problemlose Standard, um Peripheriegeräte an Computer anzuschließen.

Lumberg Connect is an active member of the USB Implementers Forum (USB-IF), a non-profit corporation that provides a platform for the advancement and adoption of Universal Serial Bus technology. USB is the no-hassle standard for connecting peripherals to computers.

Lumberg Connect est un membre actif du USB Implementers Forum (USB-IF), une plate-forme d'utilité public pour l'évolution et l'implémentation de la technologie USB. USB est le standard facil pour connecter des périphériques à l'ordinateur.







Für die Automobilindustrie entwickelt Lumberg auch kundenspezifische Aux-Eingänge mit Klinken-, RCA- oder USB-Schnittstellen.

For automotive applications, Lumberg also develops customer-specific aux-in receptacles with jack, RCA or USB interface.

Lumberg développe aussi des embases aux-in aux interfaces jack, RCA ou USB spécifiques aux clients, pour des applications automobiles.

Lumberg
passion for connections

Übersicht – USB- und IEEE-1394-Steckverbinder
Overview – USB and IEEE 1394 connectors
Vue d'ensemble – Connecteurs USB et IEEE 1394



FireWire



1394 SM
TRADE ASSOCIATION

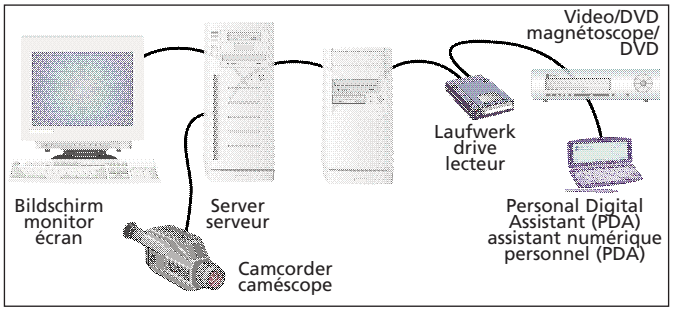

IEEE-1394-Steckverbinder

- auch bekannt als FireWire® und i.LINK®
- für Signal- und Kleinlastströme bis 1 A
- Datenübertragungsraten von bis zu 400 Mbit/s
- Beta-Steckverbinder für volle Datenrate und Bilingual-Versionen für niedrigere IEEE-1394-Signalraten

IEEE 1394 connectors

- also known as FireWire® and i.LINK®
- for signal and low load currents up to 1 A
- data transmission rates of up to 400 Mbit/s
- beta connectors for full data rates and bilingual versions for lower IEEE 1394 signal rates

Connecteurs IEEE 1394

- Aussi connu comme FireWire® et i.LINK®
- pour les courrants de signaux et de petites charges jusqu'à 1 A
- taux de transfert de données jusqu'à 400 Mbit/s
- connecteurs bêta pour le plein taux et versions bilingues pour les taux IEEE 1394 plus bas

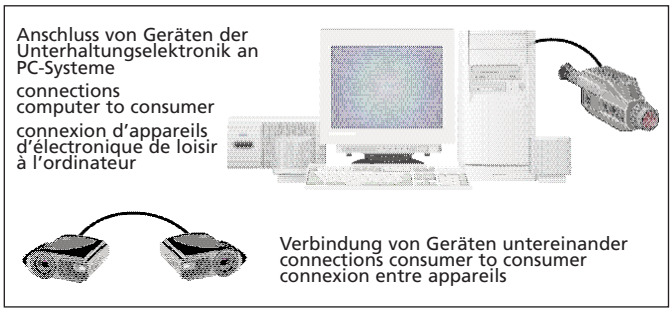





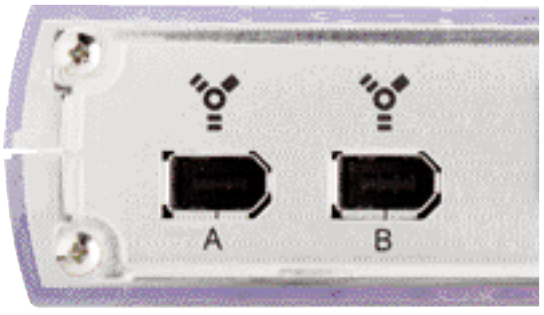



FireWire and the FireWire symbol of Apple Computer, Inc., registered in the US and other countries. The FireWire logo is a trademark of Apple Computer, Inc.

The i.LINK logo is a trademark of Sony Corporation, registered in the US and other countries.

Lumberg hat sich als aktives Mitglied der 1394 High Performance Serial Bus Trade Association (1394 TA) in der Weiterentwicklung des IEEE[1]-1394-Standards engagiert. IEEE 1394 ist die digitale Videoschnittstelle für HDTV, Empfangsgeräte, Set-Top-Boxen, Videorecorder, DVD-Spieler und Camcorder sowie PCs und Hochgeschwindigkeits-Peripheriegeräte.
Der IEEE-1394-Standard definiert drei Signalraten: 98,304, 196,608 und 393,216 Mbit/s, im IEEE-1394-Standard oft als S100, S200 und S400 bezeichnet. Durch isochrone Datenübertragung unterstützt selbst die S100-Ausführung zwei simultane Kanäle bei Sendequalität mit 30 fps (frames per second) samt Stereoton.

1394 SM
TRADE ASSOCIATION

As an active member of the 1394 High Performance Serial Bus Trade Association (1394 TA), Lumberg has been dedicated to the advancement of the IEEE[1] 1394 standards. IEEE 1394 is the digital video link for HDTVs, digital set top boxes, video recorders, DVDs, camcorders as well as PCs and high-speed peripherals.
The IEEE 1394 standard defines three signaling rates: 98.304, 196.608 and 393.216 Mbits/s which are often referred to in the IEEE 1394 standard as S100, S200 and S400. Using isochronous data transmission, even the S100 implementation supports two simultaneous channels of 30 fps (frames per second) broadcast-quality video along with stereo audio.

Étant un membre actif de la 1394 High Performance Serial Bus Trade Association (1394 TA), Lumberg s'est engagé à faire évoluer le standard IEEE[1] 1394.
IEEE 1394 est la connexion numérique pour les HDTVs, récepteurs, magnetoscopes, platines DVD et caméscopes ainsi que les ordinateurs et périphériques à grandes vitesses.
Le standard IEEE 1394 définit trois taux de signaux: 98,304, 196,608 et 393,216 Mbit/s, auxquels le standard IEEE 1394 se réfère fréquemment comme S100, S200 et S400. Grâce à la transmission isochrone même la vitesse S100 supporte deux canaux simultanés avec une qualité d'émission de 30 fps (frames per second) avec son stéréophonique.



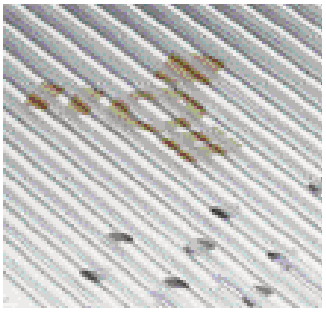

[1] IEEE = Institute of Electrical and Electronics Engineers





2410 08

USB-2.0-Einbaustecker Typ A, abgewinkelte Ausführung, für Leiterplatten

1.	**Temperaturbereich**	-55 °C/+105 °C
2.	**Werkstoffe**	
	Kontaktträger	PBT GF, V0 nach UL 94
	Kontaktfeder	Cu-Legierung, unternickelt und vergoldet
	Gehäuse	Stahl
3.	**Mechanische Daten**	
	Kontaktierung mit	USB-Kupplungen 2410 01, 2410 02, 2410 03, 2410 05, 2410 06, 2410 09, 2420 01, 2420 02, 2486 01
4.	**Elektrische Daten**	
	Bemessungsstrom	1 A
	Bemessungsspannung	30 V AC
	Prüfspannung	500 V/60 s
	Isolationswiderstand	≥ 500 MΩ

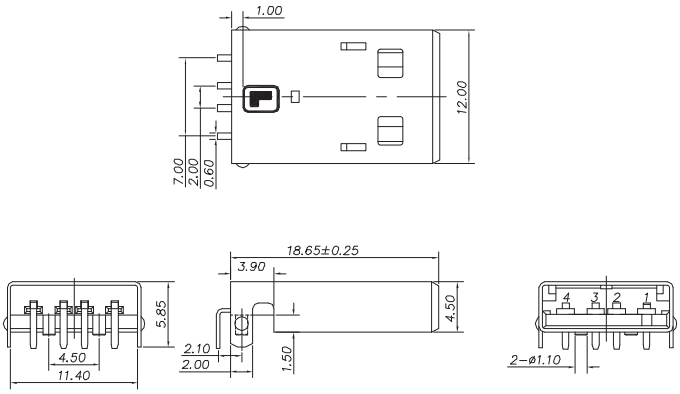

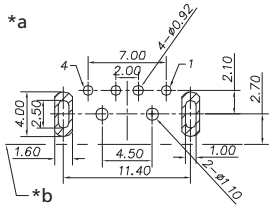

*a Leiterplattenlayout, von der Bestückungsseite gesehen
printed circuit board layout, components side view
modèle de la carte imprimée, vue du côté à équiper

*b Leiterplattenkante
printed circuit board edge
bord de la carte imprimée

Bestellbezeichnung Designation Désignation	Polzahl Poles Pôles	Verpackungseinheit Package unit Unité d'emballage
2410 08	**4**	**100**

Verpackung: im Tablett
Packaging: in tray
Emballage: en tableau

2410 08

USB 2.0 chassis plug type A, angular version, for printed circuit boards

1.	**Temperature range**	-55 °C/+105 °C
2.	**Materials**	
	Insulating body	PBT GF, V0 according to UL 94
	Contact spring	Cu alloy, pre-nickeled and gilded
	Housing	steel
3.	**Mechanical data**	
	Mating with	USB sockets 2410 01, 2410 02, 2410 03, 2410 05, 2410 06, 2410 09, 2420 01, 2420 02, 2486 01
4.	**Electrical data**	
	Rated current	1 A
	Rated voltage	30 V AC
	Test voltage	500 V/60 s
	Insulation resistance	≥ 500 MΩ

2410 08

Embase mâle USB 2.0 type A, version angulaire, pour cartes imprimées

1.	**Température d'utilisation**	-55 °C/+105 °C
2.	**Matériaux**	
	Corps isolant	PBT GF, V0 suivant UL 94
	Ressort de contact	Cu alliage, sous-nickelé et doré
	Boîtier	acier
3.	**Caractéristiques mécaniques**	
	Raccordement avec	connecteurs femelles USB 2410 01, 2410 02, 2410 03, 2410 05, 2410 06, 2410 09, 2420 01, 2420 02, 2486 01
4.	**Caractéristiques électriques**	
	Courant assigné	1 A
	Tension assignée	30 V AC
	Tension d'essai	500 V/60 s
	Résistance d'isolement	≥ 500 MΩ



SMT



2410 07

USB-2.0-Einbaustecker Typ A, abgewinkelte Ausführung, für Leiterplatten, Surface-Mount-Technik (SMT)

1. Temperaturbereich	-55 °C/+105 °C
2. Werkstoffe	
Kontaktträger	PBT GF, V0 nach UL 94
Kontaktfeder	Cu-Legierung, unternickelt und vergoldet
Gehäuse	Stahl
3. Mechanische Daten	
Kontaktierung mit	USB-Kupplungen 2410 01, 2410 02, 2410 03, 2410 05, 2410 06, 2410 09, 2420 01, 2420 02, 2486 01
4. Elektrische Daten	
Bemessungsstrom	1 A
Bemessungsspannung	30 V AC
Prüfspannung	500 V/60 s
Isolationswiderstand	≥ 500 MΩ

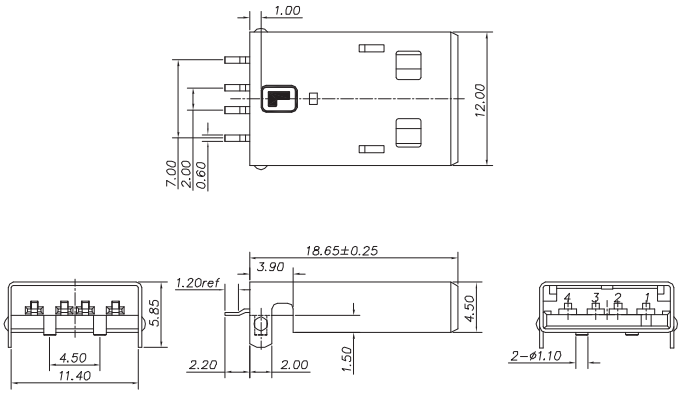

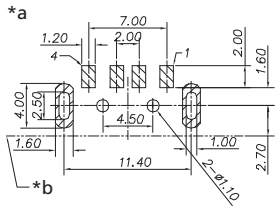

*a Leiterplattenlayout, von der Bestückungsseite gesehen
printed circuit board layout, components side view
modèle de la carte imprimée, vue du côté à équiper

*b Leiterplattenkante
printed circuit board edge
bord de la carte imprimée

Bestellbezeichnung Designation Désignation	Polzahl Poles Pôles	Verpackungseinheit Package unit Unité d'emballage
2410 07	**4**	**100**

Verpackung: im Tablett
Packaging: in tray
Emballage: en tableau

2410 07

USB 2.0 chassis plug type A, angular version, for printed circuit boards, surface mounting technology (SMT)

1. Temperature range	-55 °C/+105 °C
2. Materials	
Insulating body	PBT GF, V0 according to UL 94
Contact spring	Cu alloy, pre-nickeled and gilded
Housing	steel
3. Mechanical data	
Mating with	USB sockets 2410 01, 2410 02, 2410 03, 2410 05, 2410 06, 2410 09, 2420 01, 2420 02, 2486 01
4. Electrical data	
Rated current	1 A
Rated voltage	30 V AC
Test voltage	500 V/60 s
Insulation resistance	≥ 500 MΩ

2410 07

Embase mâle USB 2.0 type A, version angulaire, pour cartes imprimées, technologie des montages en surface (SMT)

1. Température d'utilisation	-55 °C/+105 °C
2. Matériaux	
Corps isolant	PBT GF, V0 suivant UL 94
Ressort de contact	Cu alliage, sous-nickelé et doré
Boîtier	acier
3. Caractéristiques mécaniques	
Raccordement avec	connecteurs femelles USB 2410 01, 2410 02, 2410 03, 2410 05, 2410 06, 2410 09, 2420 01, 2420 02, 2486 01
4. Caractéristiques électriques	
Courant assigné	1 A
Tension assignée	30 V AC
Tension d'essai	500 V/60 s
Résistance d'isolement	≥ 500 MΩ



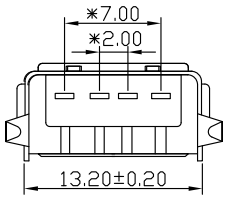

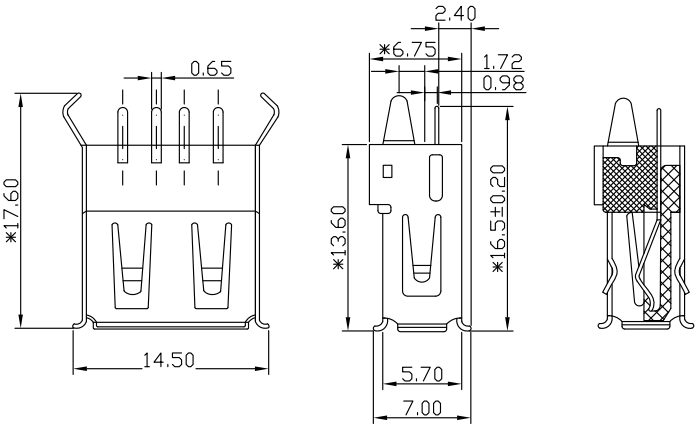

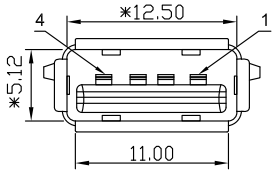

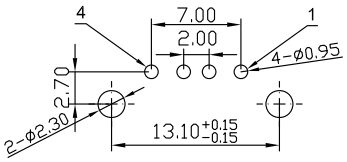

*a

*a Leiterplattenlayout, von der Lötseite gesehen
printed circuit board layout, solder side view
modèle de la carte imprimée, vue du côté à souder

Bestellbezeichnung Designation Désignation	Polzahl Poles Pôles	Verpackungseinheit Package unit Unité d'emballage
2410 01	**4**	**200**

Verpackung: im Tablett
Packaging: in tray
Emballage: en tableau

2410 01

USB-2.0-Einbaukupplung Typ A, stehende Ausführung, für Leiterplatten

1. Temperaturbereich -40 °C/+85 °C

2. Werkstoffe

Kontaktträger	PBT GF
Kontaktfeder	CuSn, vergoldet
Lötanschluss	CuSn, verzinnt
Gehäuse	CuZn, verzinnt

3. Mechanische Daten

Steckkraft	≤ 35 N
Ziehkraft	≥ 10 N
Steckzyklen	≥ 1500
Kontaktierung mit	USB-Steckern 2410 07, 2410 08, 2431, 2480, 2482

4. Elektrische Daten

Durchgangswiderstand	≤ 30 mΩ
Bemessungsstrom	≤ 1 A
Bemessungsspannung	30 V
Prüfspannung	500 V/60 s
Isolationswiderstand	≥ 1 GΩ

2410 01

USB 2.0 chassis socket type A, upright version, for printed circuit boards

1. Temperature range -40 °C/+85 °C

2. Materials

Insulating body	PBT GF
Contact spring	CuSn, gilded
Solder pin	CuSn, tinned
Housing	CuZn, tinned

3. Mechanical data

Mating force	≤ 35 N
Withdrawal force	≥ 10 N
Steckzyklen	≥ 1500
Mating with	USB plugs 2410 07, 2410 08, 2431, 2480, 2482

4. Electrical data

Contact resistance	≤ 30 mΩ
Rated current	≤ 1 A
Rated voltage	30 V
Test voltage	500 V/60 s
Insulation resistance	≥ 1 GΩ

2410 01

Embase femelle USB 2.0 type A, version droite, pour cartes imprimées

1. Température d'utilisation -40 °C/+85 °C

2. Matériaux

Corps isolant	PBT GF
Ressort de contact	CuSn, doré
Plot à souder	CuSn, étamé
Boîtier	CuZn, étamé

3. Caractéristiques mécaniques

Force d'insertion	≤ 35 N
Force de séparation	≥ 10 N
Nombre de manœuvres	≥ 1500
Raccordement avec	connecteurs mâles USB 2410 07, 2410 08, 2431, 2480, 2482

4. Electrical data

Résistance de contact	≤ 30 mΩ
Courant assigné	≤ 1 A
Tension assignée	30 V
Tension d'essai	500 V/60 s
Résistance d'isolement	≥ 1 GΩ



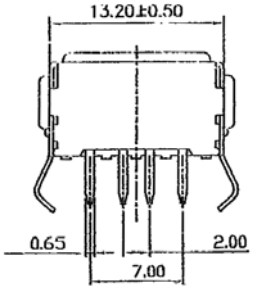

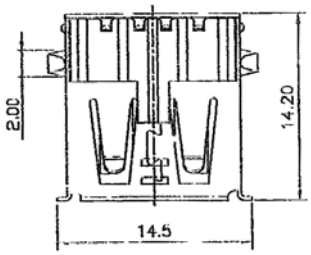

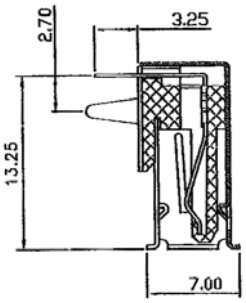

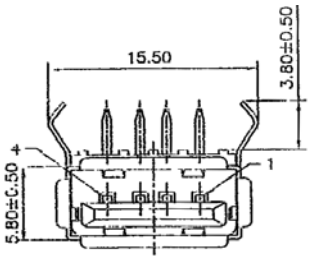

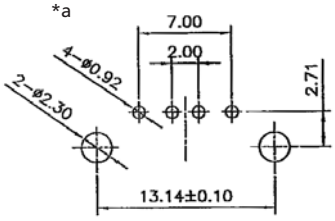

*a Leiterplattenlayout
printed circuit board layout
modèle de la carte imprimée

Bestellbezeichnung Designation Désignation	Polzahl Poles Pôles	Verpackungseinheit Package unit Unité d'emballage
2410 02	4	100

Verpackung: im Tablett
Packaging: in tray
Emballage: en tableau

2410 02

USB-2.0-Einbaukupplung Typ A, abgewinkelte Ausführung, für Leiterplatten

1. Werkstoffe

Kontaktträger	PBT GF
Kontaktfeder	CuZn, unternickelt und vergoldet
Lötanschluss	CuZn, unternickelt und verzinnt
Gehäuse	CuZn, unternickelt und verzinnt

2. Mechanische Daten

Kontaktierung mit	USB-Steckern 2410 07, 2410 08, 2431, 2480, 2482

3. Elektrische Daten

Durchgangswiderstand	≤ 30 mΩ
Bemessungsstrom	≤ 1 A
Bemessungsspannung	30 V AC
Prüfspannung	500 V/60 s
Isolationswiderstand	≥ 100 MΩ

2410 02

USB 2.0 chassis socket type A, angular version, for printed circuit boards

1. Materials

Insulating body	PBT GF
Contact spring	CuZn, pre-nickeled and gilded
Solder pin	CuZn, pre-nickeled and tinned
Housing	CuZn, pre-nickeled and tinned

2. Mechanical data

Mating with	USB plugs 2410 07, 2410 08, 2431, 2480, 2482

3. Electrical data

Contact resistance	≤ 30 mΩ
Rated current	≤ 1 A
Rated voltage	30 V AC
Test voltage	500 V/60 s
Insulation resistance	≥ 100 MΩ

2410 02

Embase femelle USB 2.0 type A, version angulaire, pour cartes imprimées

1. Matériaux

Corps isolant	PBT GF
Ressort de contact	CuZn, sous-nickelé et doré
Plot à souder	CuZn, sous-nickelé et étamé
Boîtier	CuZn, sous-nickelé et étamé

2. Caractéristiques mécaniques

Raccordement avec	connecteurs mâles USB 2410 07, 2410 08, 2431, 2480, 2482

3. Caractéristiques électriques

Résistance de contact	≤ 30 mΩ
Courant assigné	≤ 1 A
Tension assignée	30 V AC
Tension d'essai	500 V/60 s
Résistance d'isolement	≥ 100 MΩ



SMT

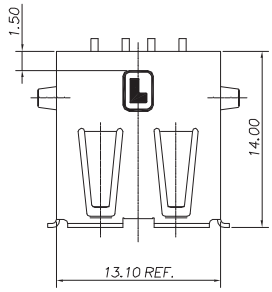

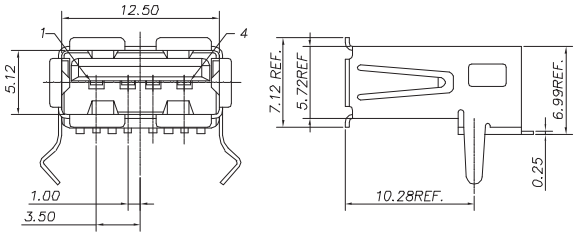

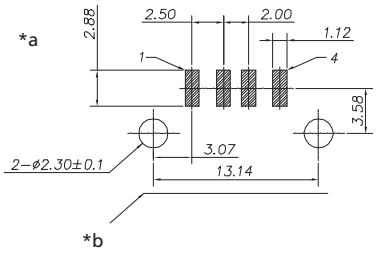

*a Leiterplattenlayout, von der Bestückungsseite gesehen
printed circuit board layout, component side view
modèle de carte imprimée, vue du côté à équiper

*b Leiterplattenrand
printed circuit board edge
bord de carte imprimée

Bestellbezeichnung Designation Désignation	Polzahl Poles Pôles	Verpackungseinheit Package unit Unité d'emballage
2410 06	4	150

Verpackung: im Tablett
Packaging: in tray
Emballage: en tableau

2410 06

USB-2.0-Einbaukupplung Typ A, abgewinkelte Ausführung, für Leiterplatten, Surface-Mount-Technik (SMT)

1. Temperaturbereich	-55 °C/+105 °C
2. Werkstoffe	
Kontaktträger	PBT GF, V0 nach UL 94
Kontaktfeder	CuSn, unternickelt und vergoldet
Lötanschluss	CuSn, unternickelt und verzinnt
Gehäuse	Stahl, verzinnt
3. Mechanische Daten	
Vibrationsfestigkeit	Unstetigkeiten < 1 µs
Steckkraft	≤ 35 N
Ziehkraft	≥ 10 N
Steckzyklen	≥ 1500
Kontaktierung mit	USB-Steckern 2410 07, 2410 08, 2431, 2480, 2482
4. Elektrische Daten	
Durchgangswiderstand	≤ 30 mΩ
Bemessungsstrom	≤ 1 A
Bemessungsspannung	30 V AC
Prüfspannung	750 V/60 s
Isolationswiderstand	≥ 1 GΩ
Kapazität	≤ 2 pF
Impedanz	90 Ω ± 15 %

2410 06

USB 2.0 chassis socket type A, angular version, for printed circuit boards, surface mounting technology (SMT)

1. Temperature range	-55 °C/+105 °C
2. Materials	
Insulating body	PBT GF, V0 according to UL 94
Contact spring	CuSn, pre-nickeled and gilded
Solder pin	CuSn, pre-nickeled and tinned
Housing	steel, tinned
3. Mechanical data	
Vibration resistance	discontinuities < 1 µs
Insertion force	≤ 35 N
Withdrawal force	≥ 10 N
Mating cycles	≥ 1500
Mating with	USB plugs 2410 07, 2410 08, 2431, 2480, 2482
4. Electrical data	
Contact resistance	≤ 30 mΩ
Rated current	≤ 1 A
Rated voltage	30 V AC
Test voltage	750 V/60 s
Insulation resistance	≥ 1 GΩ
Capacitance	≤ 2 pF
Impedance	90 Ω ± 15 %

2410 06

Embase femelle USB 2.0 type A, version angulaire, pour cartes imprimées, technique des montages en surface (SMT)

1. Température d'utilisation	-55 °C/+105 °C
2. Matériaux	
Corps isolant	PBT GF, V0 suivant UL 94
Ressort de contact	CuSn, sous-nickelé et doré
Plot à souder	CuSn, sous-nickelé et étamé
Boîtier	acier, étamé
2. Caractéristiques mécaniques	
Résistance contre vibrations	discontinuités < 1 µs
Force d'insertion	≤ 35 N
Force de séparation	≥ 10 N
Nombre de manœuvres	≥ 1500
Raccordement avec	connecteurs mâles USB 2410 07, 2410 08, 2431, 2480, 2482
3. Caractéristiques électriques	
Résistance de contact	≤ 30 mΩ
Courant assigné	≤ 1 A
Tension assignée	30 V AC
Tension d'essai	750 V/60 s
Résistance d'isolement	≥ 1 GΩ
Capacité	≤ 2 pF
Impédance	90 Ω ± 15 %



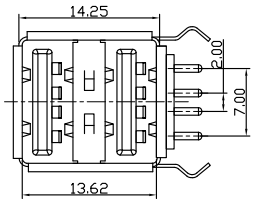

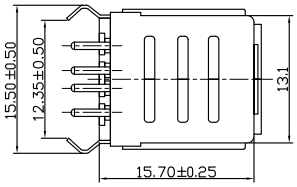

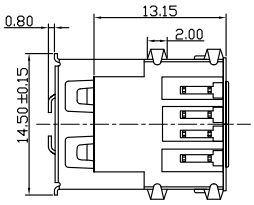

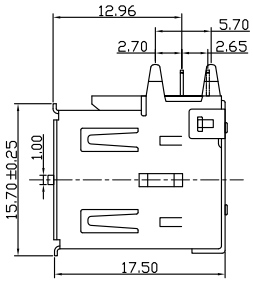

*a

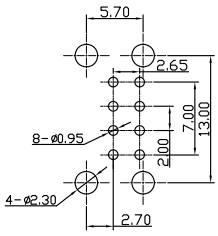

*a Leiterplattenlayout
printed circuit board layout
modèle de la carte imprimée

Bestellbezeichnung Designation Désignation	Polzahl Poles Pôles	Verpackungseinheit Package unit Unité d'emballage
2410 03	**4**	**100**

Verpackung: im Tablett
Packaging: in tray
Emballage: en tableau

2410 03

Doppelte USB-2.0-Einbaukupplung Typ A, abgewinkelte Ausführung, für Leiterplatten

1. Temperaturbereich	-55 °C/+85 °C
2. Werkstoffe	
Kontaktträger	PBT GF, V0 nach UL 94
Kontaktfeder	CuSn, unternickelt und vergoldet
Lötanschluss	CuSn, unternickelt und verzinnt
Gehäuse	CuZn, unternickelt und verzinnt
3. Mechanische Daten	
Steckkraft	≤ 30 N
Ziehkraft	≥ 10 N
Steckzyklen	≥ 1500
Kontaktierung mit	USB-Stecker 2410 07, 2410 08, 2431, 2480, 2482
4. Elektrische Daten	
Durchgangswiderstand	≤ 30 mΩ
Bemessungsstrom	≤ 1 A
Bemessungsspannung	30 V AC
Prüfspannung	500 V/60 s
Isolationswiderstand	≥ 100 MΩ

2410 03

Double USB 2.0 chassis socket type A, angular version, for printed circuit boards

1. Temperature range	-55 °C/+85 °C
2. Materials	
Insulating body	PBT GF, V0 according to UL 94
Contact spring	CuSn, pre-nickeled and gilded
Solder pin	CuSn, pre-nickeled and tinned
Housing	CuZn, pre-nickeled and tinned
3. Mechanical data	
Insertion force	≤ 30 N
Withdrawal force	≥ 10 N
Mating cycles	≥ 1500
Mating with	USB plug 2410 07, 2410 08, 2431, 2480, 2482
4. Electrical data	
Contact resistance	≤ 30 mΩ
Rated current	≤ 1 A
Rated voltage	30 V AC
Test voltage	500 V/60 s
Insulation resistance	≥ 100 MΩ

2410 03

Embase femelle double USB 2.0, version angulaire, pour cartes imprimées

1. Température d'utilisation	-55 °C/+85 °C
2. Matériaux	
Corps isolant	PBT GF, V0 suivant UL 94
Ressort de contact	CuSn, sous-nickelé et doré
Plot à souder	CuSn, sous-nickelé et étamé
Boîtier	CuZn, sous-nickelé et étamé
3. Caractéristiques mécaniques	
Force d'insertion	≤ 30 N
Force de séparation	≥ 10 N
Nombre de manœuvres	≥ 1500
Raccordement avec	connecteur mâle USB 2410 07, 2410 08, 2431, 2480, 2482
4. Caractéristiques électriques	
Résistance de contact	≤ 30 mΩ
Courant assigné	≤ 1 A
Tension assignée	30 V AC
Tension d'essai	500 V/60 s
Résistance d'isolement	≥ 100 MΩ



2410 05



2410 09

2410 05
2410 09

Doppelte USB-2.0-Einbaukupplung Typ A, abgewinkelte Ausführung, für Leiterplatten
2410 05 ohne Massekontakte vorne
2410 09 mit Massekontakten vorne

1. Temperaturbereich	-55 °C/+105 °C
2. Werkstoffe	
Kontaktträger	Thermoplast GF, V0 nach UL 94
Kontaktfeder	Cu-Legierung, unternickelt und ver goldet
Gehäuse 2410 05	Stahl, vernickelt
Gehäuse 2410 09	Cu-Legierung, vernickelt
3. Mechanische Daten	
Kontaktierung mit	USB-Stecker 2410 07, 2410 08, 2431, 2480, 2482
4. Elektrische Daten	
Durchgangswiderstand	≤ 30 mΩ
Bemessungsstrom	1 A
Bemessungsspannung	30 V AC (RMS)
Prüfspannung	750 V AC
Isolationswiderstand	≥ 1 GΩ

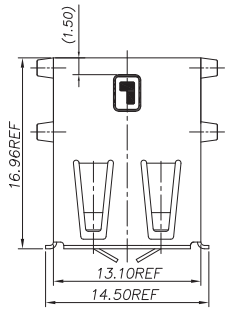

2410 09

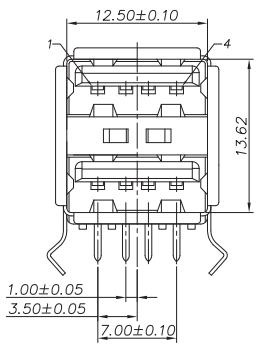

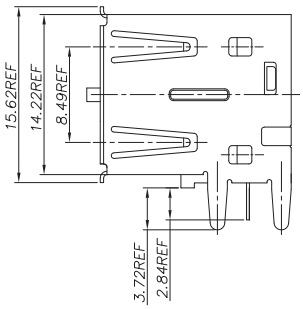

*a

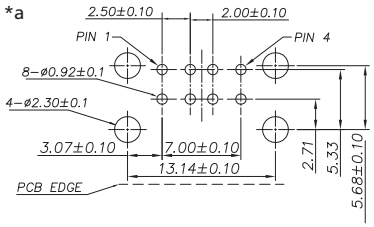

*a Leiterplattenlayout, von der Bestückungsseite gesehen
printed circuit board layout, component side view
modèle de la carte imprimée, vu du côté à équiper

Bestellbezeichnung Designation Désignation	Polzahl Poles Pôles	Verpackungseinheit Package unit Unité d'emballage
2410 05	**4**	**120**
2410 09	**4**	**120**

Verpackung: im Tablett
Packaging: in tray
Emballage: en tableau

2410 05
2410 09

Double USB 2.0 chassis socket type A, angular version, for printed circuit boards
2410 05 without ground contacts at the front
2410 09 with ground contacts at the front

1. Temperature range	-55 °C/+105 °C
2. Materials	
Insulating body	Thermoplastic GF, V0 acc. to UL 94
Contact spring	Cu alloy, pre-nickeled and gilded
Housing 2410 05	Steel, nickeled
Housing 2410 09	Cu alloy, nickeled
3. Mechanical data	
Mating with	USB plug 2410 07, 2410 08, 2431, 2480, 2482
4. Electrical data	
Contact resistance	≤ 30 mΩ
Rated current	1 A
Rated voltage	30 V AC (RMS)
Test voltage	750 V AC
Insulation resistance	≥ 1 GΩ

2410 05
2410 09

Embase femelle double USB 2.0, version angulaire, pour cartes imprimées
2410 05 sans contacts de mise à la masse au front
2410 09 avec contacts de mise à la masse au front

1. Température d'utilisation	-55 °C/+105 °C
2. Matériaux	
Corps isolant	Thermoplastique GF, V0 suivant UL 94
Ressort de contact	Cu alliage, sous-nickelé et doré
Boîtier 2410 05	Acier, nickelé
Boîtier 2410 09	Cu alliage, nickelé
3. Caractéristiques mécaniques	
Raccordement avec	connecteur mâle USB 2410 07, 2410 08, 2431, 2480, 2482
4. Caractéristiques électriques	
Résistance de contact	≤ 30 mΩ
Courant assigné	1 A
Tension assignée	30 V AC (RMS)
Tension d'essai	750 V AC
Résistance d'isolement	≥ 1 GΩ



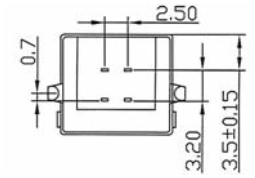

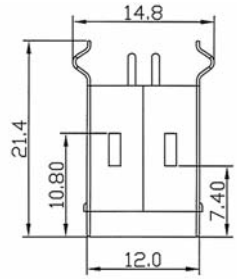

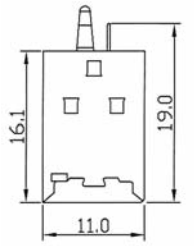

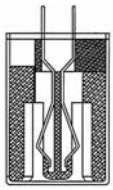

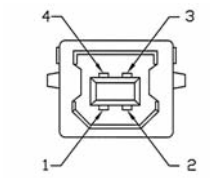

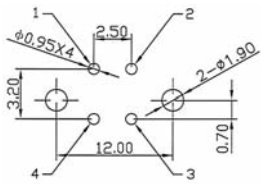

*a

*a Leiterplattenlayout, von der Lötseite gesehen
printed circuit board layout, solder side view
modèle de la carte imprimée, vue du côté à souder

Bestellbezeichnung Designation Désignation	Polzahl Poles Pôles	Verpackungseinheit Package unit Unité d'emballage
2411 01	**4**	**100**

Verpackung: im Tablett
Packaging: in tray
Emballage: en tableau

2411 01

USB-2.0-Einbaukupplung Typ B, stehende Ausführung, für Leiterplatten

1. Temperaturbereich	-55 °C/+85 °C
2. Werkstoffe	
Kontaktträger	PBT GF, V0 nach UL 94
Kontaktfeder	CuSn, vergoldet
Lötanschluss	CuSn, verzinnt
Gehäuse	CuZn, vernickelt
3. Mechanische Daten	
Steckkraft	≤ 35 N
Ziehkraft	≥ 10 N
Steckzyklen	≥ 1500
Kontaktierung mit	USB-Stecker 2431
4. Elektrische Daten	
Durchgangswiderstand	≤ 30 mΩ
Bemessungsstrom	≤ 1 A
Bemessungsspannung	30 V AC
Prüfspannung	500 V/60 s
Isolationswiderstand	≥ 100 MΩ

2411 01

USB 2.0 chassis socket type B, upright version, for printed circuit boards

1. Temperature range	-55 °C/+85 °C
2. Materials	
Insulating body	PBT GF, V0 according to UL 94
Contact spring	CuSn, gilded
Solder pin	CuSn, tinned
Housing	CuZn, nickeled
3. Mechanical data	
Insertion force	≤ 35 N
Withdrawal force	≥ 10 N
Mating cycles	≥ 1500
Mating with	USB plug 2431
4. Electrical data	
Contact resistance	≤ 30 mΩ
Rated current	≤ 1 A
Rated voltage	30 V AC
Test voltage	500 V/60 s
Insulation resistance	≥ 100 MΩ

2411 01

Embase femelle USB 2.0 type B, version droite, pour cartes imprimées

1. Température d'utilisation	-55 °C/+85 °C
2. Matériaux	
Corps isolant	PBT GF, V0 suivant UL 94
Ressort de contact	CuSn, doré
Plot à souder	CuSn, étamé
Boîtier	CuZn, nickelé
3. Caractéristiques mécaniques	
Force d'insertion	≤ 35 N
Force de séparation	≥ 10 N
Nombre de manœuvres	≥ 1500
Raccordement avec	connecteur mâle USB 2431
4. Caractéristiques électriques	
Résistance de contact	≤ 30 mΩ
Courant assigné	≤ 1 A
Tension assignée	30 V AC
Tension d'essai	500 V/60 s
Résistance d'isolement	≥ 100 MΩ



2411 02



2411 03

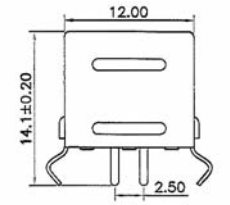

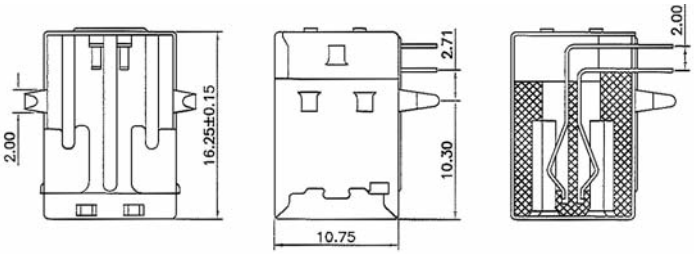

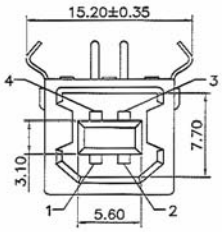

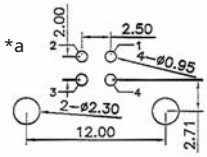

*a Leiterplattenlayout
printed circuit board layout
modèle de la carte imprimée

Bestellbezeichnung Designation Désignation	Polzahl Poles Pôles	Verpackungseinheit Package unit Unité d'emballage	
2411 02	**4**	**100**	
2411 03	**4**	**100**	

Verpackung: im Tablett
Packaging: in tray
Emballage: en tableau

2411 02
2411 03

USB-2.0-Einbaukupplung Typ B, abgewinkelte Ausführung, für Leiterplatten

1. Temperaturbereich -40 °C/+85 °C

2. Werkstoffe

Kontaktträger	PBT
Kontaktfeder	CuSn
Lötanschluss	CuSn
Gehäuse	CuZn/Stahl

3. Mechanische Daten

Steckkraft	≤ 35 N
Ziehkraft	≥ 10 N
Kontaktierung mit	USB-Stecker 2431

4. Elektrische Daten

Durchgangswiderstand	≤ 30 mΩ
Bemessungsstrom	≤ 1 A
Bemessungsspannung	30 V AC (RMS)
Prüfspannung	500 V/60 s
Isolationswiderstand	≥ 100 MΩ

2411 02
2411 03

USB 2.0 chassis socket type B, angular version, for printed circuit boards

1. Temperature range -40 °C/+85 °C

2. Materials

Insulating body	PBT
Contact spring	CuSn
Solder pin	CuSn
Shell	CuZn/steel

3. Mechanical data

Insertion force	≤ 35 N
Withdrawal force	≥ 10 N
Mating with	USB plug 2431

4. Electrical data

Contact resistance	≤ 30 mΩ
Rated current	≤ 1 A
Rated voltage	30 V AC (RMS)
Test voltage	500 V/60 s
Insulation resistance	≥ 100 MΩ

2411 02
2411 03

Embase femelle USB 2.0 type B, version angulaire, pour cartes imprimées

1. Température d'utilisation -40 °C/+85 °C

2. Matériaux

Corps isolant	PBT
Ressort de contact	CuSn
Plot à souder	CuSn
Boîtier	CuZn/acier

3. Caractéristiques mécaniques

Force d'insertion	≤ 35 N
Force de séparation	≥ 10 N
Raccordement avec	connecteur mâle USB 2431

4. Caractéristiques électriques

Résistance de contact	≤ 30 mΩ
Courant assigné	≤ 1 A
Tension assignée	30 V AC (RMS)
Tension d'essai	500 V/60 s
Résistance d'isolement	≥ 100 MΩ



2412 01



2412 02

2412 01
2412 02

Schutzkappe für USB-Kupplungen
2412 01: Typ A (auch USB 3.0)
2412 02: Typ B

1. Werkstoff

Kappe	PA, V2 nach UL 94

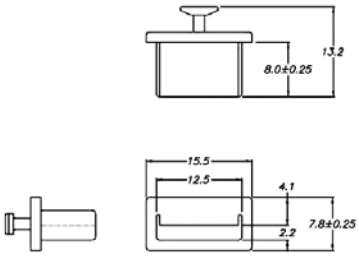

2412 01

2412 01
2412 02

Protective cap for USB sockets
2412 01: type A (including USB 3.0)
2412 02: type B

1. Material

Cap	PA, V2 according to UL 94

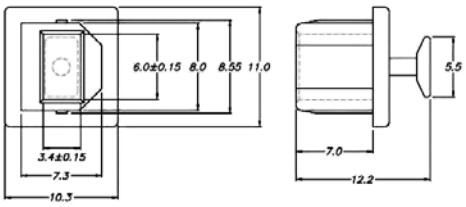

2412 02

2412 01
2412 02

Couvercle protecteur pour connecteurs femelles USB
2412 01: type A (USB 3.0 inclu)
2412 02: type B

1. Matériau

Couvercle	PA, V2 suivant UL 94

Bestellbezeichnung Designation Désignation	Polzahl Poles Pôles	Verpackungseinheit Package unit Unité d'emballage	
2412 01		1000	
2412 02		1000	

Verpackung: lose im Karton oder Kunststoffbeutel
Packaging: in bulk in a cardboard box or a plastic bag
Emballage: en vrac dans un carton ou sachet en plastique



SMT

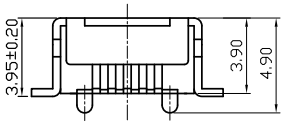

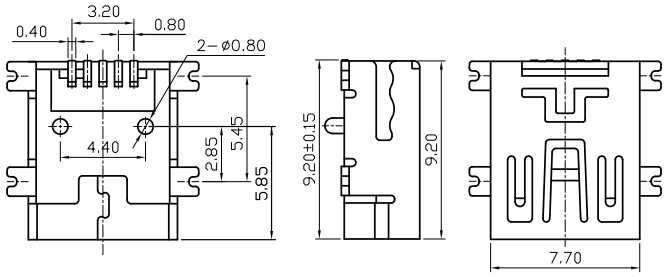

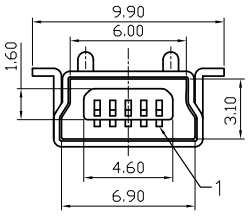

*a

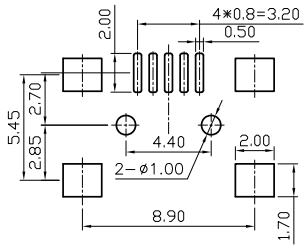

*a Leiterplattenlayout, von der Bestückungsseite gesehen
printed circuit board layout, components side view
modèle de la carte imprimée, vue du côté à équiper

Bestellbezeichnung Designation Désignation	Polzahl Poles Pôles	Verpackungseinheit Package unit Unité d'emballage
2486 01	5	200

Verpackung: im Tablett
Packaging: in tray
Emballage: en tableau

2486 01

Mini-USB-2.0-Einbaukupplung Typ B, 5-polig, abgewinkelte Ausführung, für Leiterplatten, Surface-Mount-Technik (SMT)

1. Temperaturbereich	-40 °C/+85 °C
2. Werkstoffe	
Kontaktträger	LCP, V0 nach UL 94
Kontaktfeder	CuSn, vergoldet
Gehäuse	CuZn, vernickelt
3. Mechanische Daten	
Steckkraft	≤ 35 N
Ziehkraft	≥ 7 N
Steckzyklen	≥ 5000
Kontaktierung mit	Mini-USB-Stecker 2480
4. Elektrische Daten	
Durchgangswiderstand	≤ 50 mΩ
Bemessungsstrom	0,5 A
Bemessungsspannung	5 V AC
Prüfspannung	100 V/60 s
Isolationswiderstand	≥ 100 MΩ

2486 01

Mini USB 2.0 chassis socket type B, 5 poles, angular version, for printed circuit boards, surface mounting technology (SMT)

1. Temperature range	-40 °C/+85 °C
2. Materials	
Insulating body	LCP, V0 according to UL 94
Contact spring	CuSn, gold plated
Housing	CuZn, nickel plated
3. Mechanical data	
Insertion force	≤ 35 N
Withdrawal force	≥ 7 N
Mating cycles	≥ 5000
Mating with	mini USB plug 2480
4. Elektrische Daten	
Contact resistance	≤ 50 mΩ
Rated current	0.5 A
Rated voltage	5 V AC
Test voltage	100 V/60 s
Insulation resistance	≥ 100 MΩ

2486 01

Embase femelle USB 2.0 type B mini, 5 pôles, version angulaire, pour cartes imprimées, technologie des montages en surface (SMT)

1. Température d'utilisation	-40 °C/+85 °C
2. Matériaux	
Corps isolant	LCP, V0 suivant UL 94
Ressort de contact	CuSn, doré
Boîtier	CuZn, nickelé
3. Caractéristiques mécaniques	
Force d'insertion	≤ 35 N
Force de séparation	≥ 7 N
Nombre de manœuvres	≥ 5000
Raccordement avec	connecteur mâle mini USB 2480
4. Elektrische Daten	
Résistance de contact	≤ 50 mΩ
Courant assigné	0,5 A
Tension assignée	5 V AC
Tension d'éssai	100 V/60 s
Résistance d'isolation	≥ 100 MΩ



SMT

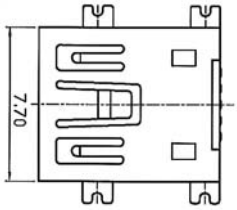

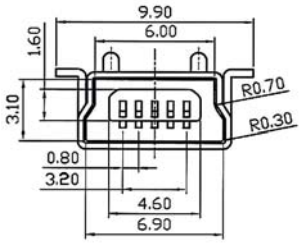

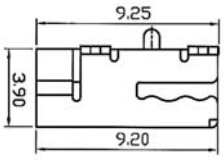

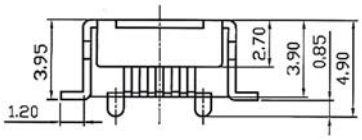

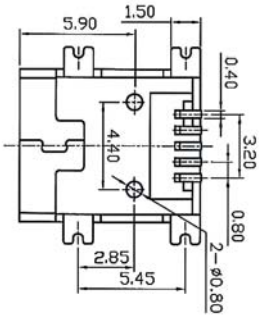

*a

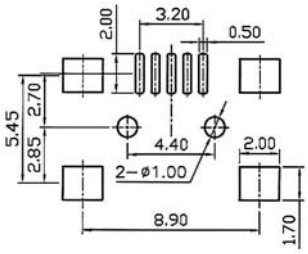

*a Leiterplattenlayout, von der Bestückungsseite gesehen
printed circuit board layout, components side view
modèle de la carte imprimée, vue du côté à équiper

Bestellbezeichnung Designation Désignation	Polzahl Poles Pôles	Verpackungseinheit Package unit Unité d'emballage
2486 03 VP3	**5**	**700**

Verpackung: auf Rolle
Packaging: on reel
Emballage: en bobine

2486 03

Mini-USB-2.0-Einbaukupplung Typ B, 5-polig, abgewinkelte Ausführung, für Leiterplatten, Surface-Mount-Technik (SMT)

1. Temperaturbereich	-40 °C/+85 °C
2. Werkstoffe	
Kontaktträger	V0 nach UL 94
Kontaktfeder	CuSn, vergoldet
Gehäuse	CuZn, vernickelt
3. Mechanische Daten	
Steckkraft	≤ 35 N
Ziehkraft	≥ 7 N
Kontaktierung mit	Mini-USB-Stecker 2480
4. Elektrische Daten	
Durchgangswiderstand	≤ 50 mΩ
Bemessungsstrom	0,5 A
Bemessungsspannung	5 V AC
Prüfspannung	100 V/60 s
Isolationswiderstand	≥ 100 MΩ

2486 03

Mini USB 2.0 chassis socket type B, 5 poles, angular version, for printed circuit boards, surface mounting technology (SMT)

1. Temperature range	-40 °C/+85 °C
2. Materials	
Body	V0 according to UL 94
Contact spring	CuSn, gold plated
Housing	CuZn, nickel plated
3. Mechanical data	
Insertion force	≤ 35 N
Withdrawal force	≥ 7 N
Mating with	mini USB plug 2480
4. Elektrische Daten	
Contact resistance	≤ 50 mΩ
Rated current	0,5 A
Rated voltage	5 V AC
Test voltage	100 V/60 s
Insulation resistance	≥ 100 MΩ

2486 03

Embase femelle USB 2.0 type B mini, 5 pôles, version angulaire, pour cartes imprimées, technologie des montages en surface (SMT)

1. Température d'utilisation	-40 °C/+85 °C
2. Matériaux	
Corps isolant	V0 suivant UL 94
Ressort de contact	CuSn, doré
Boîtier	CuZn, nickelé
3. Caractéristiques mécaniques	
Force d'insertion	≤ 35 N
Force de séparation	≥ 7 N
Raccordement avec	connecteur mâle mini USB 2480
4. Elektrische Daten	
Résistance de contact	≤ 50 mΩ
Courant assigné	0,5 A
Tension assignée	5 V AC
Tension d'éssai	100 V/60 s
Résistance d'isolation	≥ 100 MΩ



2431

USB-2.0-Anschlusskabel, Typ-A-Stecker auf Typ-B-Stecker

1. Werkstoffe

Umspritzung	PVC, Farbe schwarz

2. Mechanische Daten

Kontaktierung mit	USB-Kupplungen 1673 01, 2410 01, 2410 02, 2410 03, 2410 05, 2410 06, 2410 09, 2420 01, 2420 02, 2486 01

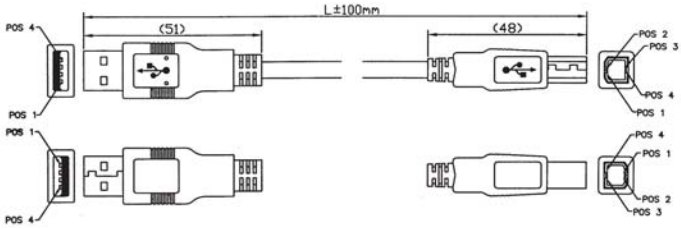

2431

USB 2.0 connecting cable, type A plug to type B plug

1. Materials

Overmolding	PVC, color black

2. Mechanical data

Cable	USB sockets 1673 01, 2410 01, 2410 02, 2410 03, 2410 05, 2410 06, 2410 09, 2420 01, 2420 02, 2486 01

2431 01	UL2725 AWG28 x 1P + AWG24 x 2C + Al-Foil + Drain + Braid
2431 02	UL2725 AWG28 x 1P + AWG24 x 2C + Al-Foil + Drain + Braid
2431 03	UL2725 AWG28 x 1P + AWG24 x 2C + Al-Foil + Drain + Braid
2431 05	UL2725 AWG28 x 1P + AWG20 x 2C + Al-Foil + Drain + Braid

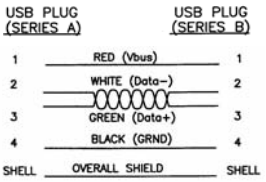

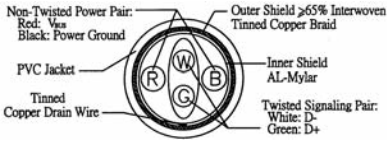

2431

Câble de raccordement USB 2.0, connecteur mâle type A sur connecteur mâle type B

1. Matériaux

Surmoulage	PVC, couleur noir

2. Caractéristiques mécaniques

Raccordement avec	connecteurs femelles USB 1673 01, 2410 01, 2410 02, 2410 03, 2410 05, 2410 06, 2410 09, 2420 01, 2420 02, 2486 01

Bestellbezeichnung Designation Désignation	Polzahl Poles Pôles	Verpackungseinheit Package unit Unité d'emballage	Abmessungen Dimensions Dimensions L (mm)
2431 01	**4**	**100**	**1000**
2431 02	**4**	**100**	**2000**
2431 03	**4**	**50**	**3000**
2431 05	**4**	**50**	**5000**

Verpackung: lose im Karton oder Kunststoffbeutel
Packaging: in bulk in a cardboard box or a plastic bag
Emballage: en vrac dans un carton ou sachet en plastique



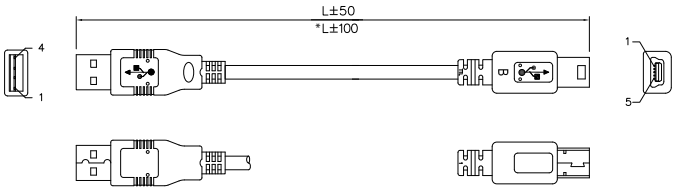

2480

USB-2.0-Anschlusskabel, Typ-A-Stecker 4-polig auf Mini-Typ-B-Stecker 5-polig

1. Werkstoffe

Umspritzung	PVC, Farbe schwarz

2. Mechanische Daten

Kontaktierung mit	USB-Kupplungen 1673 01, 2410 01, 2410 02, 2410 03, 2410 05, 2410 06, 2410 09, 2420 01, 2420 02, 2486 01

2480

USB 2.0 connecting cable, type A plug 4 pole to mini type B plug 5 poles

1. Materials

Overmolding	PVC, color black

2. Mechanical data

Mating with	USB sockets 1673 01, 2410 01, 2410 02, 2410 03, 2410 05, 2410 06, 2410 09, 2420 01, 2420 02, 2486 01

2480

Câble de raccordement USB 2.0, connecteur mâle type A 4 pôles sur connecteur mâle type B mini 5 pôles

1. Matériaux

Surmoulage	PVC, couleur noir

2. Caractéristiques mécaniques

Raccordement avec	connecteurs femelles USB 1673 01, 2410 01, 2410 02, 2410 03, 2410 05, 2410 06, 2410 09, 2420 01, 2420 02, 2486 01

2480 01	UL2725 AWG28 (50 Ω each/100 Ω pair) + AWG28 x 2C + Al-Foil + Drain + Braid
2480 02	UL2725 AWG28 (50 Ω each/100 Ω pair) + AWG28 x 2C + Al-Foil + Drain + Braid
2480 03	UL2725 AWG28 (50 Ω each/100 Ω pair) + AWG26 x 2C + Al-Foil + Drain + Braid
2480 05	UL2725 AWG28 (50 Ω each/100 Ω pair) + AWG26 x 2C + Al-Foil + Drain + Braid

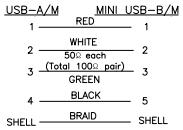

Bestellbezeichnung Designation Désignation	Polzahl Poles Pôles	Verpackungseinheit Package unit Unité d'emballage	Abmessungen Dimensions Dimensions L (mm)
2480 01	4/5	400	1000
2480 02	4/5	200	2000
2480 03	4/5	100	3000*

Verpackung: lose im Karton oder Kunststoffbeutel
Packaging: in bulk in a cardboard box or a plastic bag
Emballage: en vrac dans un carton ou sachet en plastique



2482 01

USB-2.0-Anschlusskabel, Typ-A-Stecker 4-polig auf Micro-Typ-B-Stecker 5-polig

1. Werkstoffe

Kontaktfeder	vergoldet
Gehäuse/Schirmung	vernickelt
Umspritzung/Kabel	PVC, Farbe schwarz

2. Mechanische Daten

Kontaktierung mit	USB-Kupplungen 1673 01, 2410 01, 2410 02, 2410 03, 2410 05, 2410 06, 2410 09, 2420 01, 2420 02, 2486 01

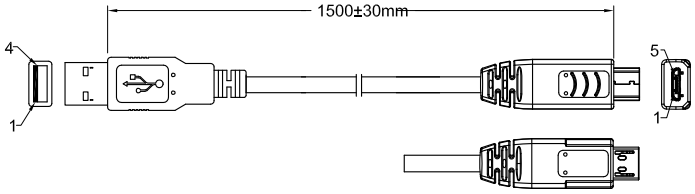

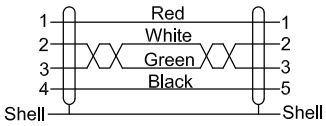

2482 01

USB 2.0 connecting cable, type A plug 4 pole to micro type B plug 5 poles

1. Materials

Contact spring	gilded
Housing/shielding	nickeled
Overmolding/cable	PVC, color black

2. Mechanical data

Mating with	USB sockets 1673 01, 2410 01, 2410 02, 2410 03, 2410 05, 2410 06, 2410 09, 2420 01, 2420 02, 2486 01

2482 01

Câble de raccordement USB 2.0, connecteur mâle type A 4 pôles sur connecteur mâle type B micro 5 pôles

1. Matériaux

Ressort de contact	doré
Boîtier/blindage	nickelé
Surmoulage/cable	PVC, couleur noir

2. Caractéristiques mécaniques

Raccordement avec	connecteurs femelles USB 1673 01, 2410 01, 2410 02, 2410 03, 2410 05, 2410 06, 2410 09, 2420 01, 2420 02, 2486 01

Bestellbezeichnung Designation Désignation	Polzahl Poles Pôles	Verpackungseinheit Package unit Unité d'emballage	Abmessungen Dimensions Dimensions L (mm)
2482 01 01500	**4/5**	**300**	**1500**

Verpackung: lose im Karton oder Kunststoffbeutel
Packaging: in bulk in a cardboard box or a plastic bag
Emballage: en vrac dans un carton ou sachet en plastique



SMT

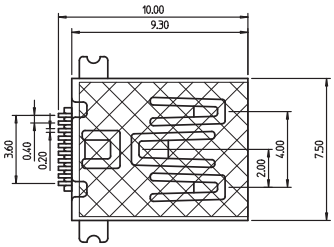

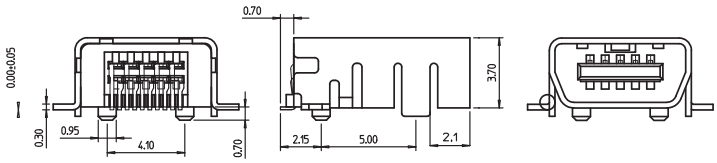

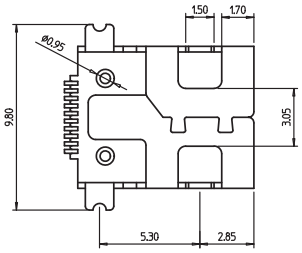

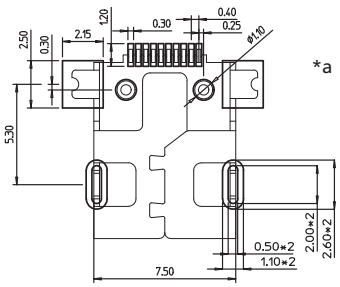

*a Leiterplattenlayout, von der Unterseite gesehen
printed circuit board layout, bottom view
modèle de la carte imprimée, vue du dessous

Bestellbezeichnung Designation Désignation	Polzahl Poles Pôles	Verpackungseinheit Package unit Unité d'emballage
2486 02	**10**	**750**

Verpackung: auf Rolle
Packaging: on reel
Emballage: en bobine

2486 02

Mini-USB-2.0-Einbaukupplung Typ AB, 10-polig, abgewinkelte Ausführung, für Leiterplatten, Surface-Mount-Technik (SMT)

1. Werkstoffe

Kontaktträger	LCP
Kontaktfeder	CuSn, unternickelt und vergoldet
Lötkontakt	CuSn, unternickelt und vergoldet
Gehäuse	CuZn, vernickelt, im Lötbereich vernickelt und vergoldet
Klebefolie für Bestückung	PE

2. Mechanische Daten

Kontaktierung mit	geeignetem Mini-USB-Stecker

3. Elektrische Daten

Durchgangswiderstand	≤ 50 mΩ
Bemessungsstrom	0,5 A
Bemessungsspannung	250 V AC
Prüfspannung	100 V/60 s
Isolationswiderstand	≥ 100 MΩ

2486 02

Mini USB 2.0 chassis socket type AB, 10 poles, angular version, for printed circuit boards, surface mounting technology (SMT)

1. Materials

Insulating body	LCP
Contact spring	CuSn, pre-nickeled and gilded
Solder contact	CuSn, pre-nickeled and gilded
Housing	CuZn, nickeled, nickeled and gilded in solder area
Adhesive foil for pick and place	PE

2. Mechanical data

Mating with	suitable mini USB plug

3. Elektrische Daten

Contact resistance	≤ 50 mΩ
Rated current	0.5 A
Rated voltage	250 V AC
Test voltage	100 V/60 s
Insulation resistance	≥ 100 MΩ

2486 02

Embase femelle USB 2.0 type AB mini, 10 pôles, version angulaire, pour cartes imprimées, technologie des montages en surface (SMT)

1. Matériaux

Corps isolant	LCP
Ressort de contact	CuSn, sous-nickelé et doré
Contact à souder	CuSn, sous-nickelé et doré
Boîtier	CuZn, nickelé, nickelé et doré à la partie à souder
Feuille adhésive pour pose automatique	PE

2. Caractéristiques mécaniques

Raccordement avec	connecteur mâle mini USB approprié

3. Elektrische Daten

Résistance de contact	≤ 50 mΩ
Courant assigné	0,5 A
Tension assignée	250 V AC
Tension d'éssai	100 V/60 s
Résistance d'isolation	≥ 100 MΩ

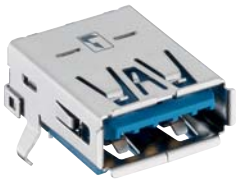

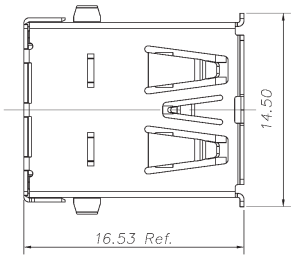

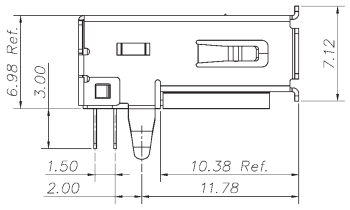

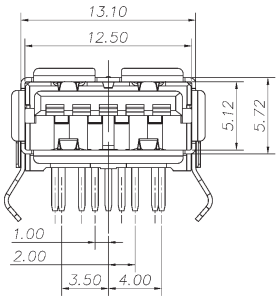

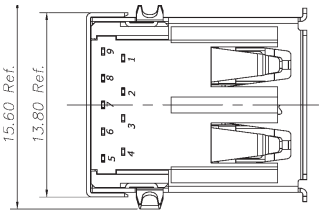

*a

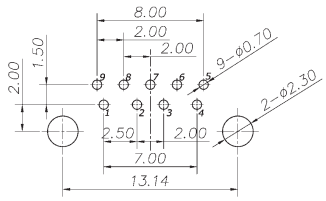

*a Leiterplattenlayout, von der Bestückungsseite gesehen
printed circuit board layout, component side view
modèle de carte imprimée, vue du côté à équiper

Bestellbezeichnung Designation Désignation	Polzahl Poles Pôles	Verpackungseinheit Package unit Unité d'emballage
2420 01	9	100

Verpackung: im Tablett
Packaging: in tray
Emballage: en tableau

2420 01

USB-3.0-Einbaukupplung Typ A, abgewinkelte Ausführung, für Leiterplatten

1. Temperaturbereich -55 °C/+85 °C

2. Werkstoffe

Kontaktträger	PBT GF, V0 nach UL 94
Kontakt	CuSn, unternickelt und vergoldet
Gehäuse	CuZn, vernickelt

3. Mechanische Daten

Steckkraft	≤ 35 N
Ziehkraft	≥ 10 N
Steckzyklen	5000
Kontaktierung mit	USB-3.0-Steckern USB-2.0-Steckern 2410 07, 2410 08, 2431, 2480, 2482

4. Elektrische Daten

Durchgangswiderstand	≤ 30 mΩ
Bemessungsstrom	≤ 1,5 A
Bemessungsspannung	≥ 100 V AC
Isolationswiderstand	≥ 1 GΩ

2420 01

USB 3.0 chassis socket type A, angular version, for printed circuit boards

1. Temperature range -55 °C/+85 °C

2. Materials

Insulating body	PBT GF, V0 according to UL 94
Contact	CuSn, pre-nickeled and gilded
Housing	CuZn, nickeled

3. Mechanical data

Insertion force	≤ 35 N
Withdrawal force	≥ 10 N
Mating cycles	5000
Mating with	USB 3.0 plugs USB 2.0 plugs 2410 07, 2410 08, 2431, 2480, 2482

4. Electrical data

Contact resistance	≤ 30 mΩ
Rated current	≤ 1.5 A
Rated voltage	≥ 100 V AC
Insulation resistance	≥ 1 GΩ

2420 01

Embase femelle USB 3.0 type A, version angulaire, pour cartes imprimées

1. Température d'utilisation -55 °C/+85 °C

2. Matériaux

Corps isolant	PBT GF, V0 suivant UL 94
Contact	CuSn, sous-nickelé et doré
Boîtier	CuZn, nickelé

3. Caractéristiques mécaniques

Force d'insertion	≤ 35 N
Force de séparation	≥ 10 N
Nombre de manœuvres	5000
Raccordement avec	connecteurs mâles USB 3.0 connecteurs mâles USB 3.0 2410 07, 2410 08, 2431, 2480, 2482

4. Caractéristiques électriques

Résistance de contact	≤ 30 mΩ
Courant assigné	≤ 1,5 A
Tension assignée	≥ 100 V AC
Résistance d'isolement	≥ 1 GΩ



SMT

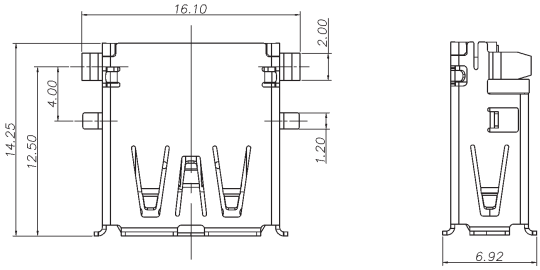

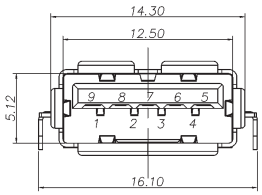

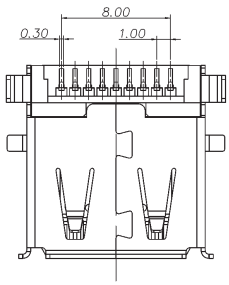

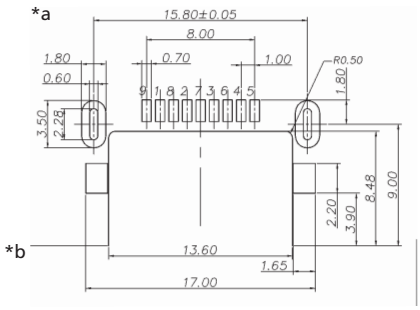

*a Leiterplattenlayout, von der Bestückungsseite gesehen
printed circuit board layout, component side view
modèle de carte imprimée, vue du côté à équiper

*b Leiterplattenrand
printed circuit board edge
bord de carte imprimée

Bestellbezeichnung Designation Désignation	Polzahl Poles Pôles	Verpackungseinheit Package unit Unité d'emballage
2420 02	9	150

Verpackung: im Tablett
Packaging: in tray
Emballage: en tableau

2420 02

USB-3.0-Einbaukupplung Typ A, abgewinkelte Ausführung, für Leiterplatten, Surface-Mount-Technik (SMT)

1. Temperaturbereich	-40 °C/+85 °C
2. Werkstoffe	
Kontaktträger	LCP, V0 nach UL 94
Kontakt	CuSn, unternickelt und vergoldet
Gehäuse	CuZn, vernickelt
3. Mechanische Daten	
Steckkraft	≤ 35 N
Ziehkraft	≥ 10 N
Steckzyklen	5000
Kontaktierung mit	USB-3.0-Steckern USB-2.0-Steckern 2410 07, 2410 08, 2431, 2480, 2482
4. Elektrische Daten	
Durchgangswiderstand	≤ 30 mΩ
Bemessungsstrom	1,5 A
Bemessungsspannung	≥ 100 V AC
Isolationswiderstand	≥ 1 GΩ

2420 02

USB 3.0 chassis socket type A, angular version, for printed circuit boards, surface mounting technology (SMT)

1. Temperature range	-40 °C/+85 °C
2. Materials	
Insulating body	LCP, V0 according to UL 94
Contact	CuSn, pre-nickeled and gilded
Housing	CuZn, nickeled
3. Mechanical data	
Insertion force	≤ 35 N
Withdrawal force	≥ 10 N
Mating cycles	5000
Mating with	USB 3.0 plugs USB 2.0 plugs 2410 07, 2410 08, 2431, 2480, 2482
4. Electrical data	
Contact resistance	≤ 30 mΩ
Rated current	1.5 A
Rated voltage	≥ 100 V AC
Insulation resistance	≥ 1 GΩ

2420 02

Embase femelle USB 3.0 type A, version angulaire, pour cartes imprimées, technique des montages en surface (SMT)

1. Température d'utilisation	-40 °C/+85 °C
2. Matériaux	
Corps isolant	LCP, V0 suivant UL 94
Contact	CuSn, sous-nickelé et doré
Boîtier	CuZn, nickelé
3. Caractéristiques mécaniques	
Force d'insertion	≤ 35 N
Force de séparation	≥ 10 N
Nombre de manœuvres	5000
Raccordement avec	connecteurs mâles USB 3.0 connecteurs mâles USB 3.0 2410 07, 2410 08, 2431, 2480, 2482
4. Caractéristiques électriques	
Résistance de contact	≤ 30 mΩ
Courant assigné	1,5 A
Tension assignée	≥ 100 V AC
Résistance d'isolement	≥ 1 GΩ



2416 01

IEEE-1394-Einbaukupplung, 4-polig, abgewinkelte Ausführung, für Leiterplatten

1. Temperaturbereich -25 °C/+85 °C

2. Werkstoffe

Kontaktträger	PPS
Kontaktfeder	Ni, vergoldet
Lötanschluss	Ni, verzinnt
Gehäuse	Stahl, unternickelt und verzinnt

3. Mechanische Daten

Kontaktierung mit	IEEE-1394-Steckern 2310, 2315

4. Elektrische Daten

Durchgangswiderstand	≤ 50 mΩ
Bemessungsstrom	0,5 A
Bemessungsspannung	5 V AC
Prüfspannung	100 V/60 s
Isolationswiderstand	≥ 1 GΩ

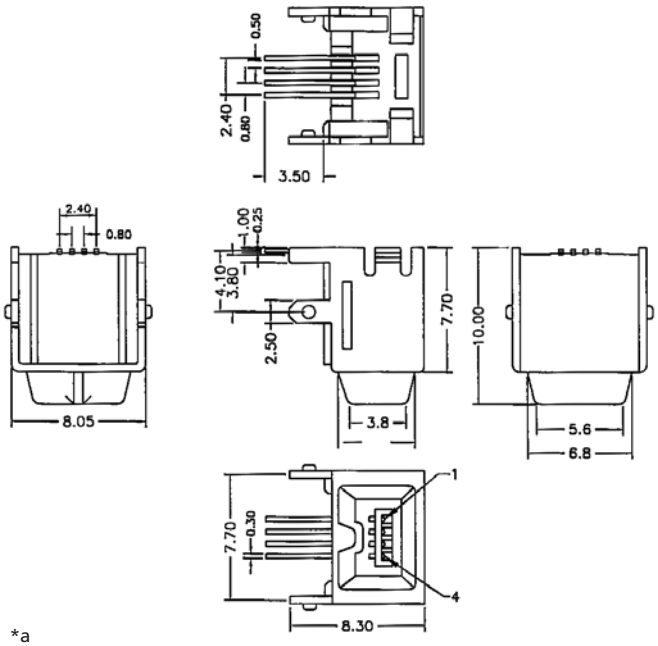

*a

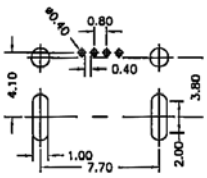

*a Leiterplattenlayout
printed circuit board layout
modèle de carte imprimée

Bestellbezeichnung Designation Désignation	Polzahl Poles Pôles	Verpackungseinheit Package unit Unité d'emballage
2416 01	4	200

Verpackung: im Tablett
Packaging: in tray
Emballage: en tableau

2416 01

IEEE 1394 socket, 4 poles, angular version, for printed circuit boards

1. Temperature range -25 °C/+85 °C

2. Materials

Insulating body	PPS
Contact spring	Ni, gilded
Solder pin	Ni, tinned
Shell	steel, undernickeled and tinned

3. Mechanical data

Mating with	IEEE 1394 plugs 2310, 2315

4. Electrical data

Contact resistance	≤ 50 mΩ
Rated current	0.5 A
Rated voltage	5 V AC
Test voltage	100 V/60 s
Insulation resistance	≥ 1 GΩ

2416 01

Embase femelle IEEE 1394, 4 pôles, version angulaire, pour cartes imprimées

1. Température d'utilisation - 25 °C/+85 °C

2. Matériaux

Corps isolant	PPS
Ressort de contact	Ni, doré
Plot à souder	Ni, étamé
Boîtier	acier, sous-nickelé et étamé

3. Caractéristiques mécaniques

Raccordement avec	connecteurs mâles IEEE 1394 2310, 2315

4. Caractéristiques électriques

Résistance de contact	≤ 50 mΩ
Courant assigné	0,5 A
Tension assignée	5 V AC
Tension d'essai	100 V/60 s
Résistance d'isolement	≥ 1 GΩ



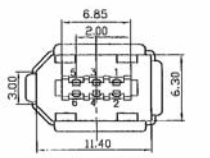

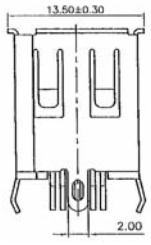

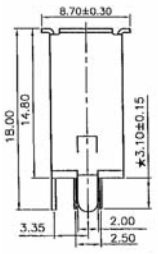

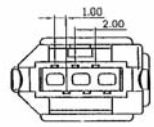

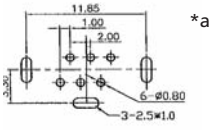

*a

*a Leiterplattenlayout, von der Lötseite gesehen
printed circuit board layout, solder side view
modèle de la carte imprimée, vue du côté à souder

Bestellbezeichnung Designation Désignation	Polzahl Poles Pôles	Verpackungseinheit Package unit Unité d'emballage
2415 01	6	100

Verpackung: im Tablett
Packaging: in tray
Emballage: en tableau

2415 01

IEEE-1394-Einbaukupplung, 6-polig, stehende Ausführung, für Leiterplatten

1. Temperaturbereich -40 °C/+85 °C

2. Werkstoffe

Kontaktträger	PBT
Kontakt	CuZn, selektiv vergoldet
Gehäuse	CuZn, verzinnt

3. Mechanische Daten

Kontakierung mit	IEEE-1394-Steckern 2311, 2316

4. Elektrische Daten

Durchgangswiderstand	≤ 30 mΩ
Bemessungsstrom	1 A
Bemessungsspannung	30 V AC
Prüfspannung	500 V/60 s
Isolationswiderstand	≥ 100 MΩ

2415 01

IEEE 1394 socket, 6 poles, upright version, for printed circuit boards

1. Temperature range -40 °C/+85 °C

2. Materials

Insulating body	PBT
Contact	CuZn, selectively gilded
Shell	CuZn, tinned

3. Mechanical data

Mating with	IEEE 1394 plugs 2311, 2316

4. Electrical data

Contact resistance	≤ 30 mΩ
Rated current	1 A
Rated voltage	30 V AC
Test voltage	500 V/60 s
Insulation resistance	≥ 100 MΩ

2415 01

Embase femelle IEEE 1394, 6 pôles, version droite, pour cartes imprimées

1. Température d'utilisation -40 °C/+85 °C

2. Matériaux

Corps isolant	PBT
Contact	CuZn, doré sélectivement
Boîtier	CuZn, étamé

3. Caractéristiques mécaniques

Raccordement avec	connecteurs mâles IEEE 1394 2311, 2316

4. Caractéristiques électriques

Résistance de contact	≤ 30 mΩ
Courant assigné	1 A
Tension assignée	30 V AC
Tension d'essai	500 V/60 s
Résistance d'isolement	≥ 100 MΩ



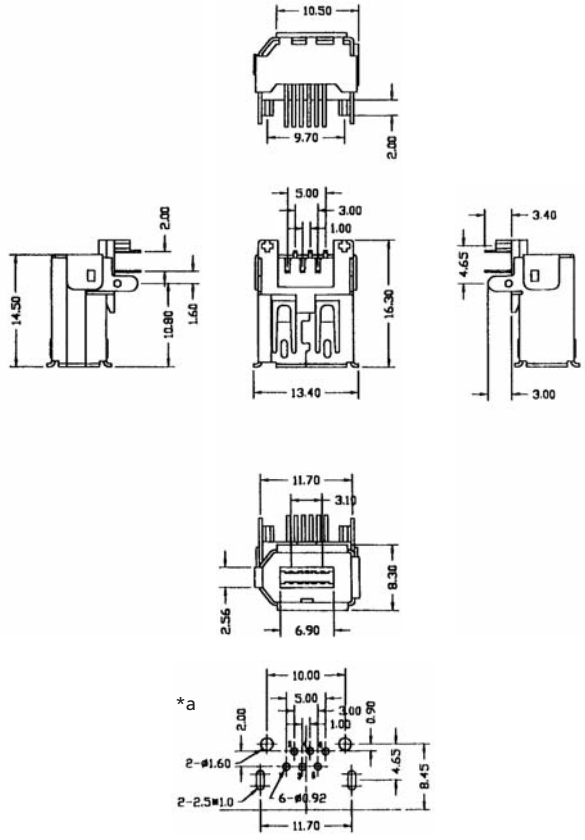

*a Leiterplattenlayout, von der Lötseite gesehen
printed circuit board layout, solder side view
modèle de la carte imprimée, vue du côté à souder

Bestellbezeichnung Designation Désignation	Polzahl Poles Pôles	Verpackungseinheit Package unit Unité d'emballage
2417 01	6	100

Verpackung: im Tablett
Packaging: in tray
Emballage: en tableau

2417 01

IEEE-1394-Einbaukupplung, 6-polig, abgewinkelte Ausführung, für Leiterplatten

1. Werkstoffe

Kontaktträger	PBT
Kontakt	CuSn, selektiv vergoldet
Gehäuse	CuZn, vernickelt

2. Mechanische Daten

Kontaktierung mit	IEEE-1394-Steckern 2311, 2316

3. Elektrische Daten

Durchgangswiderstand	≤ 30 mΩ
Bemessungsstrom	≤ 1 A
Bemessungsspannung	30 V AC
Prüfspannung	500 V/60 s
Isolationswiderstand	≥ 100 MΩ

2417 01

IEEE 1394 socket, 6 poles, angular version, for printed circuit boards

1. Materials

Insulating body	PBT
Contact	CuSn, selectively gilded
Shell	CuZn, nickeled

2. Mechanical data

Mating with	IEEE 1394 plugs 2311, 2316

3. Electrical data

Contact resistance	≤ 30 mΩ
Rated current	≤ 1 A
Rated voltage	30 V AC
Test voltage	500 V/60 s
Insulation resistance	≥ 100 MΩ

2417 01

Embase femelle IEEE 1394, 6 pôles, version angulaire, pour cartes imprimées

1. Matériaux

Corps isolant	PBT
Contact	CuSn, doré sélectivement
Boîtier	CuZn, nickelé

2. Caractéristiques mécaniques

Raccordement avec	connecteurs mâles IEEE 1394 2311, 2316

3. Caractéristiques électriques

Résistance de contact	≤ 30 mΩ
Courant assigné	≤ 1 A
Tension assignée	30 V AC
Tension d'essai	500 V/60 s
Résistance d'isolement	≥ 100 MΩ



SMT

2417 02

IEEE-1394-Einbaukupplung, 6-polig, abgewinkelte Ausführung, für Leiterplatten, Surface-Mount-Technik (SMT)

1. Werkstoffe

Kontaktträger	HTN GF
Kontakt	CuSn, selektiv vergoldet
Gehäuse	CuSn, verzinnt

2. Mechanische Daten

Kontaktierung mit	IEEE-1394-Steckern 2311, 2316

3. Elektrische Daten

Durchgangswiderstand	≤ 30 mΩ
Bemessungsstrom	≤ 1 A
Bemessungsspannung	30 V AC
Prüfspannung	500 V/60 s
Isolationswiderstand	≥ 100 MΩ

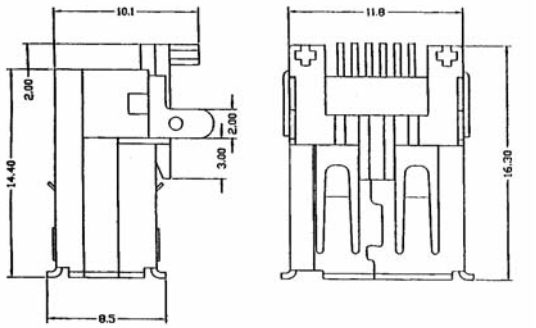

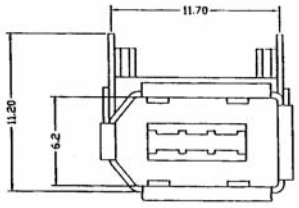

*a

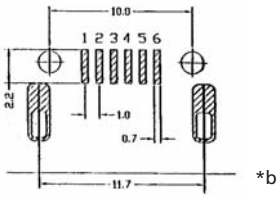

*b

*a Leiterplattenlayout
printed circuit board layout
modèle de carte imprimée

*b Leiterplattenrand
printed circuit board edge
bord de carte imprimée

Bestellbezeichnung Designation Désignation	Polzahl Poles Pôles	Verpackungseinheit Package unit Unité d'emballage
2417 02	6	100

Verpackung: im Tablett
Packaging: in tray
Emballage: en tableau

2417 02

IEEE 1394 socket, 6 poles, angular version, for printed circuit boards, surface mounting technology (SMT)

1. Materials

Insulating body	HTN GF
Contact	CuSn, selectively gilded
Shell	CuSn, tinned

2. Mechanical data

Mating with	IEEE 1394 plugs, 2311, 2316

3. Electrical data

Contact resistance	≤ 30 mΩ
Rated current	≤ 1 A
Rated voltage	30 V AC
Test voltage	500 V/60 s
Insulation resistance	≥ 100 MΩ

2417 02

Embase femelle IEEE 1394, 6 pôles, version angulaire, pour cartes imprimées, technologie des montages en surface (SMT)

1. Matériaux

Corps isolant	HTN GF
Contact	CuSn, doré sélectivement
Boîtier	CuSn, étamé

2. Caractéristiques mécaniques

Raccordement avec	connecteurs mâles IEEE 1394 2311, 2316

3. Caractéristiques électriques

Résistance de contact	≤ 30 mΩ
Courant assigné	≤ 1 A
Tension assignée	30 V AC
Tension d'essai	500 V/60 s
Résistance d'isolement	≥ 100 MΩ

Lumberg

passion for connections



Photovoltaics



Connectivity Solutions LC3® and LC4®

Lumberg
passion for connections

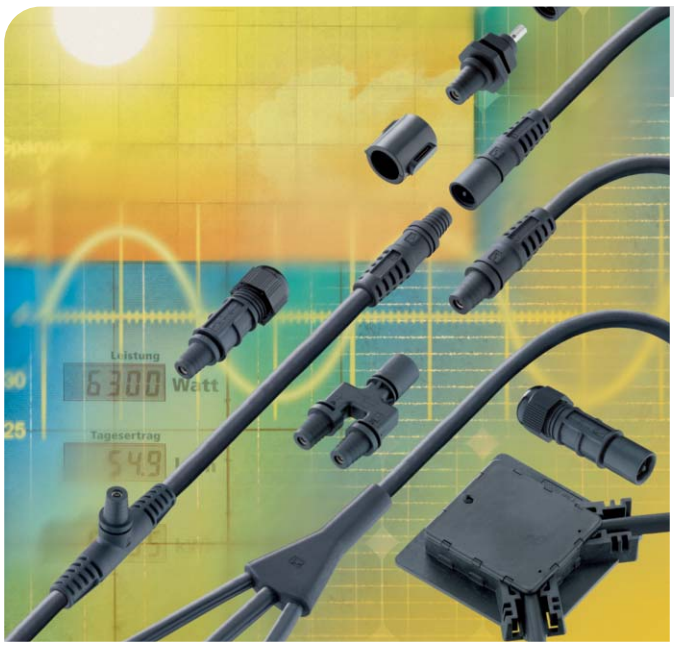

System LC3®

- sleek and slim
- connectors, cables and junction boxes

- industrially pre-assembled, overmolded and tested
- field-attachable versions also available



System LC4®

- with integrated locking
- alternatively to be unlocked either manually or only with a tool, according to NEC 2008 NFPA 70
- connectors, cables and junction boxes

- industrially pre-assembled, overmolded and tested
- field-attachable versions also available





Solar-Fabrik AG





Phoenix Solar AG

Lumberg
passion for connections

Succeed together



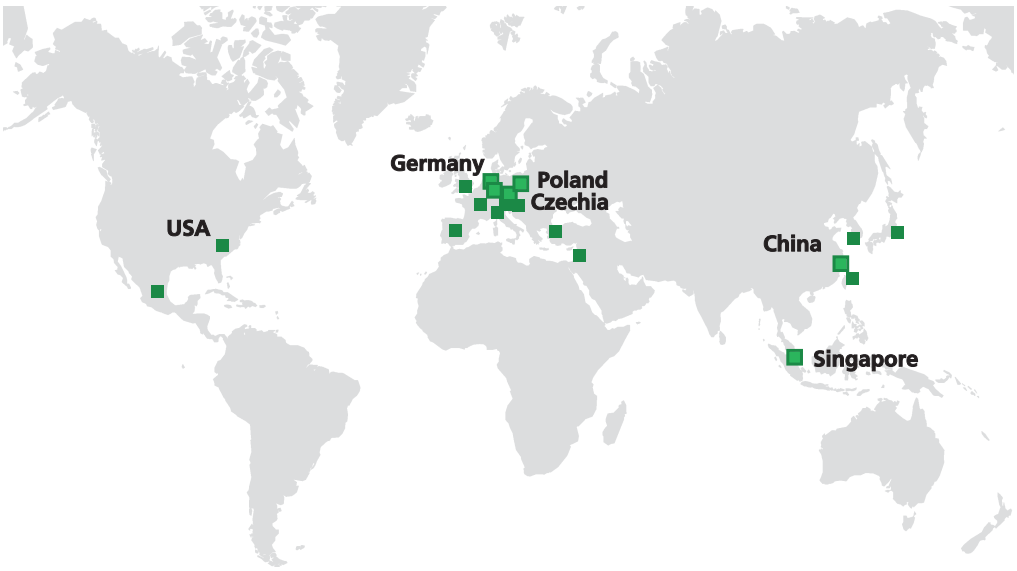



production and service

service



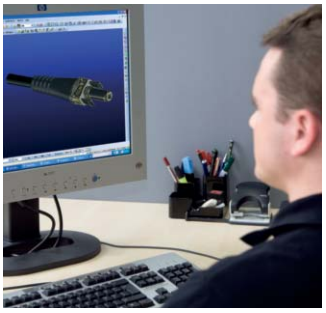









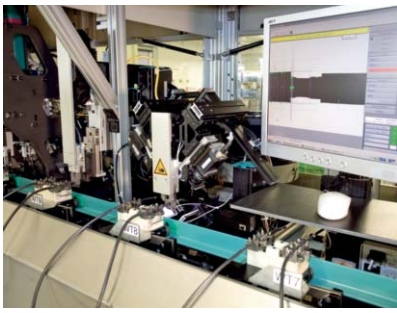





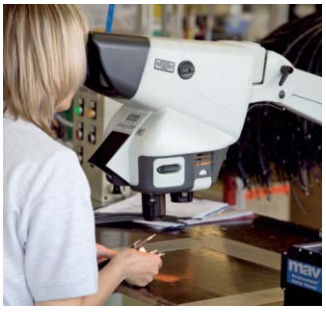

Junction boxes for thin film modules



single-pole junction boxes, for ribbons fed through the **back plane of the module**



single-pole junction boxes, for ribbons fed over the **edge of the module**



two-pole junction boxes, for ribbons fed through the **back plane of the module**, optionally with diode



two-pole junction boxes, for ribbons fed over the **edge of the module**, optionally with diode

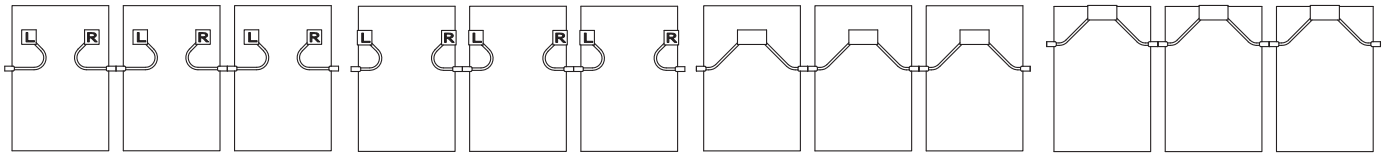

for crystalline modules



with **spring clamps**



with **weld/solder contacts** with Lumberg TAQnology™ for fully automatic assembly and testing processes

TAQ-Box™
Automation
Total Quality check
Lumberg-TAQnology™

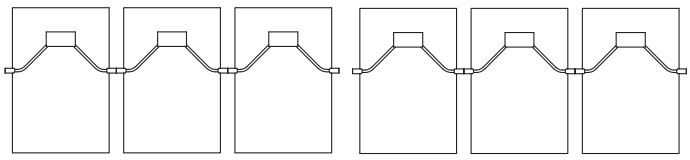

Cables

- standard cables
- cables according to specific markets' needs, i.e. for America, Europe, Asia, or multistandard



2.5 mm²	4.0 mm²	6.0 mm²
AWG 14	AWG 12	AWG 10

Connectors

System LC3®
- sleek and slim



System LC4®
- with integrated locking
- alternatively to be unlocked manually or acc. to NEC 2008 NFPA 70, only with a tool

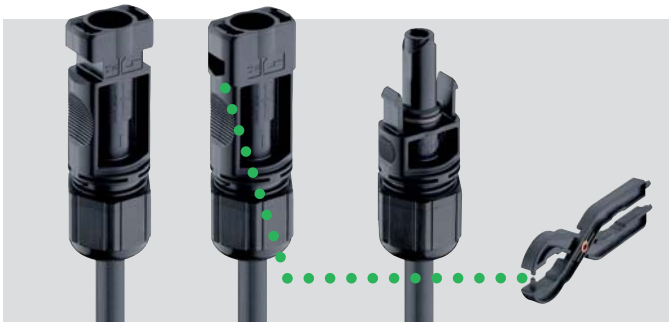

Lumberg
passion for connections

Solutions for module producers



Inventux Technologies AG

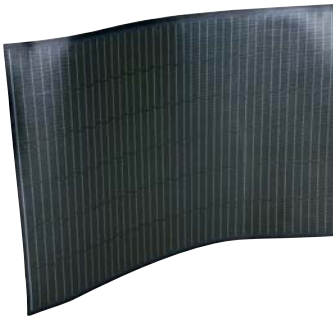

Module junction technolgoy

Features

- special direct contacting inside the junction boxes,
- Lumberg-TAQnology™
- very flat junction box designs
- for crystalline or thinfilm modules
- single-pole and two-pole versions
- to be mounted on the back side or on the edge
- with self-adhesive pad or for gluing
- sealing by means of potting
- either with the slim LC3® connectors or with LC4® connectors with integrated locking
- overmolded connectors: outstanding environmental seals, excellent strain relief, unsurpassed ruggedness and durability

Benefits

- fast, easy to automate and secure connecting processes inside the junction boxes
-
- minimized contact resistance
- minimized cable lengths with single-pole junction boxes
- contracted dimensions of the junction boxes allow for high packaging density of the modules
- permanently reliable system operation
- minimized attendance and servicing expenditure
- the best solution available for each module type
- all from one source, available worldwide
- system meets international requirements, including NEC 2008 NFPA 70
- customized solutions at any time



juwi solar GmbH



Solar-Fabrik AG

Lumberg Connect

customized solutions®

customized solutions®

Interface from outside

Receptacles of **system LC3®**
- sleek and slim



Receptacles of **system LC4®**
- with integrated locking
- alternatively to be unlocked manually or only with a tool, acc. to NEC 2008 NFPA 70



protective caps

manual crimp tools

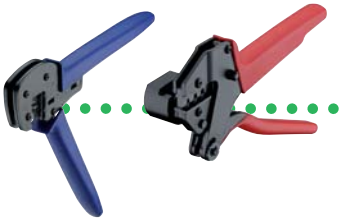

cables: standard or customized



crimp machines for cost-effective production of higher volumes



Internal wiring

- screw terminal blocks
- connectors with insulation displacement technology (IDT)
- connectors with screw clamp technology
- connectors with crimp technology

- indirect, two-part connectors
- direct connectors for the circuit board edge
- for discrete stranded wires or flat cables
- pitches from 1.27 mm (.050") up to 10.0 mm (.394")
- for load currents up to 15 A/630 V AC

- I/O interfaces including RJ45 and USB
- circular connectors up to IP 68

For the internal wiring of the components, Lumberg offers a wide range of solutions, all from one source.

for
- inverters
- power optimizers
- auxiliary components





Detailed information about these connector systems can be found in additional Lumberg catalogs and on the Internet.



Solutions for inverter and component producers

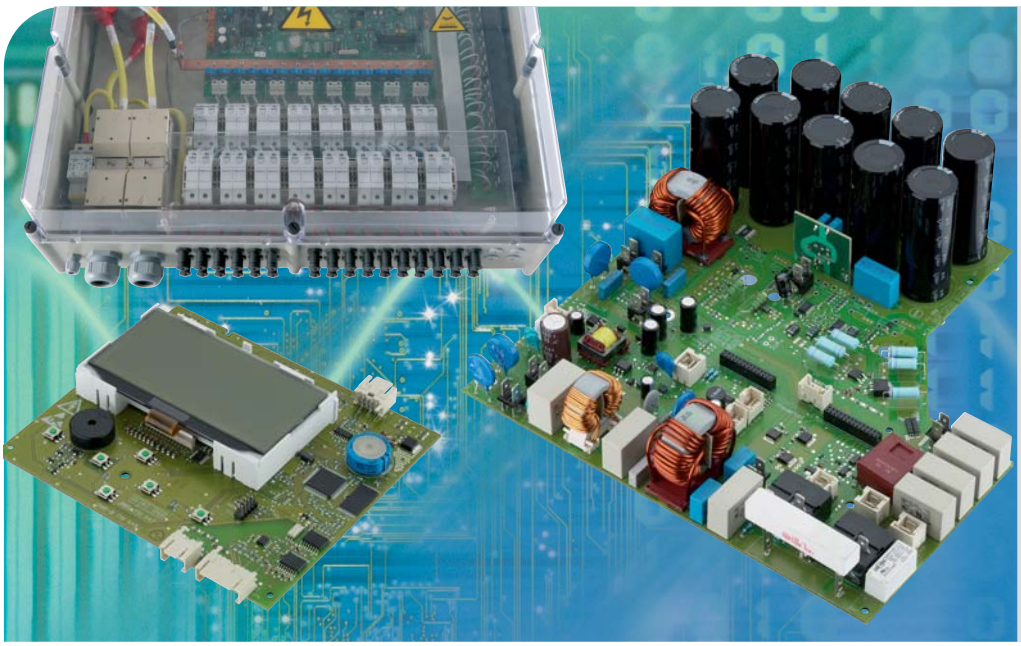





From the field into the housing – and within...

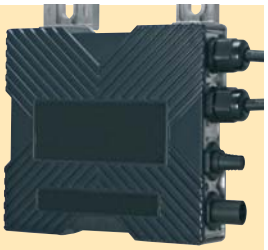

Features

- photovoltaic receptacles as the interface
- highest protection degree IP 68
- rugged and durable
- alternatively from the sleek and slim LC3® system or from the LC4® system with integrated locking
- protective caps for transport and spare receptacles

- connector systems and terminal blocks for the internal wiring
- proven a billionfold in various industries

Benefits

- permanently reliable system operation
- fast and easy to assemble

- proven connector systems from one source: into the housing and within the housing
- many systems designed for automated processing
- available worldwide
- customized solutions













Lumberg Connect

customized solutions®

customized solutions®

Wiring of solar power plants: industrially pre-assembled, overmolded, tested

Photovoltaic array harnesses LC3®
- ready-to-plug: industrially pre-assembled
- industrially tested
- type T or type X
- with the sleek and slim LC3® connectors

Photovoltaic array harnesses LC4®
- ready-to-plug: industrially pre-assembled
- industrially tested
- type T or type X
- with the new LC4® connectors
- with integrated locking, alternatively to be unlocked manually or only with a tool, acc. to NEC 2008 NFPA 70



Phoenix Solar AG

Type T

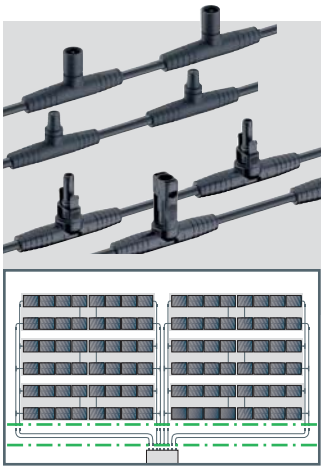

Type X

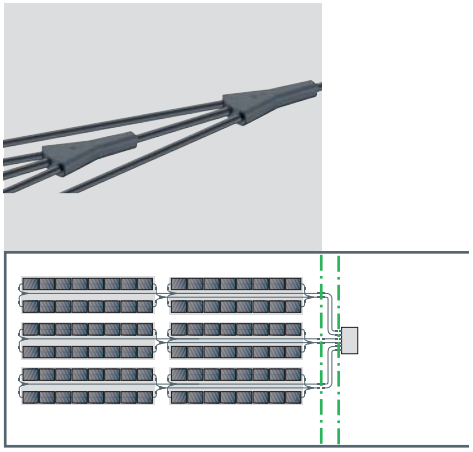

Components and auxiliaries for on-site assembly

Field-attachable connectors from **system LC3®**
- sleek and slim



Field-attachable connectors from **system LC4®**
- with integrated locking
- alternatively to be unlocked manually or only with a tool, acc. to NEC 2008 NFPA 70



In-line fuses
In-line diodes



crimp tool with exchangeable inserts



cables: standard or customized



crimp tool: only one tool for all wire sections



Solutions for installers and system integrators



iuwi solar GmbH



Some of the world's largest solar power plants are wired with Lumberg components. These plants (right) combine 700,000 resp. 550,000 thin-film modules.

Wire faster and more effectively

Features

- photovoltaic array harnesses: everything is pre-assembled and ready-to-plug
- harnesses 100 % tested
- overmolded connectors: outstanding environmental seals, excellent strain relief, unsurpassed ruggedness and durability
- extremely sturdy: overmolded connector often even stronger than the cable
- either with the slim LC3® connectors or with LC4® connectors with integrated locking
- highest protection degree IP 68
- halogen-free
- UV and ozone-resistant

Benefits

- up to 30 % shorter installation time
- permanently reliable system operation
- minimized attendance and servicing expenditure
- no lengthy crimping on-site when using pre-assembled and overmolded harnesses
- ideal wiring strategy for every application: overmolded solution is pre-assembled and tested, field-attachable solution available for home run cables
- system meets international requirements, including NEC 2008 NFPA 70
- all from one source, available worldwide
- standard and customized solutions

Phoenix Solar AG



PVStrom GmbH & Co. KG



Solarpark Rodenäs GmbH





Inventux Technologies AG



Lumberg Connect

customized solutions®

customized solutions®



LC3-JC
LC4-JC - LC4-JCO

JC = **J**unction boxes for **C**rystalline modules

Junction boxes LC3® and LC4® for crystalline modules LC4-JCO with Lumberg TAQnology™ for fully automated assembly and testing processes

page **12**



LC3-JT
LC4-JT

JT = **J**unction boxes for **T**hinfilm modules

Junction boxes LC3® and LC4® for thinfilm modules, single-pole and two-pole, for ribbons fed trough the back plane of the module or over the edge of the module

page **14**



LC3-AM
LC4-AM

AM = Cable **A**ssemblies, **M**odular harnesses

Connecting cables LC3® and LC4®, with connector at one end

page **18**



LC3-AM
LC4-AM

AM = Cable **A**ssemblies, **M**odular harnesses)

Connecting cables LC3® and LC4®, with connectors at both ends
Adapter cables LC3® to LC4®

page **18**



LC3-AT - LC3-AX
LC4-AT - LC4-AX

AT = Cable **A**ssemblies, **T**-type/**X**-type array harnesses

Array harnesses LC3® and LC4®, type T and type X, pre-assembled **according to customer's specification**

page **21**



LC3-CP
LC4-CP

CP = **C**onnector **P**arts

Connectors LC3® and LC4®, field-attachable, with crimp contacts

page **25**



LC3-CP
LC4-CP
CP = **C**onnector **P**arts

Chassis receptacles LC3® and LC4®, for front mounting, with crimp contacts

page **27**



LC3-CP
LC4-CP
CP = **C**onnector **P**arts

Branch connectors LC3® and LC4®

page **29**



LC3-CP
LC4-CP
CP = **C**onnector **P**arts

In-line fuses LC3® and LC4®

In-line diodes LC3® and LC4®

page **31**



LC3-CX
LC4-CX
CX = **C**onnector au**X**iliaries

Protective caps LC4®

page **37**



LC3-CX
LC4-CX
CX = **C**onnector au**X**iliaries

Unlocking tool LC4®

Processing tools and machines LC3® and LC4®

page **37**

Features
- LC3® sleek and slim, without locking, LC4® with integrated locking according to NEC 2008 NFPA 70
- highest protection degree IP 68
- halogen-free, UV and ozone-resistant
- two options: pre-assembled, overmolded and tested or field-attachable
- standard product range and customized solutions

Benefits
- permanently reliable system operation
- minimized attendance and servicing expenditure
- no lengthy crimping on-site when using pre-assembled and overmolded harnesses
- ideal wiring strategy for every application: overmolded solution is industrially pre-assembled and tested, field-attachable solution available complimentarily
- system meets international requirements, including NEC 2008 NFPA 70



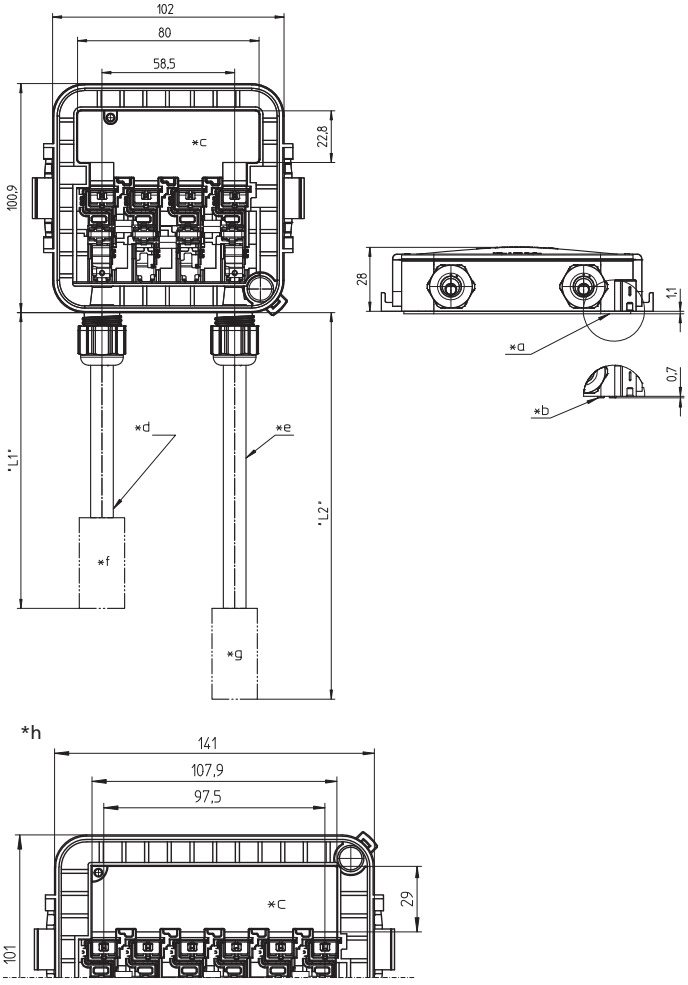

LC3-JC
LC4-JC

Photovoltaic junction box for crystalline modules[1], with connecting cables and connectors (alternatively LC3® or LC4®), with 2–6 **spring clamps** and 0–5 diodes for ribbons fed through the back plane of the module, mounting with self-adhesive pad[2] or by means of glue

1.	**Temperature range**	-40 °C/+85 °C (IEC) -40 °C/+90 °C (UL) (+125 °C upper limit temperature)
2.	**Materials**	halogen-free, UV-resistant
	Housing/cover	m-PPE, 5VA according to UL 94
	Contact	CuNiSi, tin-plated
	Pressure contact spring	CrNi
	Cap nut	m-PC, V0 according to UL 94
	Sealings	silicone
	Pressure compensation seal	PTFE
	Adhesive pad	upon request
3.	**Mechanical data**	
	Mating with	photovoltaic connectors LC3/LC4
	Further data	see LC3-AM/LC4-CP 3.../LC4-AM
	Protection degree (junction box)[3]	IP 65
	Connectable contact ribbons	
	Width	≤ 10.0 mm
	Thickness	≤ 0.1 mm
	Other dimensions upon request	
	Connected conductor	
	Photovoltaic cable, double-insulated, technical Data upon request	
	Section alternatively	2.5 mm² (AWG 14), TÜV-approved 4.0 mm² (AWG 12), TÜV/UL-approved 6.0 mm² (AWG 10), TÜV/UL-approved
4.	**Electrical data** (at T_{amb} 20 °C)	
	Contact resistance	≤ 1 mΩ
	Rated current (IEC)	various diodes available, value depending on type of diode and diode bypass test, details upon request
	Rated current (UL)	15 A DC (AWG 14) 20 A DC (AWG 12, AWG 10) without diode, details upon request
	Rated voltage[4]	1000 V DC (IEC)/600 V DC (UL)
	Modul working voltage	100 V DC
	Overvoltage category[4]	III (8 kV)
	Material group[4]	IIIa (IEC)/2 (UL) (CTI ≥ 250)
	Creepage distance/clearance between	
	all other live parts	12.7 mm/9.5 mm
	live parts and touchable surfaces	20.0 mm
	Pollution degree[4]	3
	Protective class	II
	Insulation resistance	> 10 GΩ

1 according to application class A of IEC 61730-1/UL 1703
2 appropriate materials upon request
3 according to IEC 60529/DIN EN 60529
4 according to DIN EN 60664/IEC 60664 resp. according to ANSI/UL 746A

www.tuv.com ID 0000024722 TÜVRheinland • BAUART GEPRÜFT • TYPE APPROVED

*a self-adhesive pad option
*b spacer option for fixation by means of glue
*c assembly hole for contact ribbons, view without cover
*d connecting cables: section 4.0 mm² (AWG 12) or 6.0 mm² (AWG 10)
*e connecting cables: section 4.0 mm² (AWG 12) or 6.0 mm² (AWG 10)
*f left connector: LC3-AM, LC4-CP 3... or LC4-AM
*g right connector: LC3-AM, LC4-CP 3... or LC4-AM
*h dimensions for 5 or 6 clamps versions

Crystalline modules: Wiring diagram

Two-pole junction boxes, for ribbons fed through the back plane of the module

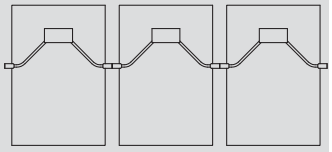

Designation	
LC3-JC	details upon request
LC4-JC	details upon request



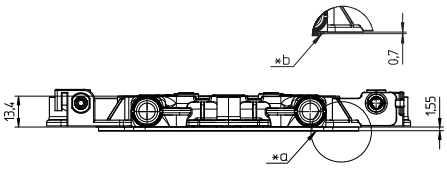

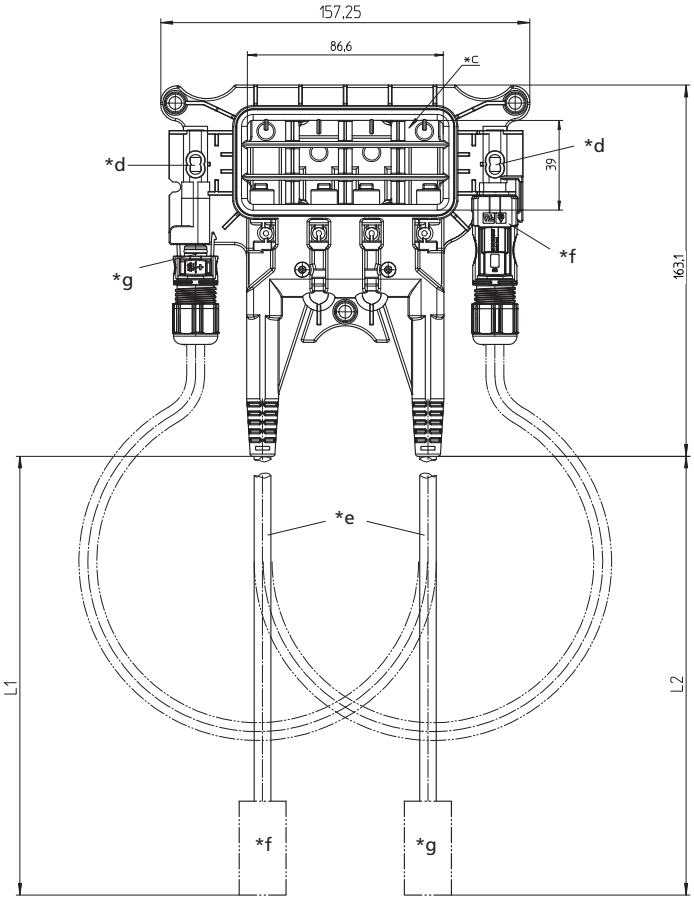

LC4-JCO

Photovoltaic junction boxes for crystalline modules[1], with overmolded housing, connecting cables and LC4® connectors, with connector receptacles and test ports, with 4 **weld/solder contacts** and 3 diodes,
for ribbons fed through the back plane of the module,
mounting with self-adhesive pad or by means of glue[2],
with Lumberg-TAQnology™ for fully automated assembly and testing process

1.	**Temperature range**	-40 °C/+85 °C (IEC) -40 °C/+90 °C (UL) (+140 °C upper limit temperature)
2.	**Materials**	halogen-free, UV-resistant
	Housing/cover (option A)	PA GF, V0/5VA according to UL 94
	Housing/cover (option B)	PET GF/m-PPE, V0/5VA acc. to UL 94
	Lead frame	Cu, tin-plated
	Seal	NBR
	Adhesive pad	upon request
	Further data	see LC4-CP/LC4-AM
3.	**Mechanical data**	
	Mating with	photovoltaic connectors LC4
	Further data	see LC4-CP/LC4-AM
	Protection degree (junction box)[4]	IP 65
	Connected conductor	
	Photovoltaic cable, double-insulated, technical Data upon request	
	Section	4.0 mm² (AWG 12)
4.	**Electrical data** (at T_{amb} 20 °C)	
	Contact resistance	≤ 1.5 mΩ
	Rated current (IEC)	various diodes available, value depending on type of diode and diode bypass test, details upon request
	Rated current (UL)	15 A DC without diode, details upon request
	Rated voltage[4]	1000 V DC (IEC)/600 V DC (UL)
	Modul working voltage	40 V DC
	Overvoltage category[4]	III (8 kV)
	Material group (option A)[4]	I (IEC)/0 (UL) (CTI ≥ 600)
	Material group (option B)[4]	IIIa (IEC)/2 (UL) (CTI ≥ 250)
	Protective class	II
	Insulation resistance	> 10 GΩ

1 according to application class A of IEC 61730-1/UL 1703
2 appropriate materials upon request
3 according to IEC 60529/DIN EN 60529
4 according to DIN EN 60664/IEC 60664 resp. according to ANSI/UL 746A

Approvals under preparation

*a self-adhesive pad option
*b spacer option for fixation by means of glue
*c cover, assembly hole for contact ribbons underneath
*d test port
*e connecting cable: section 4.0 mm² (AWG 12)
*f left connector: LC4-CP 3..., or LC4-AM, in receptacle with test port (state of delivery)
*g right connector: LC4-CP 3..., or LC4-AM, in receptacle with test port (state of delivery)

Crystalline modules: Wiring diagram

Two-pole junction boxes, for ribbons fed through the back plane of the module

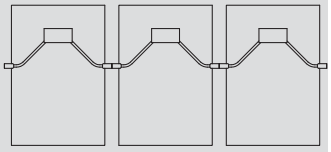

Designation	
LC4-JCO	details upon request



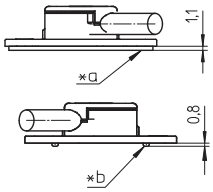

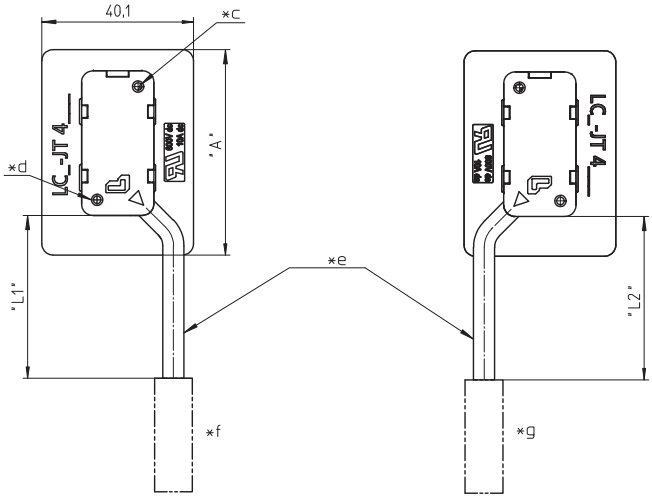

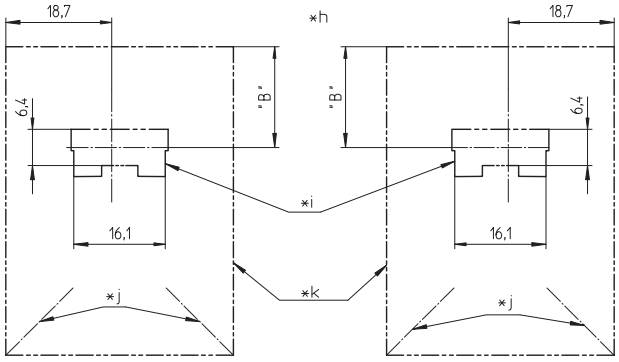

*e	dimensions	
Ø (mm²)	A (mm)	B (mm)
2.5	54.4	17.75
4.0	56.4	18.75

LC3-JT
LC4-JT

Photovoltaic junction boxes for thin film modules[1], single-pole with connecting cables and connectors (alternatively LC3® or LC4®),
for ribbons fed **through the back plane** of the module, mounting with self-adhesive pad or by means of glue[2], for potting[2], cover for automatic assembly

1.	**Temperature range**	-40 °C/+85 °C (IEC) -40 °C/+90 °C (UL) (+155 °C upper limit temperature)
2.	**Materials**	UV-resistant
	Housing/cover	m-PET GF, 5VA according to UL 94
	Contact	XCrNi, tin-plated
	Crimp bushing	Cu, tin-plated
	Adhesive pad	upon request
3.	**Mechanical data**	
	Mating with	photovoltaic connectors LC3/LC4
	Further data	see LC3-AM/LC4-CP 3.../LC4-AM
	Protection degree (junction box)[3]	IP 65
	Connectable contact ribbons	
	Width	≤ 6.0 mm
	Thickness	≤ 0.1 mm
	Other dimensions upon request	
	Connected conductor	
	Photovoltaic cable, double-insulated, technical Data upon request	
	Section alternatively	2.5 mm² (AWG 14) or 4.0 mm² (AWG 12)
4.	**Electrical data** (at T_{amb} 20 °C)	
	Contact resistance	≤ 1.5 mΩ
	Rated current	10 A at T_{amb} 85 °C
	Rated voltage[4]	1000 V DC (IEC)/600 V DC (UL)
	Modul working voltage	100 V DC
	Overvoltage category[4]	III (8 kV)
	Material group[4]	IIIa (IEC)/2 (UL) (CTI ≥ 250)
	Creepage distance/clearance between live parts and touchable surfaces	21.8 mm
	Pollution degree[4]	3
	Protective class	II
	Insulation resistance	> 10 GΩ

1 according to application class A of IEC 61730-1/UL 1703
2 appropriate materials upon request
3 according to IEC 60529/DIN EN 60529
4 according to DIN EN 60664/IEC 60664 resp. according to ANSI/UL 746A

www.tuv.com ID 000002732 TÜVRheinland • BAUART GEPRÜFT • TYPE APPROVED

*a option with self-adhesive pad
*b spacer option for fixation by means of glue
*c potting hole
*d deaerator hole
*e connecting cables: section 2.5 mm² (AWG 14) or 4.0 mm² (AWG 12)
*f left connector: LC3-AM, LC4-CP 3... or LC4-AM
*g right connector: LC3-AM, LC4-CP 3... or LC4-AM
*h schematic diagram of bottom side with ribbon feed-through
*i opening of bottom side for ribbon feed-through
*j direction of cable departure
*k outline contour of junction box

Thinfilm modules: Wiring diagram

Single pole junction boxes, for ribbons fed through the back plane of the module

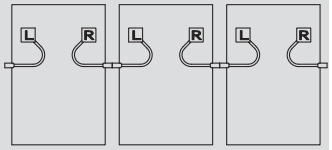

Designation	
LC3-JT	details upon request
LC4-JT	details upon request





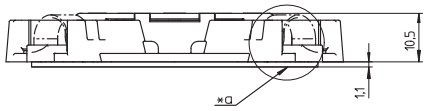

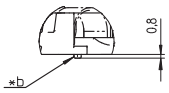

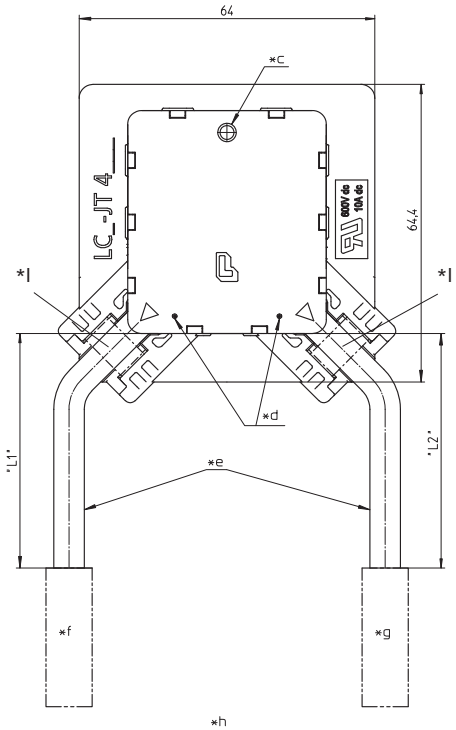

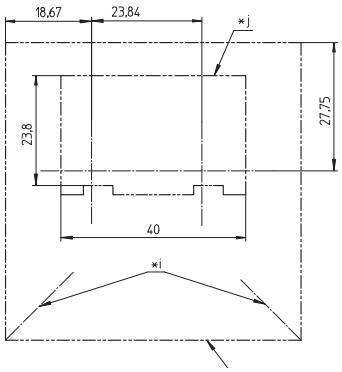

LC3-JT
LC4-JT

Photovoltaic junction boxes for thin film modules[1], two-pole, with connecting cables and connectors (alternatively LC3® or LC4®), with or without diode, for ribbons fed **through the back plane** of the module, mounting with self-adhesive pad or by means of glue[2], for potting[2], cover for automatic assembly

1.	**Temperature range**	-40 °C/+85 °C (IEC) -40 °C/+90 °C (UL) (+155 °C upper limit temperature)
2.	**Materials**	UV-resistant
	Housing/cover	m-PET GF, 5VA according to UL 94
	Contact	XCrNi, tin-plated
	Crimp bushing	Cu, tin-plated
	Adhesive pad	upon request
3.	**Mechanical data**	
	Mating with	photovoltaik connectors LC3/LC4
	Further data	see LC3-AM/LC4-CP 3.../LC4-AM
	Protection degree (junction box)[3]	IP 65
	Connectable contact ribbons	
	Width	≤ 12.0 mm
	Thickness	≤ 0.1 mm
	Other dimensions upon request	
	Connected conductor	
	Photovoltaic cable, double-insulated, technical Data upon request	
	Section alternatively	2.5 mm² (AWG 14) or 4.0 mm² (AWG 12)
4.	**Electrical data** (at T_{amb} 20 °C)	
	Contact resistance	≤ 1.5 mΩ
	Rated current (IEC)	various diodes available, value depending on type of diode and diode bypass test, details upon request
	Rated current (UL)	10 A DC without diode, details upon request
	Rated voltage[4]	1000 V DC (IEC)/600 V DC (UL)
	Modul working voltage	100 V DC
	Overvoltage category[4]	III (8 kV)
	Material group[4]	IIIa (IEC)/2 (UL) (CTI ≥ 250)
	Creepage distance/clearance between	
	all other live parts	16.5 mm
	live parts and touchable surfaces	21.8 mm
	Pollution degree[4]	3
	Protective class	II
	Insulation resistance	> 10 GΩ

1 according to application class A of IEC 61730-1/UL 1703
2 appropriate materials upon request
3 according to IEC 60529/DIN EN 60529
4 according to DIN EN 60664/IEC 60664 resp. according to ANSI/UL 746A

*a option with self-adhesive pad
*b spacer option for fixation by means of glue
*c potting holes
*d deaerator holes
*e connecting cables: section 2.5 mm² (AWG 14) oder 4.0 mm² (AWG 12)
*f left connector: LC3-AM, LC4-CP 3... or LC4-AM
*g right connector: LC3-AM, LC4-CP 3... or LC4-AM
*h schematic diagram of bottom side with ribbon feed-through
*i opening of bottom side for ribbon feed-through
*j direction of cable departure
*k outline contour of junction box
*l optional extra strain relief clip

Thinfilm modules: Wiring diagram

Two-pole junction boxes, for ribbons fed through the back plane of the module

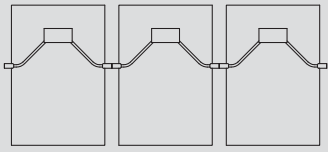

Designation	
LC3-JT	details upon request
LC4-JT	details upon request



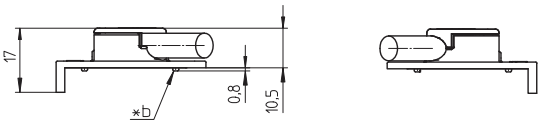

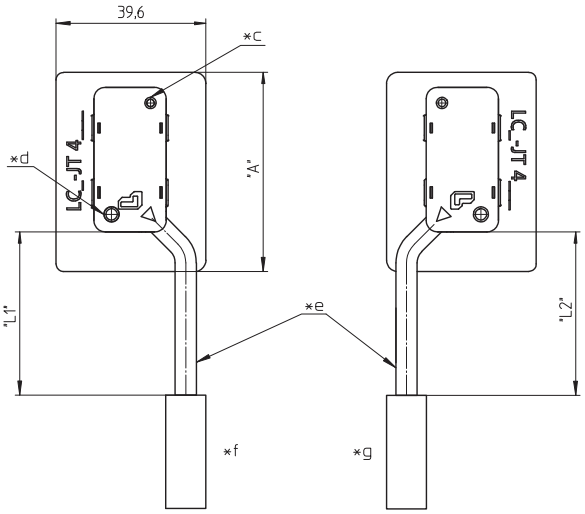

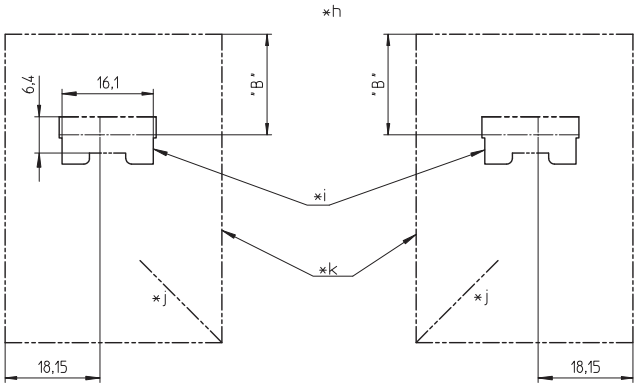

*e	dimensions	
Ø (mm²)	A (mm)	B (mm)
2.5	52.7	16.05
4.0	54.7	17.05

LC3-JT
LC4-JT

Photovoltaic junction boxes for thin film modules[1], single-pole with connecting cables and connectors (alternatively LC3® or LC4®),
for ribbons fed **over the edge** of the module, mounting by means of glue[2], for potting[2], cover for automatic assembly

1.	**Temperature range**	-40 °C/+85 °C (IEC) -40 °C/+90 °C (UL) (+155 °C upper limit temperature)
2.	**Materials**	UV-resistant
	Housing/cover	m-PET GF, 5VA according to UL 94
	Contact	XCrNi, tin-plated
	Crimp bushing	Cu, tin-plated
3.	**Mechanical Data**	
	Mating with	photovoltaic connectors LC3/LC4
	Further Data	see LC3-AM/LC4-CP 3.../LC4-AM
	Protection degree (junction box)[3]	IP 65
	Connectable contact ribbons	
	Width	≤ 6.0 mm
	Thickness	≤ 0.1 mm
	Other dimensions upon request	
	Connected conductor	
	Photovoltaic cable, double-insulated, technical Data upon request	
	Section alternatively	2.5 mm² (AWG 14) or 4.0 mm² (AWG 12)
4.	**Electrical data** (at T_{amb} 20 °C)	
	Contact resistance	≤ 1.5 mΩ
	Rated current	10 A at T_{amb} 85 °C
	Rated voltage[4]	1000 V DC (IEC)/600 V DC (UL)
	Modul working voltage	100 V DC
	Overvoltage category[4]	III (8 kV)
	Material group[4]	IIIa (IEC)/2 (UL) (CTI ≥ 250)
	Creepage distance/clearance between live parts and touchable surfaces	21.8 mm
	Pollution degree[4]	3
	Protective class	II
	Insulation resistance	> 10 GΩ

1 according to application class A of IEC 61730-1/UL 1703
2 appropriate materials upon request
3 according to IEC 60529/DIN EN 60529
4 according to DIN EN 60664/IEC 60664 resp. according to ANSI/UL 746A

www.tuv.com ID 000002732 TÜVRheinland • BAUART GEPRÜFT • TYPE APPROVED

*b spacer option for fixation by means of glue
*c potting hole
*d deaerator hole
*e connecting cables: section 2.5 mm² (AWG 14) or 4.0 mm² (AWG 12)
*f left connector: LC3-AM, LC4-CP 3... or LC4-AM
*g right connector: LC3-AM, LC4-CP 3... or LC4-AM
*h schematic diagram of bottom side with ribbon feed-through
*i opening of bottom side for ribbon feed-through
*j direction of cable departure
*k outline contour of junction box

Thinfilm modules: Wiring diagram

Single pole junction boxes, for ribbons fed over the edge of the module

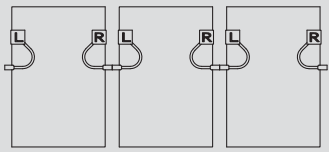

Designation	
LC3-JT	details upon request
LC4-JT	details upon request



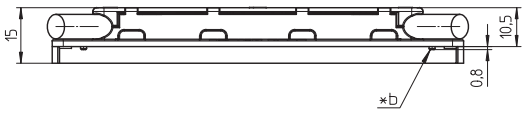

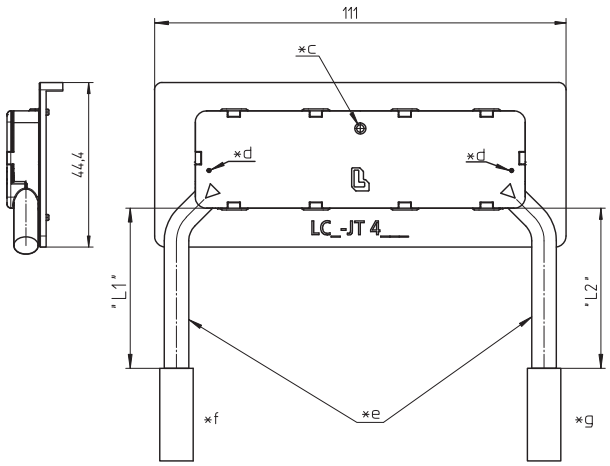

LC3-JT
LC4-JT

Photovoltaic junction boxes for thin film modules[1], two-pole with connecting cables and connectors (alternatively LC3® or LC4®), with or without diode, for ribbons fed **over the edge** of the module, mounting by means of glue[2], for potting[2], cover for automatic assembly

1.	**Temperature range**	-40 °C/+85 °C (IEC) -40 °C/+90 °C (UL) (+155 °C upper limit temperature)
2.	**Materials**	UV-resistant
	Housing/cover	m-PET GF, 5VA according to UL 94
	Contact	XCrNi, tin-plated
	Crimp bushing	Cu, tin-plated
3.	**Mechanical Data**	
	Mating with	photovoltaic connectors LC3/LC4
	Further Data	see LC3-AM/LC4-CP 3.../LC4-AM
	Protection degree (junction box)[3]	IP 65
	Connectable contact ribbons	
	Width	≤ 6.0 mm
	Thickness	≤ 0.1 mm
	Other dimensions upon request	
	Connected conductor	
	Photovoltaic cable, double-insulated, technical Data upon request	
	Section alternatively	2.5 mm² (AWG 14) or 4.0 mm² (AWG 12)
4.	**Electrical data** (at T_{amb} 20 °C)	
	Contact resistance	≤ 1.5 mΩ
	Rated current (IEC)	various diodes available, value depending on type of diode and diode bypass test, details upon request
	Rated current (UL)	10 A DC without diode, details upon request
	Rated voltage[4]	1000 V DC (IEC)/600 V DC (UL)
	Modul working voltage	100 V DC
	Overvoltage category[4]	III (8 kV)
	Material group[4]	IIIa (IEC)/2 (UL) (CTI ≥ 250)
	Creepage distance/clearance between	
	live parts	15.9 mm
	live parts and touchable surfaces	20.0 mm
	Pollution degree[4]	3
	Protective class	II
	Insulation resistance	> 10 GΩ

1 according to application class A of IEC 61730-1/UL 1703
2 appropriate materials upon request
3 according to IEC 60529/DIN EN 60529
4 according to DIN EN 60664/IEC 60664 resp. according to ANSI/UL 746A

Approvals under preparation

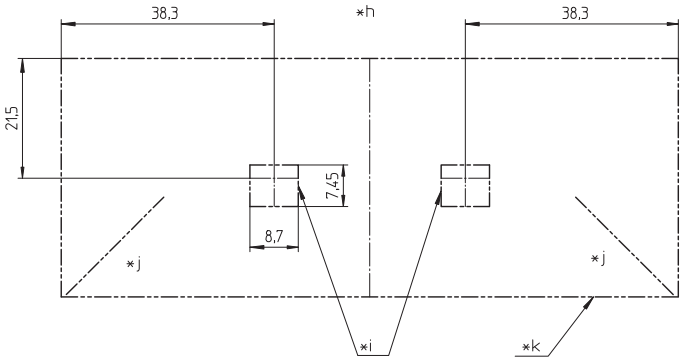

*b spacer option for fixation by means of glue
*c potting hole
*d deaerator hole
*e connecting cables: section 2.5 mm² (AWG 14) or 4.0 mm² (AWG 12)
*f left connector: LC3-AM, LC4-CP 3... or LC4-AM
*g right connector: LC3-AM, LC4-CP 3... or LC4-AM
*h schematic diagram of bottom side with ribbon feed-through
*i opening of bottom side for ribbon feed-through
*j direction of cable departure
*k outline contour of junction box

Thinfilm modules: Wiring diagram

Two-pole junction boxes, for ribbons fed through the back plane of the module

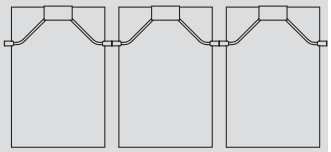

Designation	
LC3-JT	details upon request
LC4-JT	details upon request





LC3-AM 00

LC3-AM 01

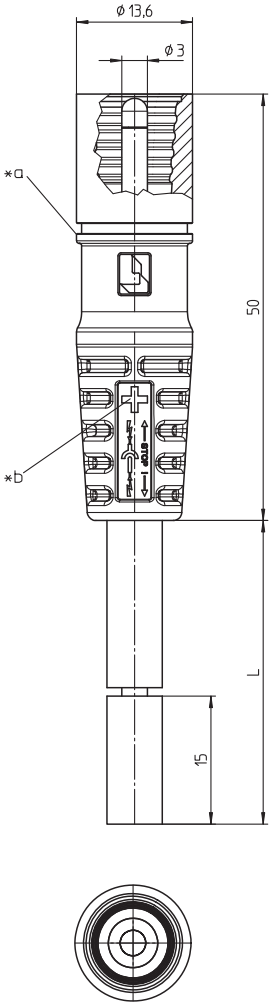

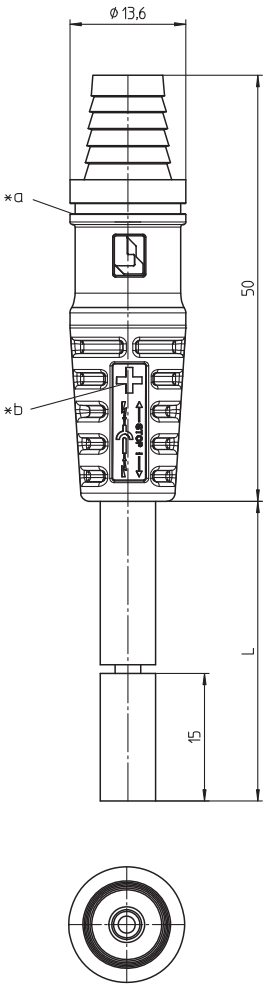

*a recess for optional unmating preventer LC3-CX 90 according to NEC 2008 NFPA 70

*b marking + on LC3-AM ...-1
marking – on LC3-AM ...-2

Designation	
LC3-AM ...	details upon request

LC3-AM 00
LC3-AM 01
LC3-AM 6...

LC3® photovoltaic connecting cables, with overmolded connectors, with bend protection
LC3-AM 00: with plug and open end
LC3-AM 01: with socket and open end
LC3-AM 60: with two plugs
LC3-AM 61: with two sockets
LC3-AM 62: with plug and socket
LC3-AM 650: with LC3 plug and LC4 plug[5]
LC3-AM 651: with LC3 socket and LC4 socket[5]
LC3-AM 652: with LC3 plug and LC4 socket[5]
LC3-AM 655: with LC3 socket and LC4 plug[5]

1.	**Temperature range**	-40 °C/+85 °C (+110 °C upper limit temperature)
2.	**Materials**	halogen-free, UV-resistant
	Insulating body	TPU, V0 according to UL 94
	Contact pin/bush	CuZn, pre-nickeled and tin-plated
	Contact protection (plugs only)	PA, V0 according to UL 94
	Sleeve (sockets only)	CuZn, nickeled
3.	**Mechanical data**	
	Insertion force[1]	≤ 89 N
	Withdrawal force[1]	≥ 89 N
	Mating cycles[1]	50
	Mating with	photovoltaik connectors LC3
	Protection degree[2]	IP 68
	Connected conductor	
	Photovoltaic cable, double-insulated, technical Data upon request	
	Section alternatively	2.5 mm² (AWG 14) 4.0 mm² (AWG 12) 6.0 mm² (AWG 10)
4.	**Electrical data** (at T_{amb} 20 °C)	
	Contact resistance[1 3]	≤ 5 mΩ
	Rated current[1]	22 A at T_{amb} 85 °C, 2.5 mm² (AWG 14) 35 A at T_{amb} 85 °C, 4.0 mm² (AWG 12) 40 A at T_{amb} 85 °C, 6.0 mm² (AWG 10)
	Rated voltage[4]	1000 V DC
	Overvoltage category[4]	III (8 kV)
	Material group[4]	I (IEC)/0 (UL) (CTI ≥ 600)
	Creepage distance	≥ 12.5 mm
	Clearance	≥ 12.5 mm
	Insulation resistance	> 10 GΩ

1 measured with a proper counterpart
2 only in mated condition with a proper counterpart
IP X8 requirements under agreement between manufacturer and user
3 only connectors without cable
4 according to DIN EN 60664/IEC 60664 resp. according to ANSI/UL 746A
5 adapter cables LC3 to LC4, for technical data of LC4 connectors see LC4-AM



LC3-AM 62

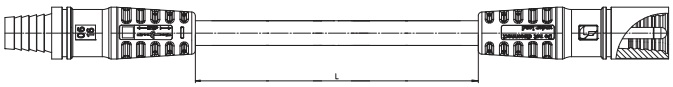

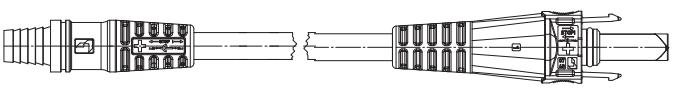

LC3-AM 651





LC4-AM 00
LC4-AM 01
LC4-AM 6...

LC4® photovoltaic connecting cables, with overmolded connectors, integrated locking and bend protection
LC4-AM 00: with plug and open end
LC4-AM 01: with socket and open end
LC4-AM 60: with two plugs
LC4-AM 61: with two sockets
LC4-AM 62: with plug and socket
LC3-AM 650: with LC3 plug and LC4 plug[5]
LC3-AM 651: with LC3 socket and LC4 socket[5]
LC3-AM 652: with LC3 plug and LC4 socket[5]
LC3-AM 655: with LC3 socket and LC4 plug[5]

1.	**Temperature range**	-40 °C/+85 °C (IEC) -40 °C/+90 °C (UL) (+125 °C upper limit temperature)
2.	**Materials**	halogen-free, UV-resistant
	Insulating body	m-PC, V1 according to UL 94
	Contact pin/bush	CuNiSi, tin-plated
	Sealing (sockets only)	silicone
3.	**Mechanical data**	
	Insertion force[1]	≤ 20 N
	Withdrawal force[1]	≥ 10 N
	Retaining force of locking latches[2]	≥ 90 N
	Mating cycles[2]	50
	Mating with	photovoltaic connectors LC4
	Protection degree[3]	IP 68
	Connected conductor	
	Photovoltaic cable, double-insulated, technical data on request	
	Section alternatively	2.5 mm² (AWG 14) 4.0 mm² (AWG 12) 6.0 mm² (AWG 10)
4.	**Electrical data** (at T_{amb} 20 °C)	
	Contact resistance[2]	≤ 1 mΩ
	Rated current (IEC)[2]	22 A at T_{amb} 85 °C, 2.5 mm² (AWG 14) 30 A at T_{amb} 85 °C, 4.0 mm² (AWG 12) 30 A at T_{amb} 85 °C, 6.0 mm² (AWG 10)
	Rated current (UL)[2]	35 A at T_{amb} 20 °C, 2,5/4,0/6,0 mm²
	Rated voltage[4]	1000 V DC (IEC)/600 V DC (UL)
	Overvoltage category[4]	III (8 kV)
	Material group[4]	IIIa (IEC)/3 (UL) (CTI ≥ 225)
	Creepage distance/clearance between	
	contact and touchable surfaces	24.6 mm
	contact and cable outlet	35.8 mm
	Insulation resistance	> 10 GΩ

1 measured with a polished steel gauge, nominal thickness 4.0 mm
2 measured with a proper counterpart
3 according to IEC 60529/DIN EN 60529
only in mated condition with a proper counterpart
IP X8 requirements under agreement between manufacturer and user
4 according to DIN EN 60664/IEC 60664 resp. according to ANSI/UL 746A
5 adapter cables LC3 to LC4, for technical data of LC3 connectors see LC3-AM

LC4-AM 00

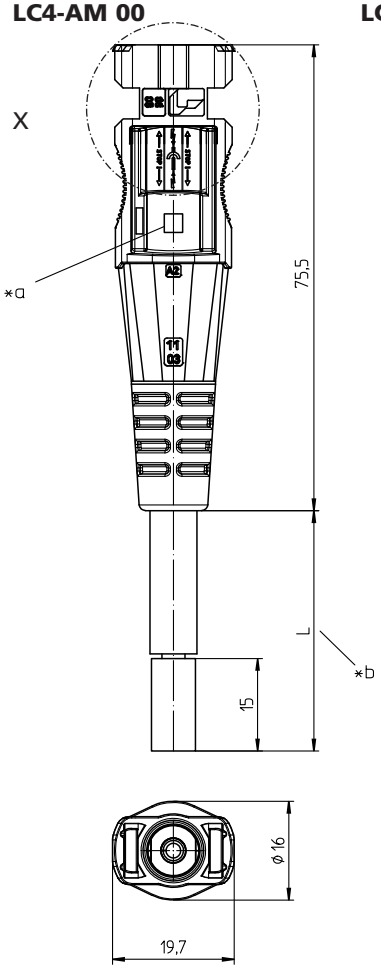

LC4-AM 01

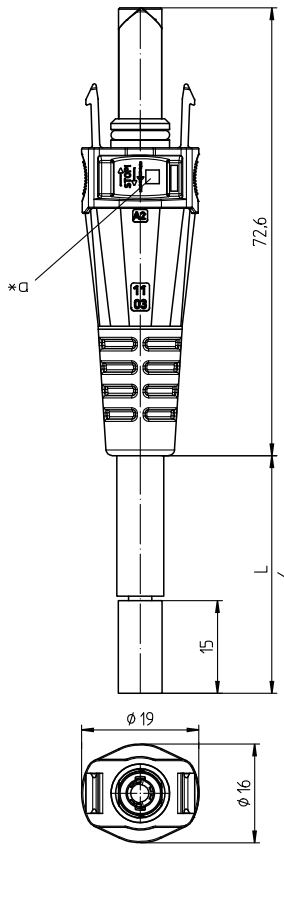

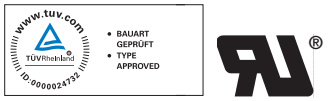



LC4-AM 62

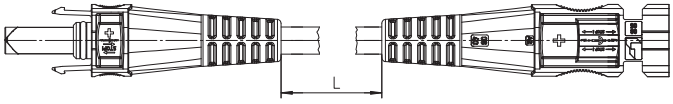

X

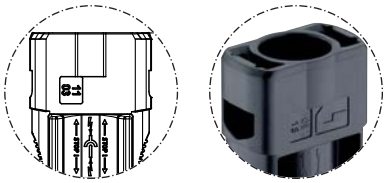

LC4-AM 00 IT

Designation	
LC4-AM ...	details upon request

*a marking + on LC4-AM ...-1
marking – on LC4-AM ...-2





LC4-AM 30
LC4-AM 31

LC4® photovoltaic connecting cables, with assembled connectors and integrated locking
LC4-AM 30: with plug and open end
LC4-AM 31: with socket and open end

1.	**Temperature range**	-40 °C/+85 °C (IEC) -40 °C/+90 °C (UL) (+115 °C upper limit temperature)
2.	**Materials**	halogen-free, UV-resistant
	Insulating body	m-PC, V1 according to UL 94
	Contact pin/bush	CuNiSi, tin-plated
	Sealing (sockets only)	silicone
3.	**Mechanical data**	
	Insertion force[1]	≤ 20 N
	Withdrawal force[1]	≥ 10 N
	Retaining force of locking latches[2]	≥ 90 N
	Mating cycles[2]	50
	Mating with	photovoltaic connectors LC4
	Protection degree[3]	IP 68
	Connected conductor	
	Photovoltaic cable, double-insulated, technical data on request	
	Section alternatively	2.5 mm² (AWG 14) 4.0 mm² (AWG 12) 6.0 mm² (AWG 10)
4.	**Electrical data** (at T_{amb} 20 °C)	
	Contact resistance[2]	≤ 1 mΩ
	Rated current (IEC)[2]	22 A at T_{amb} 85 °C, 2.5 mm² (AWG 14) 30 A at T_{amb} 85 °C, 4.0 mm² (AWG 12) 30 A at T_{amb} 85 °C, 6.0 mm² (AWG 10)
	Rated current (UL)[2]	35 A at T_{amb} 20 °C, 2,5/4,0/6,0 mm²
	Rated voltage[4]	1000 V DC (IEC)/600 V DC (UL)
	Overvoltage category[4]	III (8 kV)
	Material group[4]	IIIa (IEC)/3 (UL) (CTI ≥ 225)
	Creepage distance/clearance between	
	contact and touchable surfaces	24.6 mm
	contact and cable outlet	22.8 mm
	Insulation resistance	> 10 GΩ

1 measured with a polished steel gauge, nominal thickness 4.0 mm
2 measured with a proper counterpart
3 according to IEC 60529/DIN EN 60529
only in mated condition with a proper counterpart
IP X8 requirements under agreement between manufacturer and user
4 according to DIN EN 60664/IEC 60664 resp. according to ANSI/UL 746A

LC4-AM 30

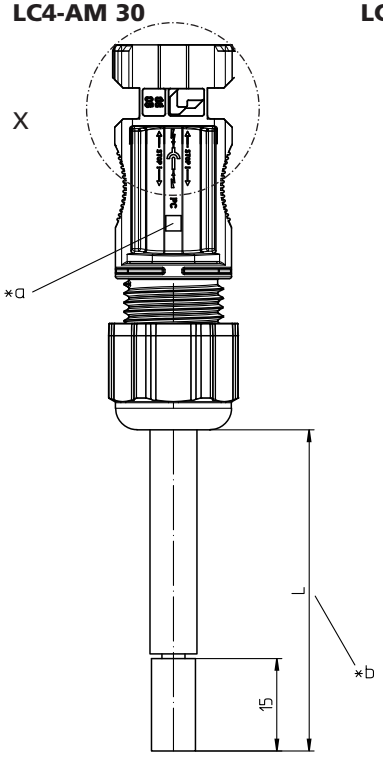

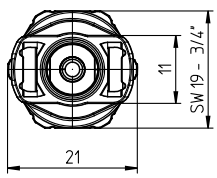

LC4-AM 31

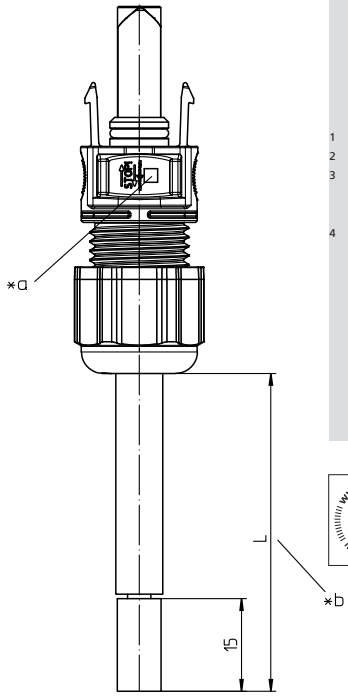

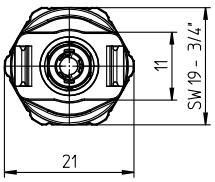

X

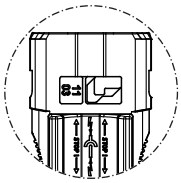



LC4-AM 30 IT

Designation	
LC4-AM ...	details upon request

*a marking + on LC4-AM ...-1
marking – on LC4-AM ...-2



LC3-AT

LC3® photovoltaic array harness, type T, with overmolded connector branches with bend protection, total length, number of branches and distance between branches (plugs or sockets) and cable end options **according to customer's specification**

1.	**Temperature range**	-40 °C/+85 °C (+110 °C upper limit temperature)
2.	**Materials**	halogen-free, UV-resistant
	Insulating body	TPU, V0 according to UL 94
	Contact Sheet	CuSn, tin-plated
	Further data	see LC3-AM
3.	**Mechanical data**	
	Mating with	photovoltaic connectors LC3
	Protection degree[1]	IP 68
	Further data	see LC3-AM
	Connected conductor	
	Photovoltaic cable, double-insulated, technical data on request	
	Section alternatively	4.0 mm² (AWG 12) or 6.0 mm² (AWG 10)
4.	**Electrical data** (at T_{amb} 20 °C)	
	Contact resistance[2]	≤ 5 mΩ
	Rated current (IEC)[2]	30 A at T_{amb} 85 °C
	Rated current (UL)[2]	35 A
	Rated voltage[3]	1000 V DC (IEC)/600 V DC (UL)
	Overvoltage category[3]	III (8 kV)
	Material group[3]	I (IEC)/0 (UL) (CTI ≥ 600)
	Creepage distance	≥ 12.5 mm
	Clearance	≥ 12.5 mm
	Insulation resistance	> 10 GΩ

1 only in mated condition with a proper counterpart
IP X8 requirements under agreement between manufacturer and user
2 measured with a proper counterpart
3 according to DIN EN 60664/IEC 60664 resp. according to ANSI/UL 746A

*c

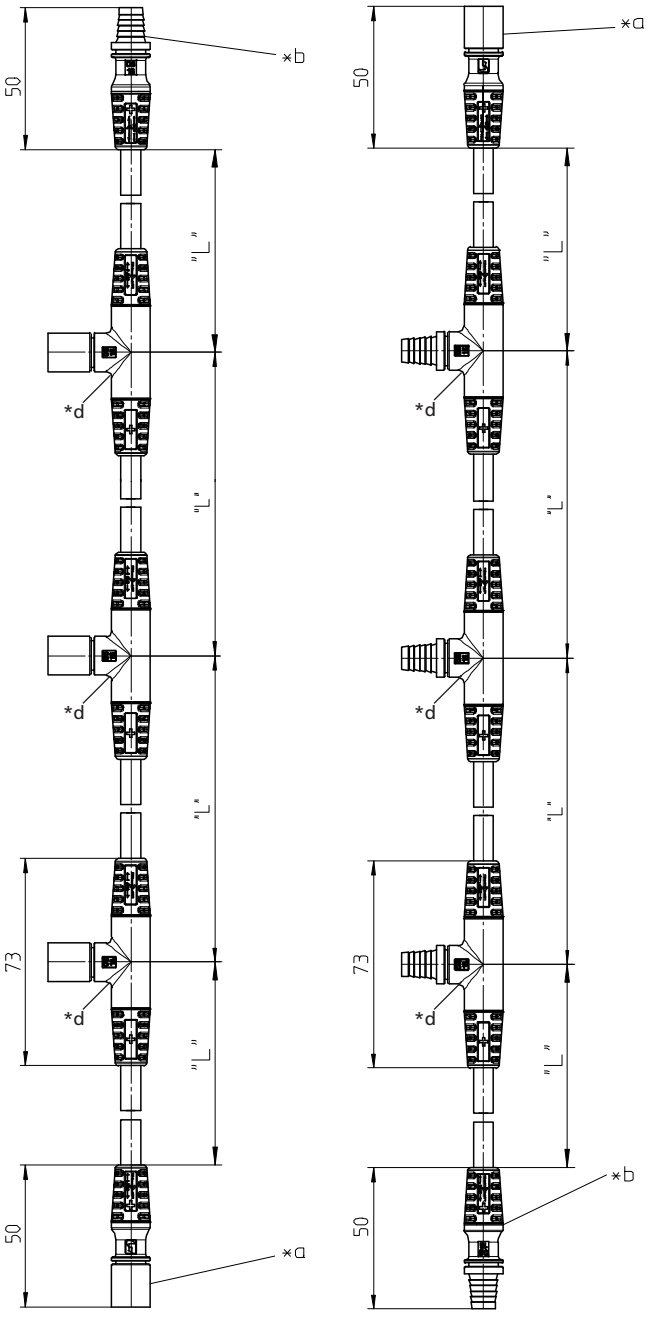

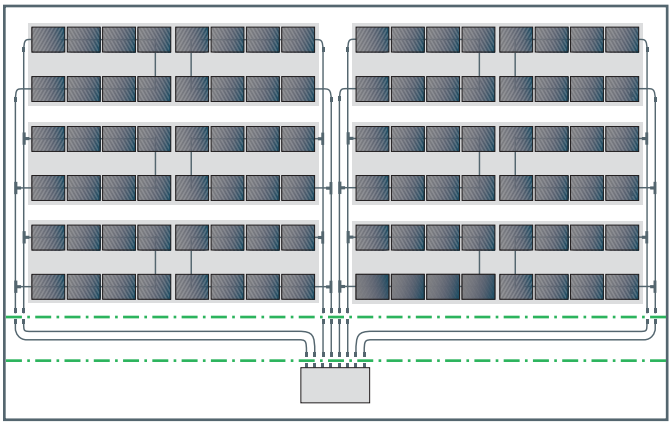

Photovoltaic array harnesses: wiring diagram Typ T
Interconnection of module tables with complete, overmolded harnesses – pre-assembled at the customer's specification

*a plug LC3-AM 00 (example)
*b socket LC3-AM 01 (example)
*c configuration examples
*d T-branch



optional:
delivery on reel with up to 499 T-branches

Designation	
LC3-AT ...	details upon request

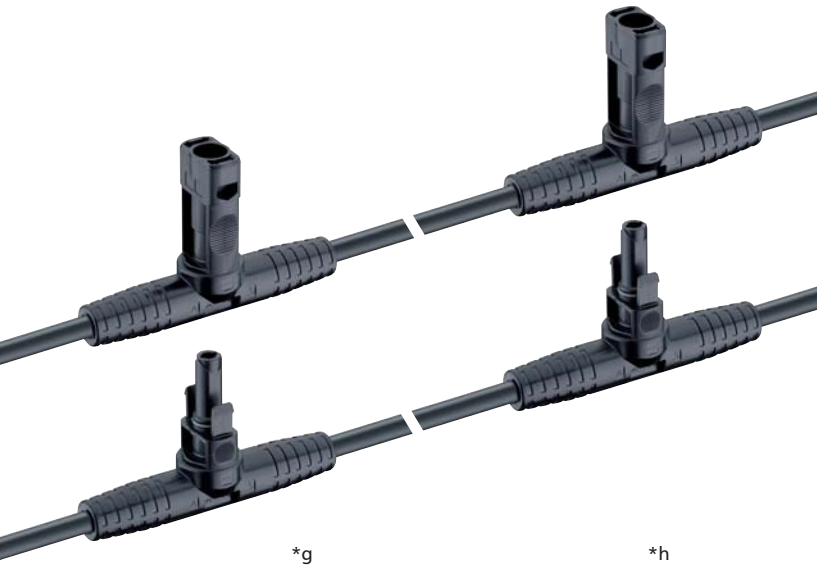

*g *h

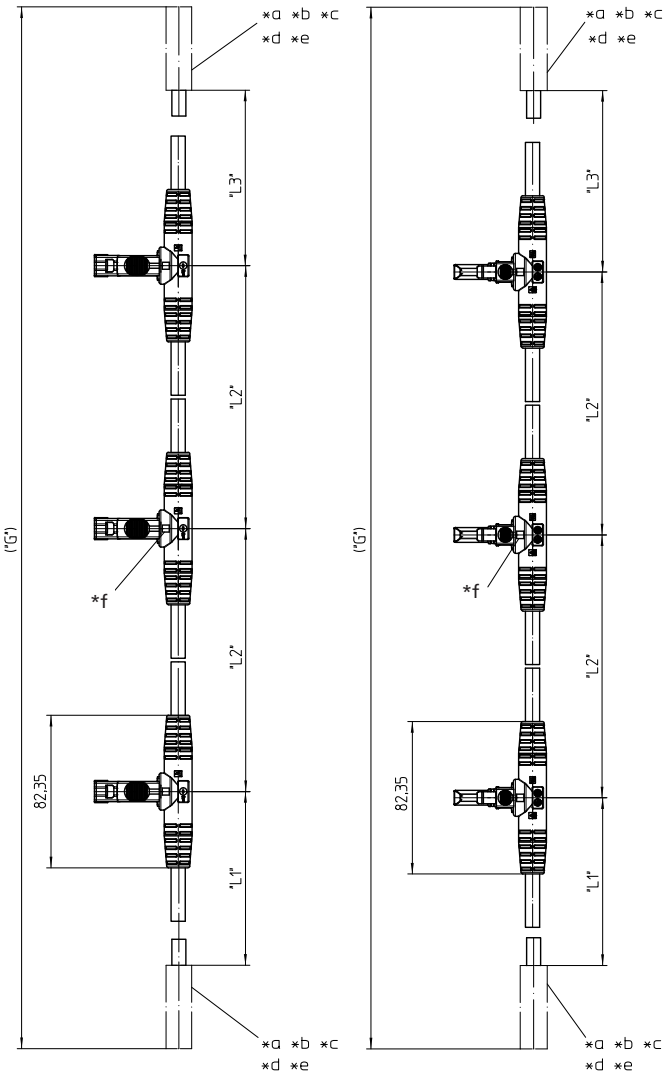

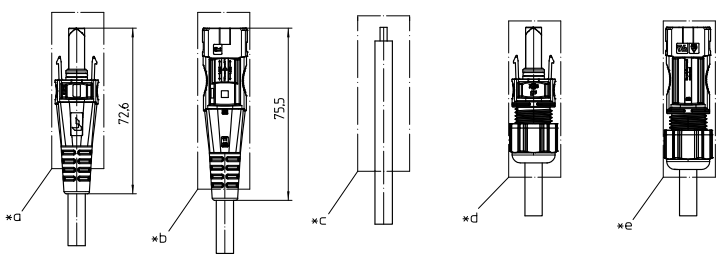

LC4-AT

LC4® photovoltaic array harness, type T, with overmolded connector branches, with connectors with integrated locking, total length, number of branches and distance between branches (plugs or sockets) and cable end options **according to customer's specification**

1. Temperature range	-40 °C/+85 °C (IEC) -40 °C/+90 °C (UL) (+125 °C upper limit temperature)
2. Materials	halogen-free, UV-resistant
Insulating body	m-PC, V1 according to UL 94
Contact Sheet	CuNiSi, tin-plated
Further data	see LC4-AM resp. LC4-CP
3. Mechanical data	
Mating with	photovoltaic connectors LC4
Protection degree[1]	IP 68
Further data	see LC4-AM resp. LC4-CP
Connected conductor	
Photovoltaic cable, double-insulated, technical data on request	
Section alternatively	4.0 mm² (AWG 12) or 6.0 mm² (AWG 10)
4. Electrical data (at T_{amb} 20 °C)	
Contact resistance[2]	≤ 1 mΩ
Rated current[2]	30 A
Rated voltage[3]	1000 V DC (IEC)/600 V DC (UL)
Overvoltage category[3]	III (8 kV)
Material group[3]	IIIa (IEC)/3 (UL) (CTI ≥ 225)
Creepage distance/clearance between contact and touchable surfaces	22.6 mm
Pollution degree[3]	3
Insulation resistance	> 10 GΩ

1 only in mated condition with a proper counterpart
IP X8 requirements under agreement between manufacturer and user
2 measured with a proper counterpart
3 according to DIN EN 60664/IEC 60664 resp. according to ANSI/UL 746A

Approvals under preparation

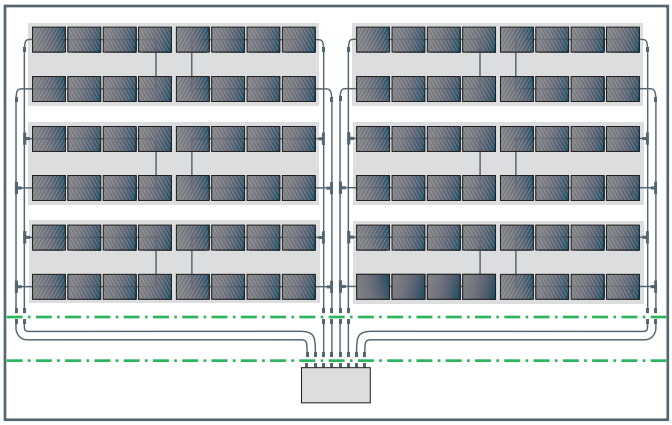

Photovoltaic array harnesses: wiring diagram Typ T
Interconnection of module tables with complete, pre-assembled harnesses – at the customer's specification

*a socket LC4-AM 01
*b plug LC4-AM 00 IT
*c stripped cable end
*d socket LC4-CP 31
*e plug LC4-CP 30 IT
*f T-branch
*g array harness with male branch cables (configuration example)
*h array harness with female branch cables (configuration example)



optional: delivery on reel with up to 249 T-branches

Designation	
LC4-AT ...	details upon request



LC3-AX

LC3® photovoltaic array harness, type X, with overmolded cable branches and connectors with bend protection, total length, number of branches and distance between branches (plugs or sockets) **according to customer's specification**

1.	**Temperature range**	-40 °C/+85 °C (+110 °C upper limit temperature)
2.	**Materials**	halogen-free, UV-resistant
	Insulating body	TPU, V0 according to UL 94
	Further Data	see LC3-AM
3.	**Mechanical data**	
	Mating with	photovoltaic connectors LC3
	Protection degree[1]	IP 68
	Further data	see LC3-AM
	Connected conductor	
	Photovoltaic cable, double-insulated, technical data on request	
	Section main cable	6.0 mm² (AWG 10)
	Section branch cable	4.0 mm² (AWG 12)
4.	**Electrical data** (at T_{amb} 20 °C)	
	Contact resistance[2]	≤ 5 mΩ
	Rated current[3]	40 A at T_{amb} 85 °C
	Rated voltage[4]	1000 V DC
	Overvoltage category[4]	III (8 kV)
	Material group[4]	I (IEC)/0 (UL) (CTI ≥ 600)
	Creepage distance	≥ 12.5 mm
	Clearance	≥ 12.5 mm
	Insulation resistance	> 10 GΩ

1 only in mated condition with a proper counterpart
IP X8 requirements under agreement between manufacturer and user
2 measured with a proper counterpart, only connectors without cable
3 maximum current value for the whole component, measured with a proper counterpart
4 according to DIN EN 60664/IEC 60664 resp. according to ANSI/UL 746A

www.tuv.com ID 0000024732 · BAUART GEPRÜFT · TYPE APPROVED

additional approvals under preparation

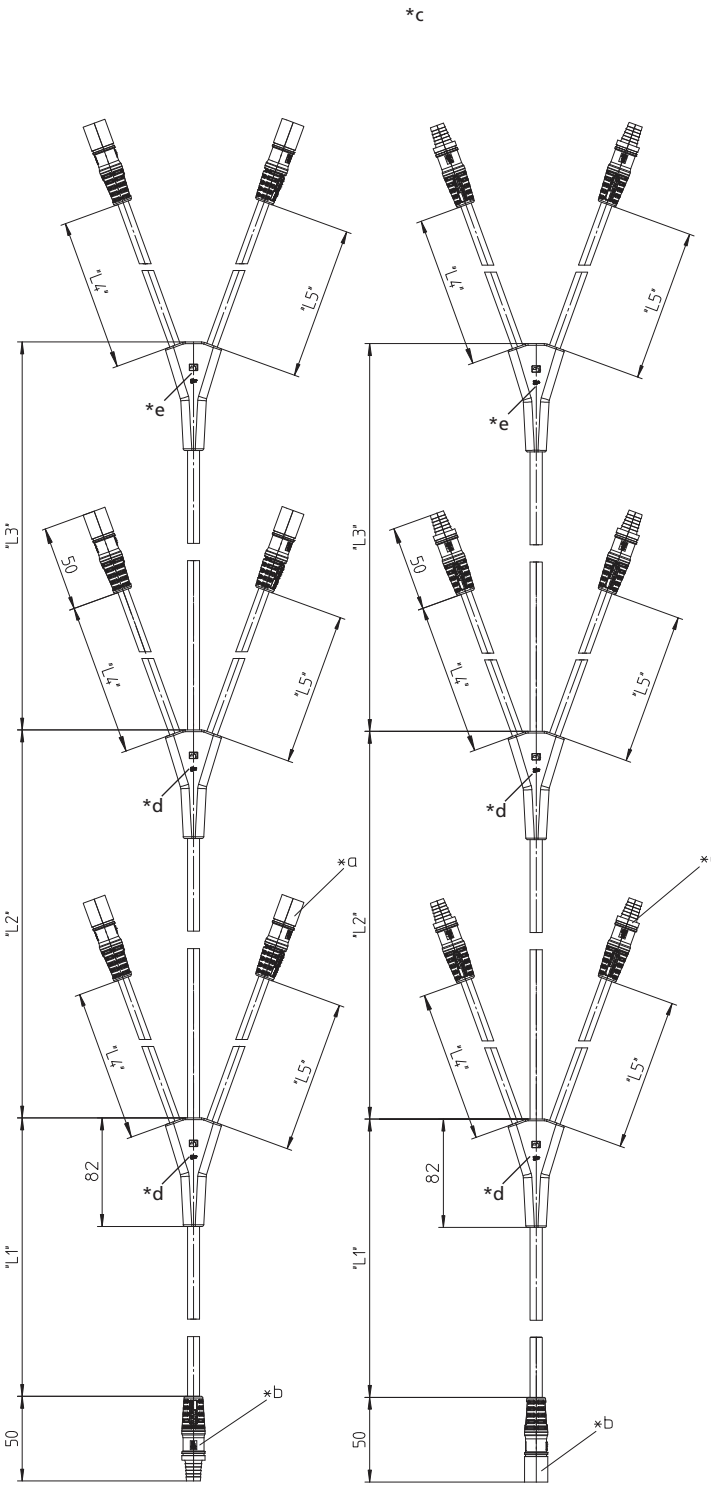

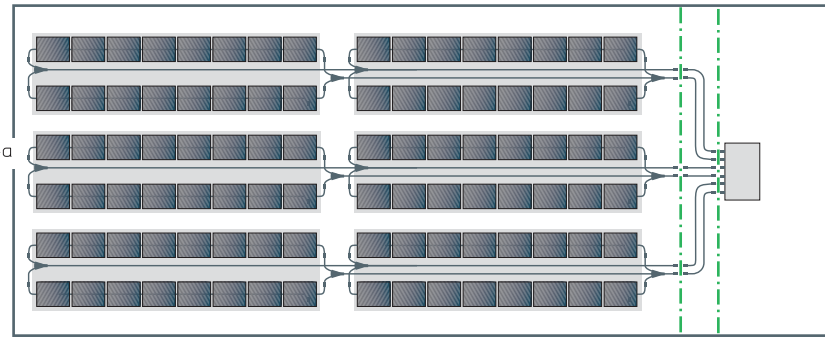

Photovoltaic array harnesses: wiring diagram Typ X
Interconnection of module tables with complete, overmolded harnesses – pre-assembled at the customer's specification

*a plug LC3-AM 00
*b socket LC3-AM 01
*c configuration examples
*d X-branch
*e Y-branch

Designation	
LC3-AX ...	details upon request



LC4-AX

LC4® photovoltaic array harness, type X, with overmolded cable branches, with connectors with integrated locking, total length, number of branches and distance between branches (plugs or sockets) **according to customer's specification**

1.	**Temperature range**	-40 °C/+85 °C (+90 °C upper limit temperature)
2.	**Materials**	halogen-free, UV-resistant
	Overmolding X and Y-branch	TPU, V0 according to UL 94
	Further data	see LC4-AM resp. LC4-CP
3.	**Mechanical data**	
	Mating with	photovoltaic connectors LC4
	Protection degree[1]	IP 68
	Further data	LC4-AM resp. LC4-CP
	Connected conductor	
	Photovoltaic cable, double-insulated, technical data on request	
	Section main cable	6.0 mm² (AWG 10)
	Section branch cable	4.0 mm² (AWG 12)
4.	**Electrical data** (at T_{amb} 20 °C)	
	Contact resistance[2]	≤ 5 mΩ
	Rated current[3]	30 A
	Rated voltage[4]	1000 V DC (IEC)/600 V DC (UL)
	Overvoltage category[4]	III (8 kV)
	Material group[4]	I (IEC)/0 (UL) (CTI ≥ 600)
	Creepage distance/clearance between wire and touchable surfaces	20 mm
	Insulation resistance	> 10 GΩ

1 only in mated condition with a proper counterpart
IP X8 requirements under agreement between manufacturer and user
2 measured with a proper counterpart, only connectors without cable
3 maximum current value for the whole component
4 according to DIN EN 60664/IEC 60664 resp. according to ANSI/UL 746A

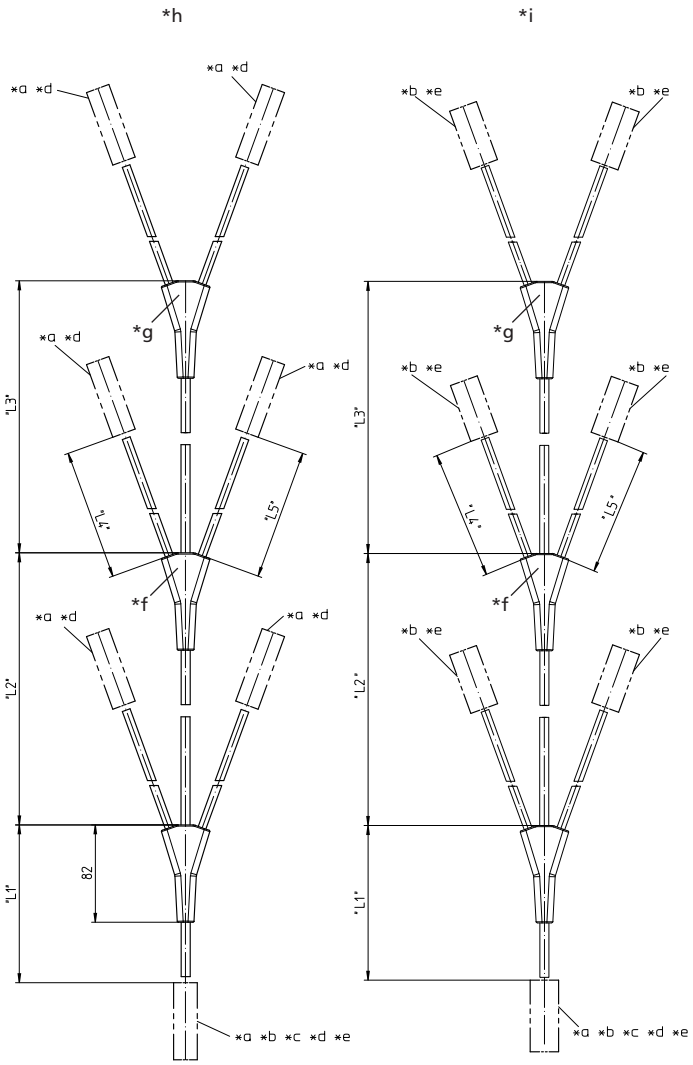

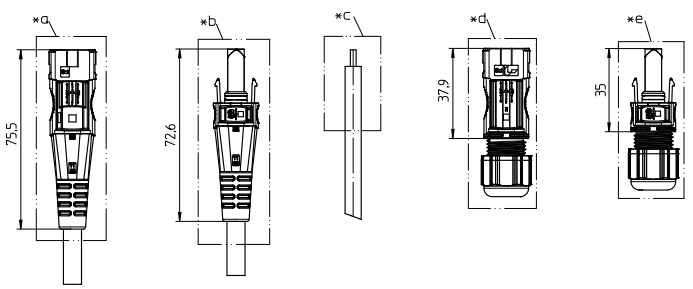

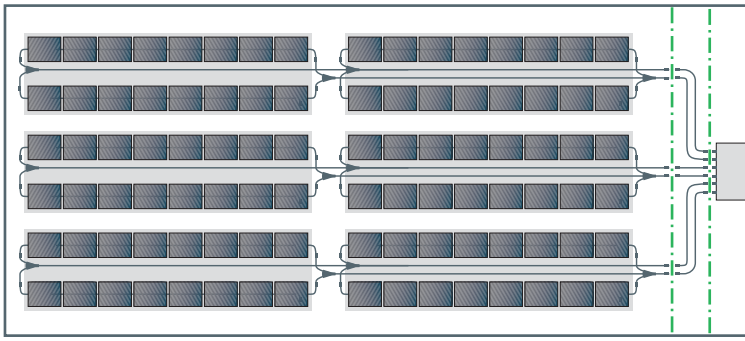

Photovoltaic array harnesses: wiring diagram Typ X
Interconnection of module tables with complete, pre-assembled harnesses – at the customer's specification

*a plug LC4-AM 00 IT
*b socket LC4-AM 01
*c stripped cable end
*d plug LC4-CP 30 IT
*e socket LC4-CP 31
*f X-branch
*g Y-branch
*h array harness with male branch cables (configuration examples)
*i array harness with female branch cables (configuration examples)

Designation	
LC4-AX ...	details upon request



LC3-CP 30



LC3-CP 31

LC3-CP 30
LC3-CP 31

LC3® photovoltaic connector, field-attachable, with crimp contact
LC3-CP 30: plug
LC3-CP 31: socket

1.	**Temperature range**	-40 °C/+85 °C (+110 °C upper limit temperature)
2.	**Materials**	halogen-free, UV-resistant
	Insulating body/housing	TPU, V0 according to UL 94
	Contact pin/bush	CuZn, pre-nickeled and tin-plated
	Contact protection (plugs only)	PA, V0 according to UL 94
	Sleeve (sockets only)	CuZn, vernickelt
	Cap nut	PA, V0 according to UL 94
	Seal	NBR
3.	**Mechanical data**	
	Insertion force[1]	≤ 89 N
	Withdrawal force[1]	≥ 89 N
	Mating cycles[1]	50
	Tightening torque cap nut[2]	2–3 Nm
	Mating with	photovoltaic connectors LC3
	Protection degree[3]	IP 68
	Connectable conductors crimp terminal	
	Photovoltaic cable, double-insulated[4]	
	Section LC3-CP 3... 2.5	2.5 mm² (AWG 14)
	Section LC3-CP 3... 4.0	4.0 mm² (AWG 12)
	Section LC3-CP 3... 6.0	6.0 mm² (AWG 10)
	Cable diameter	4–8 mm
	Approved cables on the Internet site	www.lumberg.com
4.	**Electrical data** (at T_{amb} 20 °C)	
	Contact resistance[1]	≤ 5 mΩ
	Rated current[1] LC3-CP 3... 2.5	22 A at T_{amb} 85 °C
	Rated current[1] LC3-CP 3... 4.0	35 A at T_{amb} 85 °C
	Rated current[1] LC3-CP 3... 6.0	40 A at T_{amb} 85 °C
	Rated voltage[5]	1000 V DC
	Overvoltage category[5]	III (8 kV)
	Material group[5]	I (IEC)/0 (UL) (CTI ≥ 600)
	Creepage distance	≥ 12.5 mm
	Clearance	≥ 12.5 mm
	Insulation resistance	> 10 GΩ

1 measured with a proper counterpart
2 strain relief test according to TÜV specification ensured by use of cable according to Lumberg specification
3 only in mated condition with a proper counterpart
IP X8 requirements under agreement between manufacturer and user
4 wire construction preferably according to IEC 60228 class 5, for more details see separate data sheet on request
5 according to DIN EN 60664/IEC 60664 resp. according to ANSI/UL 746A

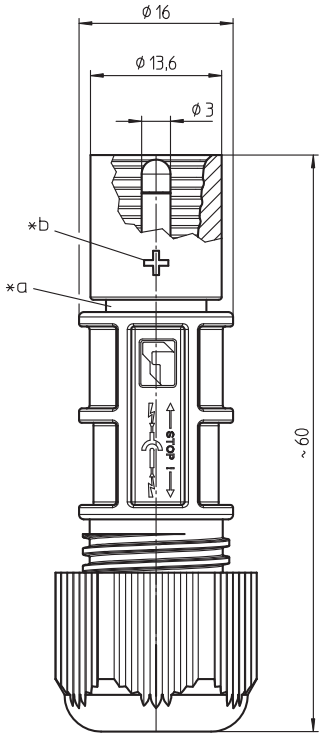

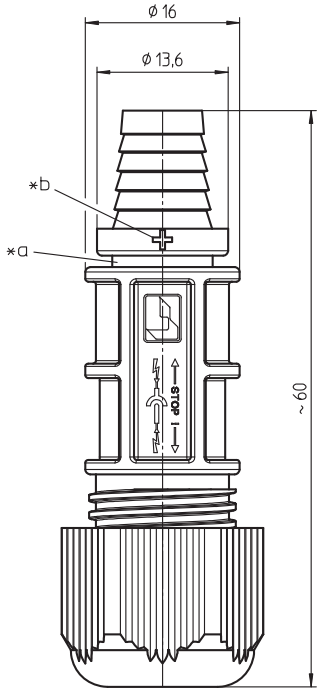

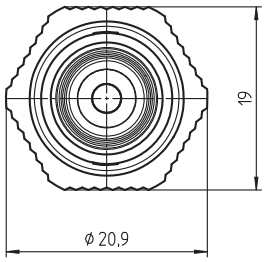

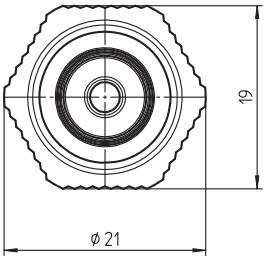

*a recess for optional unmating preventer LC3-CX 90 according to NEC 2008 NFPA 70

*b marking + on LC3-CP ...-1, - on LC3-CP ...-2

Standard packaging: individual parts in bulk, sorted in plastic bags of 50 pieces, in a cardboard box

www.tuv.com ID 0000024732 TÜVRheinland
• BAUART GEPRÜFT
• TYPE APPROVED

Composition of type designation

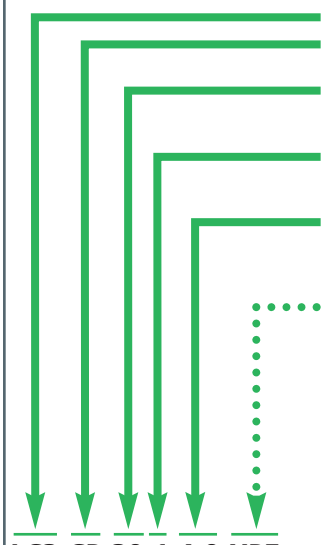

Series: LC3 or LC4

Type of product
CP Connector Part

Configuration
30 field-attachable plug
31 field-attachable socket

Polarity
-1 +
-2 –

Cable section
2.5 2.5 mm² (AWG 14)
4.0 4.0 mm² (AWG 12)
6.0 6.0 mm² (AWG 10)

Package unit option
50 pieces (standard, individual parts in bulk, sorted)
VP7 500 pieces (individual parts in bulk, sorted)
VP19 50 pieces (one plastic bag per connector)



LC4-CP 30



LC4-CP 31

LC4-CP 30
LC4-CP 31

LC4® photovoltaic connector, field-attachable, with integrated locking and crimp contact
LC4-CP 30: plug
LC4-CP 31: socket

1.	**Temperature range**	-40 °C/+85 °C (IEC) -40 °C/+90 °C (UL) (+115 °C upper limit temperature)
2.	**Materials**	halogen-free, UV-resistant
	Insulating body	m-PC, V1 according to UL 94
	Contact pin/bush	CuNiSi, tin-plated
	Sealing (sockets only)	silicone
	Cap nut	PA GF, V0 according to UL 94
3.	**Mechanical data**	
	Insertion force[1]	≤ 20 N
	Withdrawal force[1]	≥ 10 N
	Retaining force of locking latches[2]	≥ 90 N
	Mating cycles[2]	50
	Tightening torque cap nut	1,4 ± 0,2 Nm
	Mating with	photovoltaic connectors LC4
	Protection degree[3]	IP 68
	Connectable conductors crimp terminal	
	Photovoltaic cable, double-insulated[4]	
	Section LC4-CP 3... 2.5	2.5 mm² (AWG 14)
	Section LC4-CP 3... 4.0	4.0 mm² (AWG 12)
	Section LC4-CP 3... 6.0	6.0 mm² (AWG 10)
	Cable diameter	5.3–8.5 mm
	Examples of recommended cables on the Internet site www.lumberg.com	
4.	**Elektrische Daten** (at T_{amb} 20 °C)	
	Contact resistance[2]	≤ 1 mΩ
	Rated current (IEC)[2]	
	LC4-CP 3... 2.5	22 A at T_{amb} 85 °C
	LC4-CP 3... 4.0 and 6.0	30 A at T_{amb} 85 °C
	Rated current (UL)[2]	35 A at T_{amb} 20 °C, all sections
	Rated voltage[5]	1000 V DC (IEC)/600 V DC (UL)
	Overvoltage category[5]	III (8 kV)
	Material group[5]	IIIa (IEC)/3 (UL) (CTI > 225)
	Creepage distance/Clearance between	
	contact and touchable surfaces	24.6 mm
	contact and cable outlet	22.8 mm
	Isolationswiderstand	> 10 GΩ

1 measured with a polished steel gauge, nominal thickness 4.0 mm
2 measured with a proper counterpart
3 according to IEC 60529/DIN EN 60529
only in mated condition with a proper counterpart
IP X8 requirements under agreement between manufacturer and user
4 wire construction preferably according to IEC 60228 class 5, for more details see separate data sheet on request
5 according to DIN EN 60664/IEC 60664 resp. according to ANSI/UL 746A

X

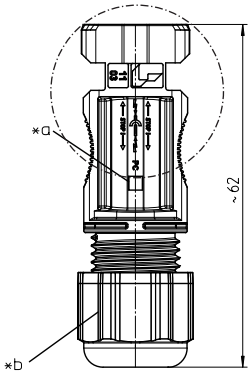

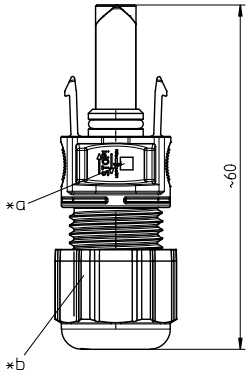

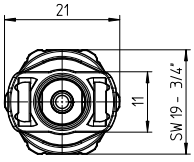

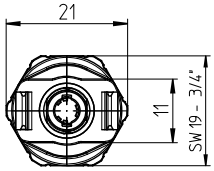

X

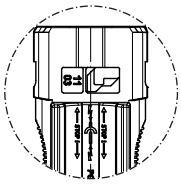



LC4-CP 30 IT

*a marking + on LC4-CP 3...-1, - on LC4-CP 3...-2
*b hexagonal cap nut

Standard packaging: pre-assembled, contacts in bulk, sorted in plastic bags of 50 pieces, in a cardboard box

www.tuv.com ID 0000024732 TÜVRheinland • BAUART GEPRÜFT • TYPE APPROVED

Composition of type designation

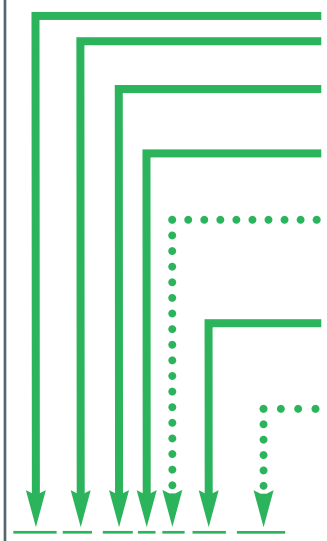

Series: LC3 or LC4

Type of product
CP **C**onnector **P**art

Configuration
30 field-attachable plug
31 field-attachable socket

Polarity
-1 +
-2 –

Locking option
IT **I**nternal locking is only unlockable with a **T**ool, otherwise it can be unlocked manually

Cable section
2.5 2.5 mm² (AWG 14)
4.0 4.0 mm² (AWG 12)
6.0 6.0 mm² (AWG 10)

Package unit option
50 pieces (standard, pre-assembled, contacts in bulk)
VP7 500 pieces (pre-assembled, contacts in bulk)
VP19 50 pieces (one plastic bag per connector, pre-assembled, contacts in bulk)



LC3-CP 10



LC3-CP 11

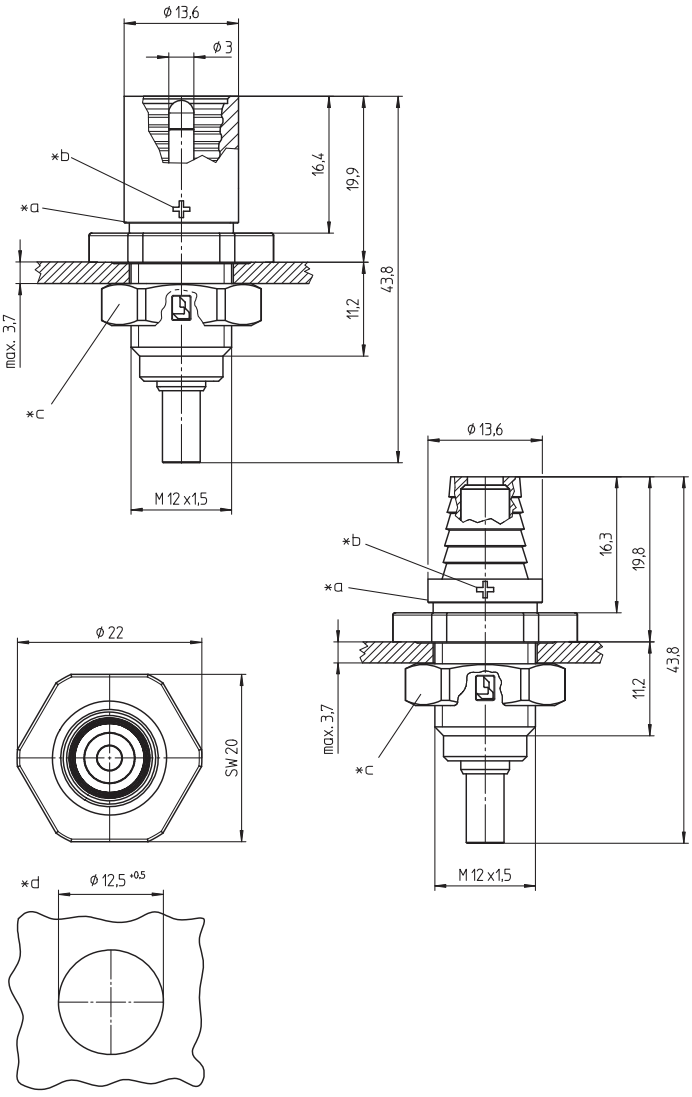

*a recess for optional unmating preventer LC3-CX 90 according to NEC 2008 NFPA 70
*b marking + on LC3-CP 1...-1, - on LC3-CP 1...-2
*c nut enclosed separately
*d port

Package unit: 100 pieces in a cardboard box

LC3-CP 10
LC3-CP 11

LC3® photovoltaic chassis receptacle, with crimp contact, for front mounting
LC3-CP 10: plug
LC3-CP 11: socket

1.	**Temperature range**	-40 °C/+85 °C (+110 °C upper limit temperature)
2.	**Materials**	halogen-free, UV-resistant
	Insulating body	TPU, V0 according to UL 94
	Contact pin/bush	CuZn, pre-nickeled and tin-plated
	Contact protection (plugs only)	PA, V0 according to UL 94
	Sleeve (sockets only)	CuZn, nickeled
	Hexagonal nut	PA GF
3.	**Mechanical data**	
	Insertion force[1]	≤ 89 N
	Withdrawal force[1]	≥ 89 N
	Mating cycles[1]	50
	Tightening torque nut	0.8–1.1 Nm
	Mating with	photovoltaic connectors LC3
	Protection degree[2]	IP 68
	Connectable conductors crimp terminal stranded wire[3]	
	Section LC3-CP 1-... 2.5	2.5 mm² (AWG 14)
	Section LC3-CP 1-... 4.0	4.0 mm² (AWG 12)
	Section LC3-CP 1-... 6.0	6.0 mm² (AWG 10)
4.	**Electrical data** (at T_{amb} 20 °C)	
	Contact resistance[1]	≤ 5 mΩ
	Rated current[1] LC3-CP 1... 2.5	22 A at T_{amb} 85 °C
	Rated current[1] LC3-CP 1... 4.0	35 A at T_{amb} 85 °C
	Rated current[1] LC3-CP 1... 6.0	40 A at T_{amb} 85 °C
	Rated voltage[4]	1000 V DC
	Overvoltage category[4]	III (8 kV)
	Material group[4]	I (IEC)/0 (UL) (CTI ≥ 600)
	Creepage distance	≥ 12.5 mm
	Clearance	≥ 12.5 mm
	Insulation resistance	> 10 GΩ

1 measured with a proper counterpart
2 only in mated condition with a proper counterpart
3 IP X8 requirements under agreement between manufacturer and user
wire construction preferably according to IEC 60228 class 5, for more details see separate data sheet on request
4 according to DIN EN 60664/IEC 60664 resp. according to ANSI/UL 746A

www.tuv.com ID 0000024732 TÜVRheinland • BAUART GEPRÜFT • TYPE APPROVED

Composition of type designation

Series: LC3 or LC4
Type of product
CP **C**onnector **P**art
Configuration
10 chassis plug
11 chassis socket
Polarity
-1 +
-2 –
Cable section
2.5 2.5 mm² (AWG 14)
4.0 4.0 mm² (AWG 12)
6.0 6.0 mm² (AWG 10)

LC3-CP 10-1 4.0



LC4-CP 10



LC4-CP 11

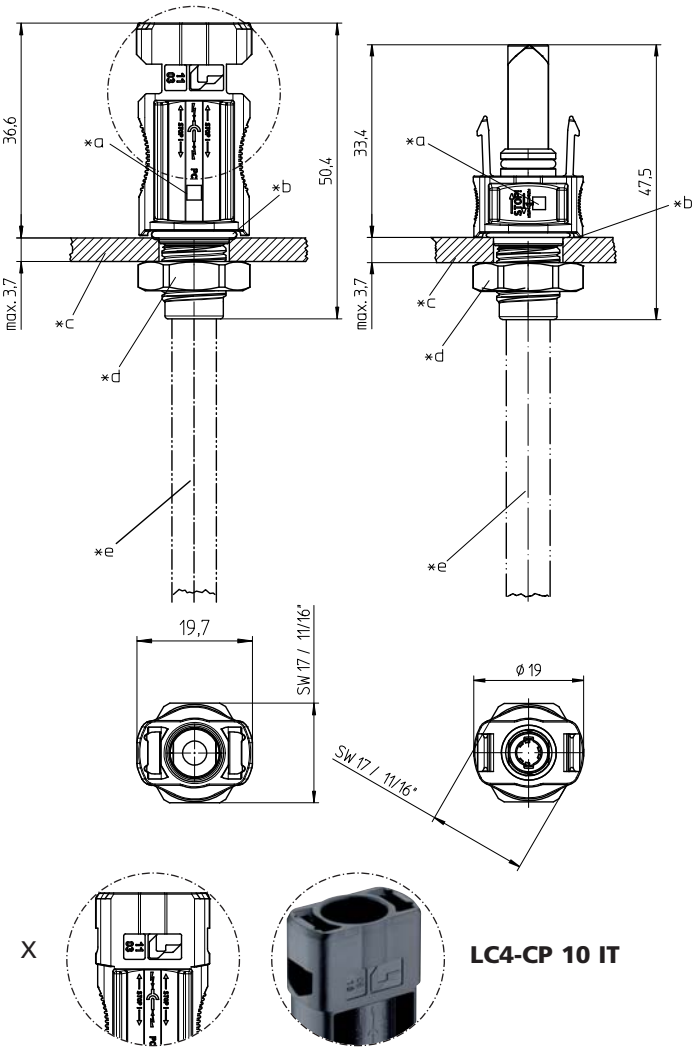

X

LC4-CP 10 IT

*a marking + on LC4-CP 1...-1, - on LC4-CP 1...-2
*b sealing
*c chassis panel
*d nut enclosed separately
e cable with mounted contact to be inserted into the housing after crimping process
*f port

Standard packaging: individual parts in bulk, sorted in plastic bags of 100 pieces, in a cardboard box

LC4-CP 10
LC4-CP 11

LC4® photovoltaic chassis receptacle, with integrated locking and crimp contact, for front mounting
LC4-CP 10: plug
LC4-CP 11: socket

1.	**Temperature range**	-40 °C/+85 °C (IEC) -40 °C/+90 °C (UL) (+125 °C upper limit temperature)
2.	**Materials**	halogen-free, UV-resistant
	Insulating body	m-PC, V1 according to UL 94
	Contact pin/bush	CuNiSi, tin-plated
	Sealing (sockets only)	silicone
	Hexagonal nut	PA GF, HB according to UL 94
3.	**Mechanical data**	
	Insertion force[1]	≤ 20 N
	Withdrawal force[1]	≥ 10 N
	Retaining force of locking latches[2]	≥ 90 N
	Mating cycles[2]	50
	Tightening torque nut	0.8–1.1 Nm
	Mating with	photovoltaic connectors LC4
	Protection degree[3]	IP 68
	Connectable conductors crimp terminal stranded wire, insulated[4]	
	Section LC4-CP 1... 2.5	2.5 mm² (AWG 14)
	Section LC4-CP 1... 4.0	4.0 mm² (AWG 12)
	Section LC4-CP 1... 6.0	6.0 mm² (AWG 10)
4.	**Electrical data** (at T_{amb} 20 °C)	
	Contact resistance[2]	≤ 1 mΩ
	Rated current (IEC)[2]	
	LC4-CP 1... 2.5	22 A at T_{amb} 85 °C
	LC4-CP 1... 4.0 and 6.0	30 A at T_{amb} 85 °C
	Rated current (UL)[2]	35 A at T_{amb} 20 °C, all sections
	Rated voltage[5]	1000 V DC (IEC)/600 V DC (UL)
	Overvoltage category[5]	III (8 kV)
	Material group[5]	IIIa (IEC)/3 (UL) (CTI ≥ 225)
	Creepage distance/clearance between contact and touchable surface	28.3 mm
	Insulation resistance	> 10 GΩ

1 measured with a polished steel gauge, nominal thickness 4.0 mm
2 measured with a proper counterpart
3 according to IEC 60529/DIN EN 60529
only in mated condition with a proper counterpart
IP X8 requirements under agreement between manufacturer and user
4 wire construction preferably according to IEC 60228 class 5, for more details see separate data sheet on request
5 according to DIN EN 60664/IEC 60664 resp. according to ANSI/UL 746A

www.tuv.com ID 0000024732 · BAUART GEPRÜFT · TYPE APPROVED

*f

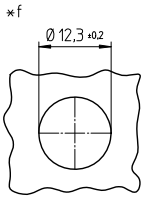

Composition of type designation

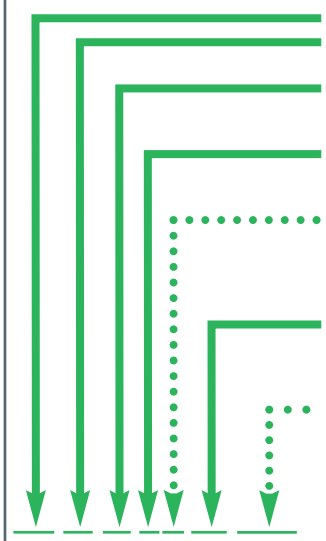

Series: LC3 or LC4
Type of product
CP **C**onnector **P**art
Configuration
10 chassis plug
11 chassis socket
Polarity
-1 +
-2 –
Locking option
IT **I**nternal locking is only unlockable with a **T**ool, otherwise it can be unlocked manually
Cable section
2.5 2.5 mm² (AWG 14)
4.0 4.0 mm² (AWG 12)
6.0 6.0 mm² (AWG 10)
Package unit option
100 pieces (standard, individual parts in bulk, sorted)
VP19 100 pieces (one plastic bag per connector, individual parts)

LC4-CP 10-1 IT 4.0 VP19



LC3-CP 21



LC3-CP 20

LC3-CP 20
LC3-CP 21

LC3® photovoltaic branch connector
LC3-CP 20: socket-plug-plug
LC3-CP 21: plug-socket-socket

1.	**Temperature range**	-40 °C/+85 °C (+110 °C upper limit temperature)
2.	**Materials**	halogen-free, UV-resistant
	Insulating body	TPU, V0 according to UL 94
	Contact pin/bush	CuZn, pre-nickeled and tin-plated
	Contact protection	PA, V0 according to UL 94
	Sleeve	CuZn, nickeled
	Contact sheet	CuZn, nickeled
3.	**Mechanical data**	
	Insertion force[1]	≤ 89 N
	Withdrawal force[1]	≥ 89 N
	Mating cycles[1]	50
	Mating with	photovoltaic connectors LC3
	Protection degree[2]	IP 68
4.	**Electrical data** (at T_{amb} 20 °C)	
	Contact resistance[1 3]	≤ 5 mΩ
	Rated current[1]	35 A at T_{amb} 85 °C
	Rated voltage[4]	1000 V DC
	Overvoltage category[4]	III (8 kV)
	Material group[4]	I (IEC)/0 (UL) (CTI ≥ 600)
	Creepage distance	≥ 12.5 mm
	Clearance	≥ 12.5 mm
	Insulation resistance	> 10 GΩ

1 measured with a proper counterpart
2 according to IEC 60529/DIN EN 60529
only in mated condition with a proper counterpart
IP X8 requirements under agreement between manufacturer and user
3 only contact transitions, without contact sheet
4 according to DIN EN 60664/IEC 60664 resp. according to ANSI/UL 746A

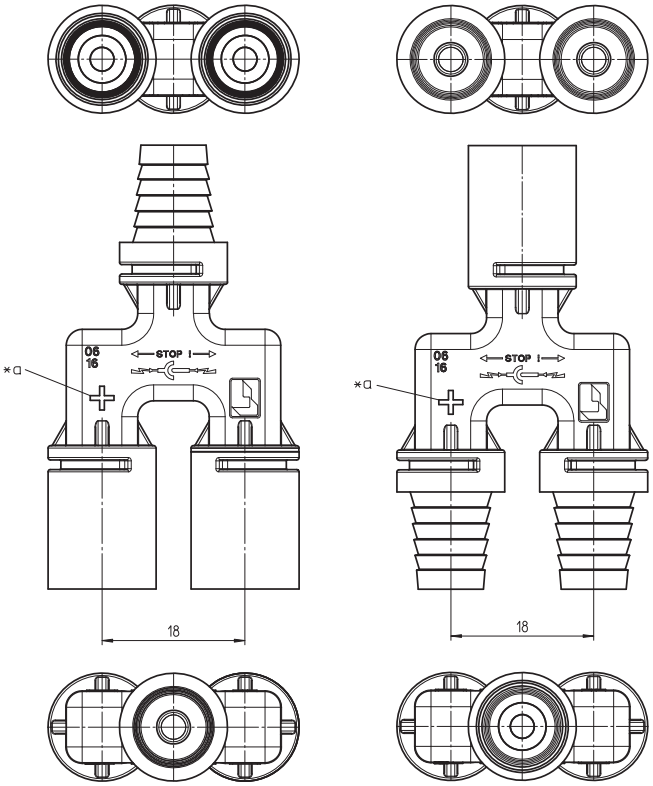

*a marking + on LC3-CP 2...-1, - on LC3-CP 2...-2

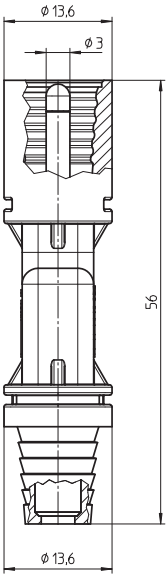

www.tuv.com
TÜVRheinland
ID 0000024732
• BAUART GEPRÜFT
• TYPE APPROVED

Composition of type designation

Series: LC3 or LC4
Type of product
CP **C**onnector **P**art
Configuration
20 socket-socket-plug
21 plug-socket-socket
Polarity
-1 +
-2 –

LC3-CP 20-1

Package unit: 100 pieces in a cardboard box



LC4-CP 235 IT W02

LC4-CP 222 IT W02

LC4-CP 222
LC4-CP 235

LC4® photovoltaic branch connector
LC4-CP 222: socket-plug-plug
LC4-CP 235: plug-socket-socket

1. Temperature range	-40 °C/+85 °C (IEC) -40 °C/+90 °C (UL) (+125 °C upper limit temperature)
2. Materials	halogen-free, UV-resistant
Insulating body	m-PC, V1 according to UL 94
Contact pin/bush	CuNiSi, tin-plated
Sealing (sockets only)	silicone
3. Mechanical data	
Insertion force[1]	≤ 20 N
Withdrawal force[1]	≥ 10 N
Retaining force of locking latches[2]	≥ 90 N
Mating cycles[2]	50
Mating with	photovoltaic connectors LC4
Protection degree[3]	IP 68
4. Electrical data (at T_{amb} 20 °C)	
Contact resistance[2]	≤ 1 mΩ
Rated current (IEC)[2]	30 A at T_{amb} 85 °C
Rated current (UL)[2]	35 A at T_{amb} 20 °C
Rated voltage[4]	1000 V DC (IEC)/600 V DC (UL)
Overvoltage category[4]	III (8 kV)
Material group[4]	IIIa (IEC)/3 (UL) (CTI ≥ 225)
Creepage distance/clearance between contact and touchable surface	22.3 mm
Insulation resistance	> 10 GΩ

1 measured with a polished steel gauge, nominal thickness 4.0 mm
2 measured with a proper counterpart
3 according to IEC 60529/DIN EN 60529
only in mated condition with a proper counterpart
IP X8 requirements under agreement between manufacturer and user
4 according to DIN EN 60664/IEC 60664 resp. according to ANSI/UL 746A

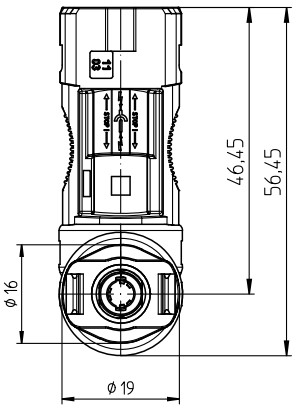

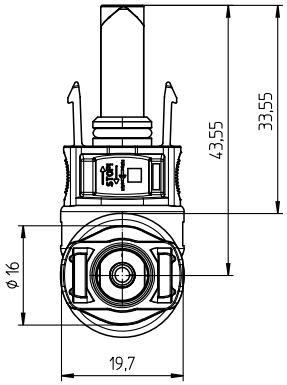

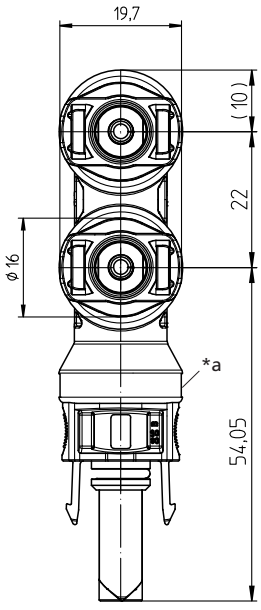

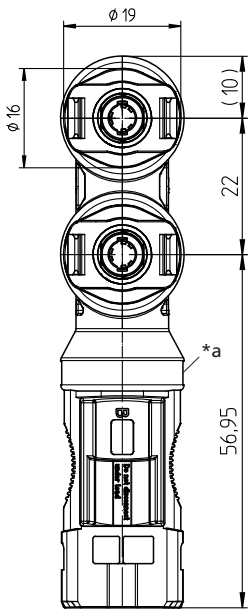

*a marking + on LC4-CP 2...-1, - on LC4-CP 2...-2

Composition of type designation

Series: LC3 or LC4	
Type of product	
CP	**C**onnector **P**art
Configuration	
222	socket-plug-plug
235	plug-socket-socket
Polarity	
-1	+
-2	–
Locking	
IT	**I**nternal locking, only unlockable with a **T**ool
Number of ways	
W02	2

LC4-CP 222-1 IT W02

Package unit: 100 pieces in a cardboard box



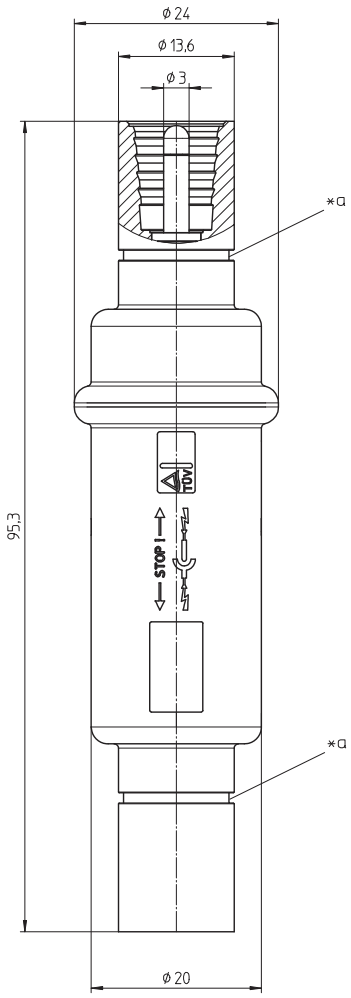

*a recess for optional unmating preventer LC3-CX 90 according to NEC 2008 NFPA 70

LC3-CP 950

LC3® in-line fuse connector assembly for photovoltaic installations[1], overmolded, plug-plug

1.	**Temperature range**	-40 °C/+85 °C (+110 °C upper limit temperature)
2.	**Materials**	halogen-free, UV-resistant
	Insulating body/housing	TPU, V0 according to UL 94
	Inner shells	m-PPE, V0 according to UL 94
	Contact pin	CuZn, pre-nickeled and tin-plated
	Contact protection	PA, V0 according to UL 94
	Inner contacts	CuNiSi, tin-plated
3.	**Mechanical data**	
	Insertion force[2]	≤ 89 N
	Withdrawal force[2]	≥ 89 N
	Mating cycles[2]	50
	Mating with	photovoltaic connectors LC3
	Protection degree[3]	IP 68
4.	**Electrical data** (at T_{amb} 20 °C)	
	Rated current and voltage	various fuses available, values depending on type of fuse, details upon request
	Overvoltage category[4]	III (6 kV)
	Material group[4]	I (IEC)/0 (UL) (CTI ≥ 600)
	Creepage distance[4]	≥ 12.5 mm
	Clearance[4]	≥ 12.5 mm
	Insulation resistance	> 10 GΩ

1 according to application class A of IEC 61730-1/UL 1703
2 measured with a proper counterpart
3 according to IEC 60529/DIN EN 60529
only in mated condition with a proper counterpart
IP X8 requirements under agreement between manufacturer and user
4 according to DIN EN 60664/IEC 60664 resp. according to ANSI/UL 746A

www.tuv.com ID 0000024732 TÜVRheinland • BAUART GEPRÜFT • TYPE APPROVED

additional approvals under preparation

Composition of type designation

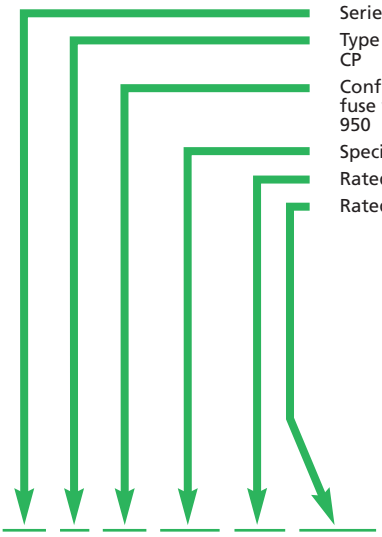

Designation

LC3-CP 950 FU01 2A 600V
LC3-CP 950 FU02 10A 900V

Package unit: 100 pieces in a cardboard box



LC4-CP 950 IT

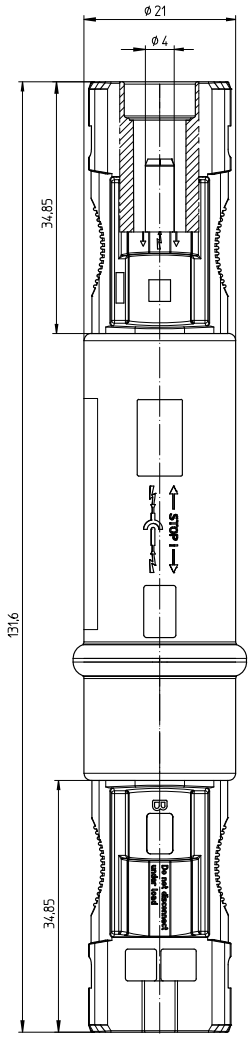

LC4-CP 950

LC4® in-line fuse connector assembly for photovoltaic installations[1], overmolded, plug-plug

1.	**Temperature range**	-40 °C/+85 °C (+110 °C upper limit temperature)
2.	**Materials**	halogen-free, UV-resistant
	Insulating body/housing	m-PC, V1 according to UL 94
	Housing	m-PC, V1 according to UL 94
	Contact pin/bush	CuNiSi, tin-plated
	Inner contacts	CuNiSi, tin-plated
	Sealing (sockets only)	silicone
3.	**Mechanical data**	
	Insertion force[2]	≤ 20 N
	Withdrawal force[2]	≥ 10 N
	Retaining force of locking latches[2]	≥ 90 N
	Mating cycles[2]	50
	Mating with	photovoltaic connectors LC4
	Protection degree[3]	IP 68
4.	**Electrical data** (at T_{amb} 20 °C)	
	Contact resistance	≤ 5 mΩ
	Rated current and voltage	various fuses available, values depending on type of fuse, details upon request
	Overvoltage category[4]	III (8 kV)
	Material group[4]	IIIa (IEC)/3 (UL) (CTI ≥ 225)
	Creepage distance/clearance[2] between contact and touchable surface	28.3 mm
	Insulation resistance	> 10 GΩ

1 according to application class A of IEC 61730-1/UL 1703
2 measured with a proper counterpart
3 according to IEC 60529/DIN EN 60529
only in mated condition with a proper counterpart
IP X8 requirements under agreement between manufacturer and user
4 according to DIN EN 60664/IEC 60664 resp. according to ANSI/UL 746A

UL LISTED 4JN2

Composition of type designation

Series: LC3 or LC4
Type of product
CP **C**onnector **P**art
Configuration
fuse with connectors
950 plug-plug
Locking
IT **I**nternal locking,
only unlockable with a **T**ool
Specification of built-in fuse
Rated current
Rated voltage

LC4-CP 950 IT FUxx xxA xxxV

Designation

LC4-CP 950 IT FU01 2A 600V
LC4-CP 950 IT FU02 10A 900V

Package unit: 100 pieces in a cardboard box



LC4-CP 952 IT

LC4-CP 952

LC4® in-line fuse connector assembly for photovoltaic installations[1], overmolded, plug-socket

1.	**Temperature range**	-40 °C/+85 °C (+110 °C upper limit temperature)
2.	**Materials**	halogen-free, UV-resistant
	Insulating body/housing	m-PC, V1 according to UL 94
	Housing	m-PC, V1 according to UL 94
	Contact pin/bush	CuNiSi, tin-plated
	Inner contacts	CuNiSi, tin-plated
	Sealing (sockets only)	silicone
3.	**Mechanical data**	
	Insertion force[2]	≤ 20 N
	Withdrawal force[2]	≥ 10 N
	Retaining force of locking latches[2]	≥ 90 N
	Mating cycles[2]	50
	Mating with	photovoltaic connectors LC4
	Protection degree[3]	IP 68
4.	**Electrical data** (at T_{amb} 20 °C)	
	Contact resistance	≤ 5 mΩ
	Rated current and voltage	various fuses available, values depending on type of fuse, details upon request
	Overvoltage category[4]	III (8 kV)
	Material group[4]	IIIa (IEC)/3 (UL) (CTI ≥ 225)
	Creepage distance/clearance[2] between contact and touchable surface	28.3 mm
	Insulation resistance	> 10 GΩ

1 according to application class A of IEC 61730-1/UL 1703
2 measured with a proper counterpart
3 according to IEC 60529/DIN EN 60529
only in mated condition with a proper counterpart
IP X8 requirements under agreement between manufacturer and user
4 according to DIN EN 60664/IEC 60664 resp. according to ANSI/UL 746A

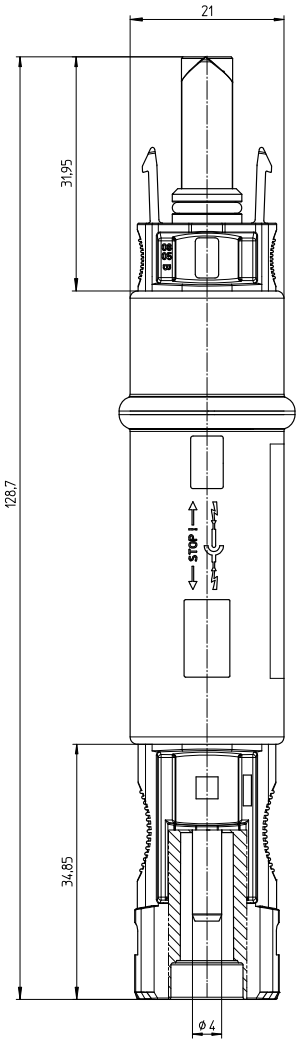

Composition of type designation

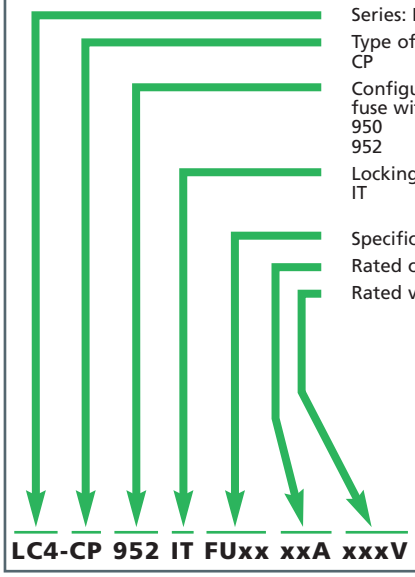

Designation

LC4-CP 952 IT FU01 2A 600V
LC4-CP 952 IT FU02 10A 900V

Package unit: 100 pieces in a cardboard box



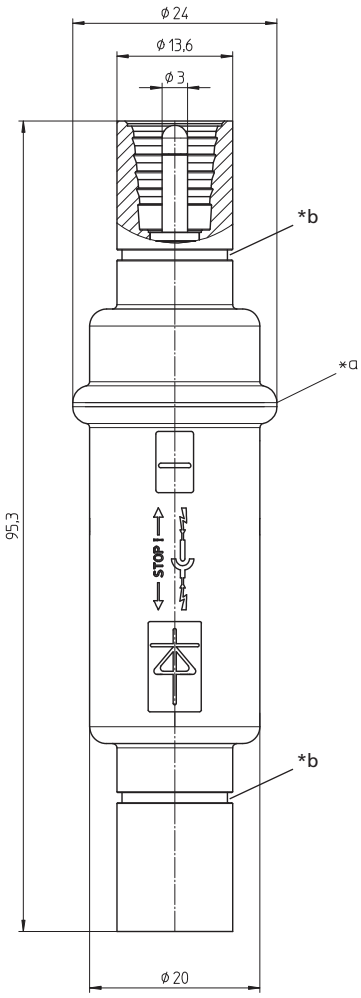

*a embossment identifying the cathode side

*b recess for optional unmating preventer LC3-CX 90 according to NEC 2008 NFPA 70

LC3-CP 970

LC3® in-line diode connector assembly for photovoltaic installations[1], overmolded, plug-plug

1.	**Temperature range**	-40 °C/+85 °C (+110 °C upper limit temperature)
2.	**Materials**	halogen-free, UV-resistant
	Insulating body/housing	TPU, V0 according to UL 94
	Inner shells	m-PPE, V0 according to UL 94
	Contact pin	CuZn, pre-nickeled and tin-plated
	Contact protection	PA, V0 according to UL 94
	Inner contacts	CuNiSi, tin-plated
3.	**Mechanical data**	
	Insertion force[2]	≤ 89 N
	Withdrawal force[2]	≥ 89 N
	Mating cycles[2]	50
	Mating with	photovoltaic connectors LC3
	Protection degree[3]	IP 68
4.	**Electrical data** (at T_{amb} 20 °C)	
	Rated current and voltage	various diodes available, values depending on type of diode, details upon request
	Material group[4]	I (IEC)/0 (UL) (CTI ≥ 600)
	Creepage distance[4]	≥ 12.5 mm
	Clearance[4]	≥ 12.5 mm
	Insulation resistance	> 10 GΩ

1 according to application class A of IEC 61730-1/UL 1703
2 measured with a proper counterpart
3 according to IEC 60529/DIN EN 60529
only in mated condition with a proper counterpart
IP X8 requirements under agreement between manufacturer and user
4 according to DIN EN 60664/IEC 60664 resp. according to ANSI/UL 746A

Approvals under preparation

Composition of type designation

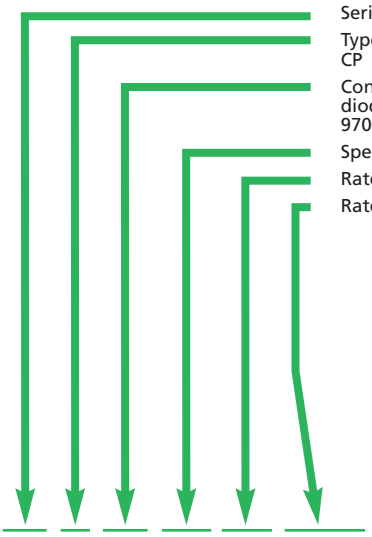

Designation

LC3-CP 970 D02 4A 1000V

Package unit: 100 pieces in a cardboard box



LC4-CP 970 IT

LC4-CP 970

LC4® in-line diode connector assembly for photovoltaic installations[1], overmolded, plug-plug

1.	**Temperature range**	-40 °C/+85 °C (+110 °C upper limit temperature)
2.	**Materials**	halogen-free, UV-resistant
	Insulating body/housing	m-PC, V1 according to UL 94
	Housing	m-PC, V1 according to UL 94
	Contact pin/bush	CuNiSi, tin-plated
	Inner contacts	CuNiSi, tin-plated
	Sealing (sockets only)	silicone
3.	**Mechanical data**	
	Insertion force[2]	≤ 20 N
	Withdrawal force[2]	≥ 10 N
	Retaining force of locking latches[2]	≥ 90 N
	Mating cycles[2]	50
	Mating with	photovoltaic connectors LC4
	Protection degree[3]	IP 68
4.	**Electrical data** (at T_{amb} 20 °C)	
	Contact resistance	≤ 5 mΩ
	Rated current and voltage	various diodes available, values depending on type of diode, details upon request
	Overvoltage category[4]	III (8 kV)
	Material group[4]	IIIa (IEC)/3 (UL) (CTI ≥ 225)
	Creepage distance/clearance[2] between contact and touchable surface	28.3 mm
	Insulation resistance	> 10 GΩ

1 according to application class A of IEC 61730-1/UL 1703
2 measured with a proper counterpart
3 according to IEC 60529/DIN EN 60529
only in mated condition with a proper counterpart
IP X8 requirements under agreement between manufacturer and user
4 according to DIN EN 60664/IEC 60664 resp. according to ANSI/UL 746A

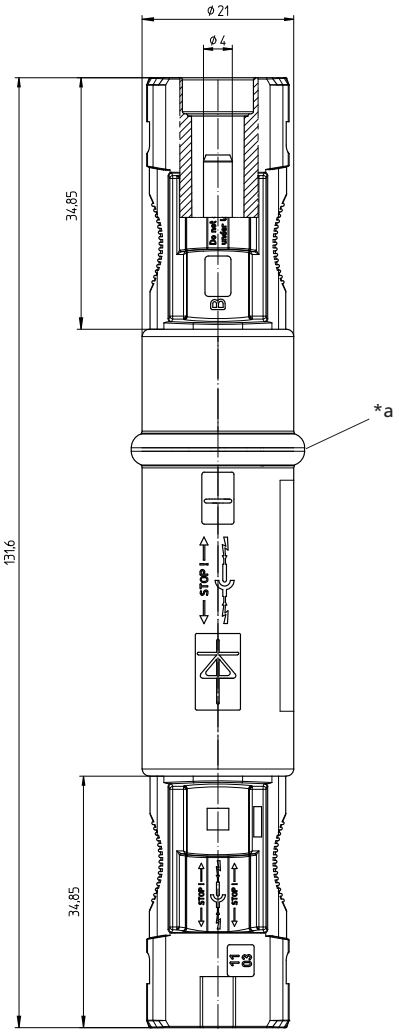

*a embossment identifying the cathode side

UL LISTED 4JN2

Composition of type designation

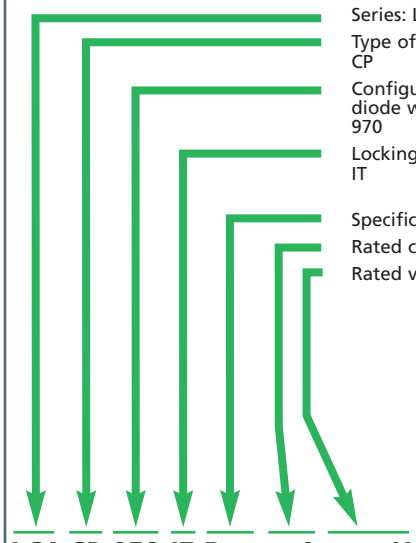

Designation

LC4-CP 970 IT D02 4A 1000V

Package unit: 100 pieces in a cardboard box



LC4-CP 972 IT

LC4-CP 972

LC4® in-line diode connector assembly for photovoltaic installations[1], overmolded, plug-socket

1.	**Temperature range**	-40 °C/+85 °C (+110 °C upper limit temperature)
2.	**Materials**	halogen-free, UV-resistant
	Insulating body/housing	m-PC, V1 according to UL 94
	Housing	m-PC, V1 according to UL 94
	Contact pin/bush	CuNiSi, tin-plated
	Inner contacts	CuNiSi, tin-plated
	Sealing (sockets only)	silicone
3.	**Mechanical data**	
	Insertion force[2]	≤ 20 N
	Withdrawal force[2]	≥ 10 N
	Retaining force of locking latches[2]	≥ 90 N
	Mating cycles[2]	50
	Mating with	photovoltaic connectors LC4
	Protection degree[3]	IP 68
4.	**Electrical data** (at T_{amb} 20 °C)	
	Contact resistance	≤ 5 mΩ
	Rated current and voltage	various diodes available, values depending on type of diode, details upon request
	Overvoltage category[4]	III (8 kV)
	Material group[4]	IIIa (IEC)/3 (UL) (CTI ≥ 225)
	Creepage distance/clearance[2] between contact and touchable surface	28.3 mm
	Insulation resistance	> 10 GΩ

1 according to application class A of IEC 61730-1/UL 1703
2 measured with a proper counterpart
3 according to IEC 60529/DIN EN 60529
only in mated condition with a proper counterpart
IP X8 requirements under agreement between manufacturer and user
4 according to DIN EN 60664/IEC 60664 resp. according to ANSI/UL 746A

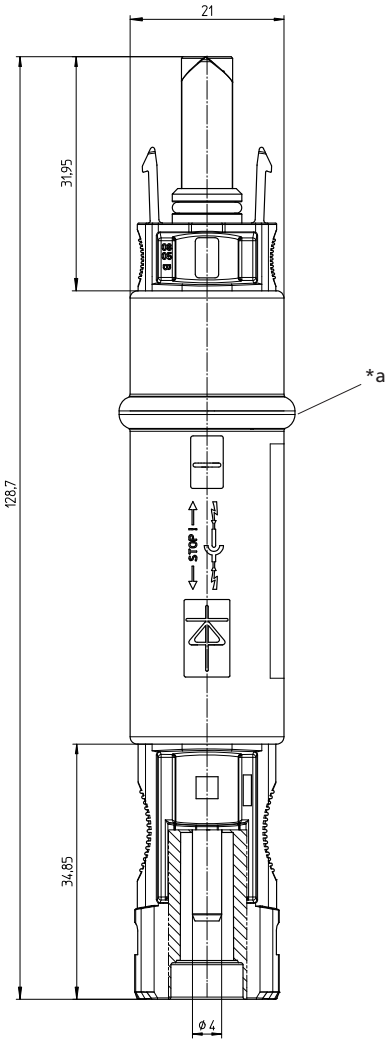

*a embossment identifying the cathode side

Composition of type designation

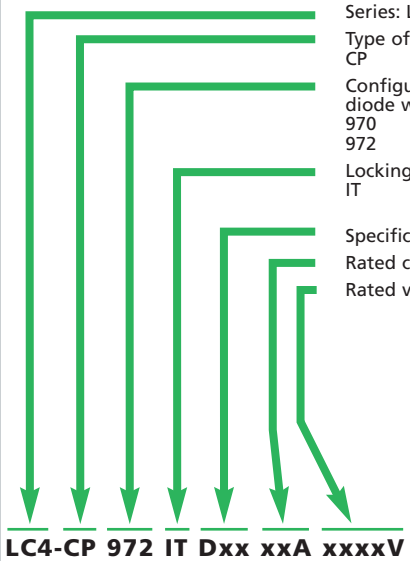

Designation

LC4-CP 972 IT D02 4A 1000V

Package unit: 100 pieces in a cardboard box



Designation	Description
LC3-CX CZ47-2.5	crimp tool for 2.5 mm²
LC3-CX CZ47-4	crimp tool for 4.0 mm²
LC3-CX CZ47-6	crimp tool for 6.0 mm²

LC3-CX CZ47-2.5
LC3-CX CZ47-4
LC3-CX CZ47-6

Manual crimp tool for termination of LC3® photovoltaic connectors with crimp contacts, with stripper

1. Range of applications

Photovoltaic connector	LC3-CP 1..., LC3-CP 3...
Connectable conductors crimp terminal	
Photovoltaic cable, double-insulated[1]	
LC3-CX CZ47-2.5	Section 2.5 mm² (AWG 14)
LC3-CX CZ47-4	Section 4.0 mm² (AWG 12)
LC3-CX CZ47-6	Section 6.0 mm² (AWG 10)

2. Features

Application	low-volume production, installation, repair
Stroke capacity	ca. 240/h

- Optional features: exchangeable processing tools for other sections

3. Dimensions

Dimensions (H x W x D)	45 mm x 80 mm x 270 mm
Weight	ca. 0.7 kg

[1] wire construction preferably according to IEC 60228 class 5, otherwise crimp connection must be tested



LC4-CX 91

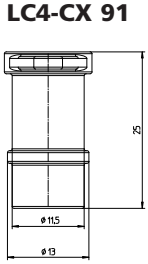



LC4-CX 92

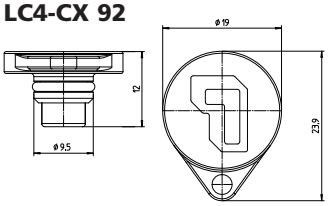

Designation	Description
LC4-CX 91	for sockets
LC4-CX 92	for plugs

Package unit: 100 pieces in a cardboard box

LC4-CX 91
LC4-CX 92

Protective cap for LC4® photovoltaic connectors
LC4-CX 91: for sockets
LC4-CX 92: for plugs

1. Materials

Cap	PPE/PS
Sealing	silicone



Designation	Description
LC4-CX 93	unlocking tool, wrench

LC4-CX 93

Unlocking tool for LC4® photovoltaic connectors IT, also wrench for field-attachable connectors and chassis receptacles LC3-CP and LC4-CP



Designation	Description
LC4-CX CZK48	crimp tool

LC4-CX CZK48

Manual crimp tool for termination of LC4® photovoltaic connectors with crimp contacts, with contact positioner

1. Range of applications

Photovoltaic connectors	LC4-CP 1..., LC4-CP 3...
Connectable conductors crimp terminal	
Photovoltaic cable, double-insulated[1]	
Section	2.5 mm² (AWG 14) 4.0 mm² (AWG 12) 6.0 mm² (AWG 10)

2. Features

Application	low-volume production, installation, repair
Stroke capacity	ca. 240/h

3. Dimensions

Dimensions (H x W x D)	50 mm x 95 mm x 205 mm
Weight	ca. 0.7 kg

[1] wire construction preferably according to IEC 60228 class 5, otherwise crimp connection must be tested



Additional automated solutions upon request

LC3-CX CM47

Processing machine for termination of LC3® photovoltaic connectors with crimp contacts

1. Range of applications

Photovoltaic connectors	LC3-CP 1..., LC3-CP 3...
Connectable conductors crimp terminal	
Photovoltaic cable, double-insulated[1]	
Section	2.5 mm²* (AWG 14) 4.0 mm² (AWG 12) 6.0 mm² (AWG 10)

2. Features

Applications	middle and high-volume production
Machine cycle	ca 1 s
Stroke capacity	ca 600/h

- Integrated counter
- Stroke release by security foot switch
- Fast and easy changing of crimp tool without adjusting
- Optional features: * processing tool for section 2.5 mm² (AWG 14)

3. Dimensions and supply data

Dimensions (H x W x D)	290 mm x 270 mm x 390 mm
Weight	ca 13 kg
Electric power supply	230 V/50 Hz

[1] wire construction preferably according to IEC 60228 class 5, otherwise crimp connection must be tested



Additional automated solutions upon request

LC4-CX CM48

Pneumatic processing machine for termination of LC4® photovoltaic connectors with crimp contacts

1. Range of applications

Photovoltaic connectors	LC4-CP 1..., LC4-CP 3...
Connectable conductors crimp terminal	
Photovoltaic cable, double-insulated[1]	
Section	2.5 mm² (AWG 14) 4.0 mm² (AWG 12) 6.0 mm² (AWG 10)

2. Features

Applications	middle and high-volume production
Machine cycle	1 s
Stroke capacity	ca 600/h

- Integrated counter
- Stroke release by security foot switch

3. Dimensions and supply data

Dimensions (H x W x D)	500 mm x 280 mm x 325 mm
Weight	ca 30 kg
Electric power supply	230 V/50 Hz
Compressed air supply	6 bar

[1] wire construction preferably according to IEC 60228 class 5, otherwise crimp connection must be tested

Series	Designation	Former Designation	Page
LC3 (47)	LC3-AM 00	4700	18
LC3 (47)	LC3-AM 01	4701	18
LC3 (47)	LC3-AM 60	4760	18
LC3 (47)	LC3-AM 61	4761	18
LC3 (47)	LC3-AM 62	4762	18
LC3 (47)	LC3-AM 650		18
LC3 (47)	LC3-AM 651		18
LC3 (47)	LC3-AM 652		18
LC3 (47)	LC3-AM 655		18
LC3 (47)	LC3-AT	8476	21
LC3 (47)	LC3-AX	8470, 8471	23
LC3 (47)	LC3-CP 10	4710	27
LC3 (47)	LC3-CP 11	4711	27
LC3 (47)	LC3-CP 20	4720	29
LC3 (47)	LC3-CP 21	4721	29
LC3 (47)	LC3-CP 30	4730	25
LC3 (47)	LC3-CP 31	4731	25
LC3 (47)	LC3-CP 950		31
LC3 (47)	LC3-CP 970		34
LC3 (47)	LC3-CX CM47		39
LC3 (47)	LC3-CX CZ47-2.5		37
LC3 (47)	LC3-CX CZ47-4		37
LC3 (47)	LC3-CX CZ47-6		37
LC3 (47)	LC3-JC		12
LC3 (47)	LC3-JT		14

Series	Designation	Page
LC4 (48)	LC4-AM 00	19
LC4 (48)	LC4-AM 01	19
LC4 (48)	LC4-AM 30	20
LC4 (48)	LC4-AM 31	20
LC4 (48)	LC4-AM 60	19
LC4 (48)	LC4-AM 61	19
LC4 (48)	LC4-AM 62	19
LC4 (48)	LC4-AM 650	19
LC4 (48)	LC4-AM 651	19
LC4 (48)	LC4-AM 652	19
LC4 (48)	LC4-AM 655	19
LC4 (48)	LC4-AT	22
LC4 (48)	LC4-AX	24
LC4 (48)	LC4-CP 10	28
LC4 (48)	LC4-CP 11	28
LC4 (48)	LC4-CP 222	30
LC4 (48)	LC4-CP 235	30
LC4 (48)	LC4-CP 30	26
LC4 (48)	LC4-CP 31	26
LC4 (48)	LC4-CP 950	32
LC4 (48)	LC4-CP 952	33
LC4 (48)	LC4-CP 970	35
LC4 (48)	LC4-CP 972	36
LC4 (48)	LC4-CX 91	38
LC4 (48)	LC4-CX 92	38
LC4 (48)	LC4-CX 93	38
LC4 (48)	LC4-CX CM48	39
LC4 (48)	LC4-CX CZK48	38
LC4 (48)	LC4-JC	12
LC4 (48)	LC4-JCO	13
LC4 (48)	LC4-JT	14

Important notice

Lumberg products can be used according to the characteristics specified in the data sheet. Beyond that, all applicable regulations, standards and directives for the use of these products and for the intended application must be obeyed by the user. It is the user's responsibility to ensure the appropriateness of a chosen Lumberg product for the intended application.

Connector systems with crimp connection and high protection degrees require suitable cables and accurate processing. In order to assure safe function of the connectors they must be processed with Lumberg harnessing equipment according to Lumberg harnessing instructions, using cables approved by Lumberg. On the Internet (www.lumberg.com) a choice of „Approved cables" is available for every type of connector.

Due to continuous development of Lumberg products, serving technical progress, the descriptions and data provided hereafter are for information only and subject to change without notice.

We will be pleased to discuss detailed requirements.

Lumberg

passion for connections

www.lumberg.com · pv@lumberg.com



107273 · 1306 · EN

Lumberg
passion for connections



51

Leiterplatten-Direktsteckverbinder Raster 2,5–5,08 mm

Direct connectors for printed circuit boards pitch 2.5–5.08 mm

Connecteurs directs pour cartes imprimées pas 2,5–5,08 mm



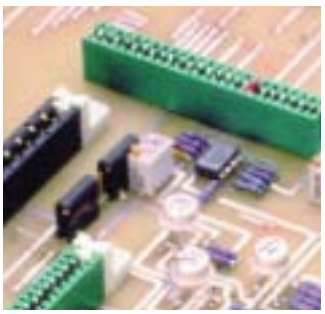

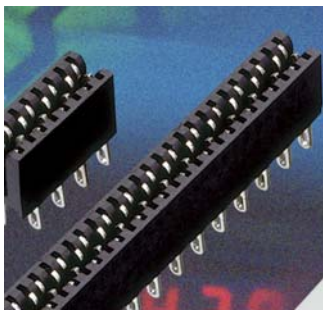

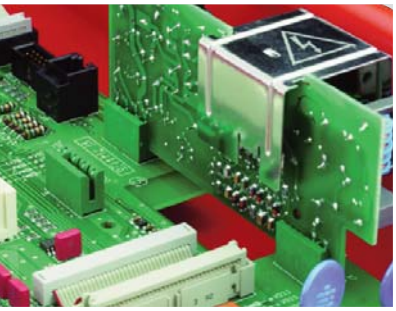

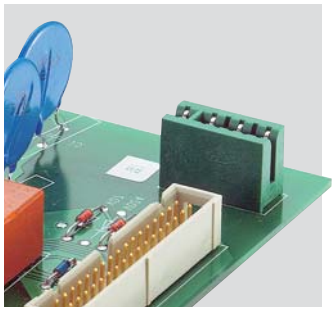

Leiterplatten-Direktsteckverbinder
- für Karte-Karte- und Kabel-Karte-Verbindungen
- Buchsenleisten wahlweise mit THT-Lötstiften oder mit Lötaugen für Kabelanschluss
- für Signal- und Kleinlastströme bis 5 A
- Raster 2,5 mm, 2,54 mm, 3,96 mm, 5,0 mm und 5,08 mm (0,098", 0,100", 0,156", 0,197", 0,200")
- mit Kodiermöglichkeit
- mit Befestigungs- und Führungsflanschen für die Karte



Direct connectors for printed circuit boards
- for cable-to-board and board-to-board connections
- socket boards alternatively with THT solder pins or with solder eyes for cable connection
- for signal and low load currents up to 5 A
- pitch 2.5 mm, 2.54 mm, 3.96 mm, 5.0 mm and 5.08 mm (0.098", 0.100", 0.156", 0.197", 0.200")
- with keying features
- with mounting and guide flanges for the board

Connecteurs directs pour cartes imprimées
- pour connexions câble-à-carte et carte-à-carte
- réglettes à prises femelles au choix avec plots à souder THT ou avec cosses à souder pour la connexion de câbles
- pour les courrants de signaux et de petites charges jusqu'à 5 A
- pas 2,5 mm, 2,54 mm, 3,96 mm, 5,0 mm et 5,08 mm (0,098", 0,100", 0,156", 0,197", 0,200")
- avec possibilité de codage
- avec collets de montage et de guidage pour la carte







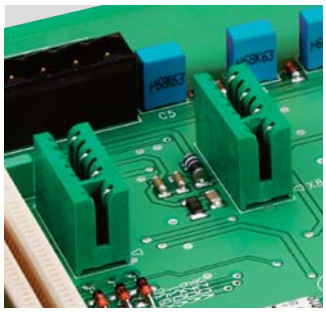

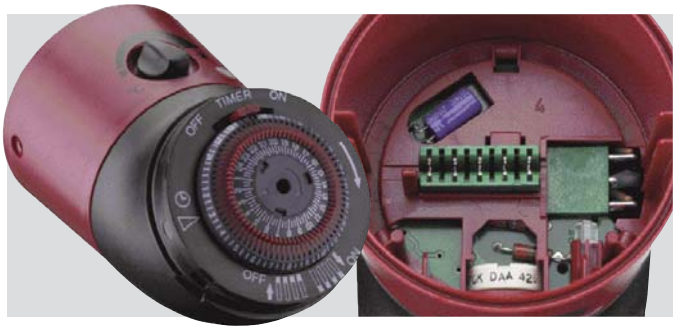



2,5 mm

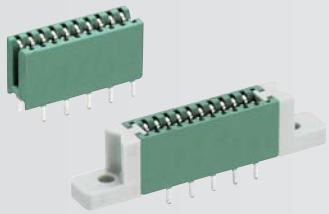

2,5 R - 2,5 U

Buchsenleisten für direktes Stecken, mit und ohne vormontierte Flansche, mit Lötstiften oder Lötösen	Socket boards for direct mating, with and without mounted flanges with solder pins or solder eyes	Réglettes à prises femelles pour enfichage direct, avec et sans collets attachés, avec plots ou cosses à souder

Seite page **8.4**

2,54 mm

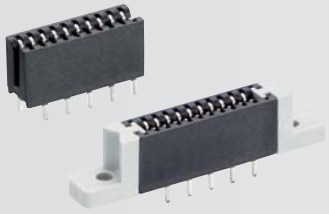

2,54 R - 2,54 U

Buchsenleisten für direktes Stecken, mit und ohne vormontierte Flansche, mit Lötstiften oder Lötösen	Socket boards for direct mating, with and without mounted flanges with solder pins or solder eyes	Réglettes à prises femelles pour enfichage direct, avec et sans collets attachés, avec plots ou cosses à souder

Seite page **8.5**

3,96 mm

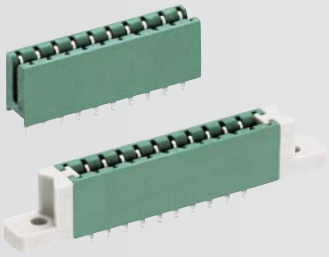

3,96 R - 3,96 U

Buchsenleisten für direktes Stecken, mit und ohne vormontierte Flansche, mit Lötstiften oder Lötösen	Socket boards for direct mating, with and without mounted flanges with solder pins or solder eyes	Réglettes à prises femelles pour enfichage direct, avec et sans collets attachés, avec plots ou cosses à souder

Seite page **8.6**

5,0 mm

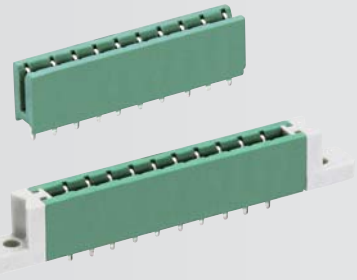

5 R - 5 U

Buchsenleisten für direktes Stecken, mit und ohne vormontierte Flansche, mit Lötstiften oder Lötösen	Socket boards for direct mating, with and without mounted flanges with solder pins or solder eyes	Réglettes à prises femelles pour enfichage direct, avec et sans collets attachés, avec plots ou cosses à souder

Seite page **8.7**

5,08 mm

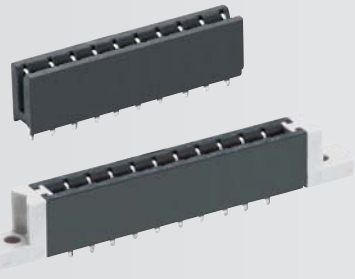

5,08 R - 5,08 U

Buchsenleisten für direktes Stecken, mit und ohne vormontierte Flansche, mit Lötstiften oder Lötösen	Socket boards for direct mating, with and without mounted flanges with solder pins or solder eyes	Réglettes à prises femelles pour enfichage direct, avec et sans collets attachés, avec plots ou cosses à souder

Seite page **8.8**



F - FD - FF - FL - SP 1 - SP 3

Flansche und Kodierstücke	Flanges and keying inserts	Collets et inserts de codage

Seite page **8.9**

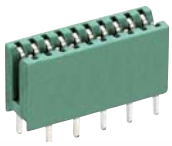

2,5 R

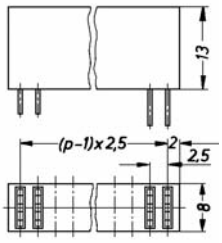

2,5 R 2,5 U

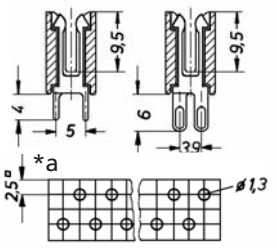

*a Lochbild in der Leiterplatte, von der Lötseite gesehen
printed circuit board layout, solder side view
modèle de la carte imprimée, vue du côté à équiper

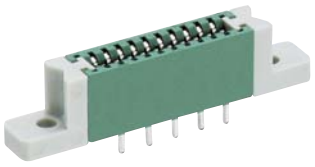

2,5 RF

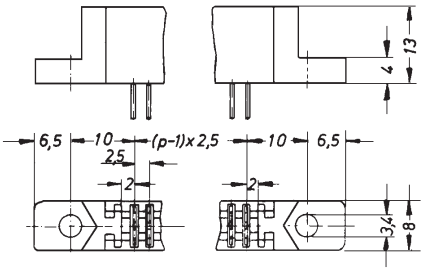

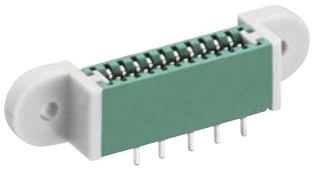

2,5 RFL

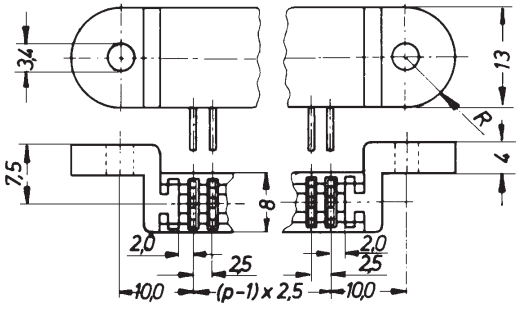

Bestellbezeichnung Designation Désignation	Polzahl poles pôles	Verpackungseinheit Package unit Unité d'emballage
2,5 R	3–62	200
2,5 U	3–62	200
2,5 RF	3–60	200
2,5 UF	3–60	200
2,5 RFL	3–60	200
2,5 UFL	3–60	200

Verpackung: lose im Karton
Packaging: in bulk, in a cardboard box
Emballage: en vrac, dans un carton

2,5 R
2,5 RF
2,5 RFL
2,5 U
2,5 UF
2,5 UFL

Buchsenleiste für direktes Stecken, mit und ohne vormontiertem Flanschpaar F/FL
2,5 R(...): mit Lötstiften
2,5 U(...): mit Lötösen

1. Temperaturbereich	-25 °C/+100 °C
2. Werkstoffe	
Kontaktträger	PPO
Flansch	PC
Kontaktfeder	CuSn, vernickelt und verzinnt
3. Mechanische Daten	
Kontaktierung mit	Leiterplatte 1,5 ± 0,14 mm
4. Elektrische Daten	
Durchgangswiderstand	≤ 3 mΩ
Bemessungsstrom	5 A
Bemessungsspannung[1]	250 V AC
Prüfspannung	≥ 1,5 kV eff.

[1] nach DIN EN 60664/IEC 60664

2,5 R
2,5 RF
2,5 RFL
2,5 U
2,5 UF
2,5 UFL

Socket board for direct mating, with and without mounted pair of flanges F/FL
2,5 R(...): with solder pins
2,5 U(...): with solder eyes

1. Temperature range	-25 °C/+100 °C
2. Materials	
Insulating body	PPO
Flange	PC
Contact spring	CuSn, nickeled and tinned
3. Mechanical data	
Mating with	printed circuit board 1.5 ± 0.14 mm
4. Electrical data	
Contact resistance	≤ 3 mΩ
Rated current	5 A
Rated voltage[1]	250 V AC
Test voltage	≥ 1.5 kV eff.

[1] according to DIN EN 60664/IEC 60664

2,5 R
2,5 RF
2,5 RFL
2,5 U
2,5 UF
2,5 UFL

Réglette à prises femelles pour enfichage direct, avec et sans collets F/FL attachés
2,5 R(...): avec plots à souder
2,5 U(...): avec cosses à souder

1. Température d'utilisation	-25 °C/+100 °C
2. Matériaux	
Corps isolant	PPO
Collet	PC
Ressort de contact	CuSn, nickelé et étamé
3. Caractéristiques mécaniques	
Raccordement avec	carte imprimée 1,5 ± 0,14 mm
4. Caractéristiques électriques	
Résistance de contact	≤ 3 mΩ
Courant assigné	5 A
Tension assignée[1]	250 V AC
Tension d'essai	≥ 1,5 kV eff.

[1] suivant DIN EN 60664/CEI 60664

Leiterplatten-Direktsteckverbinder, Raster 2,5/2,54 mm
Direct connectors for printed circuit boards, pitch 2.5/2.54 mm
Connecteurs directs pour cartes imprimées, pas 2,5/2,54 mm

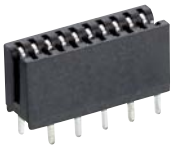

2,54 R

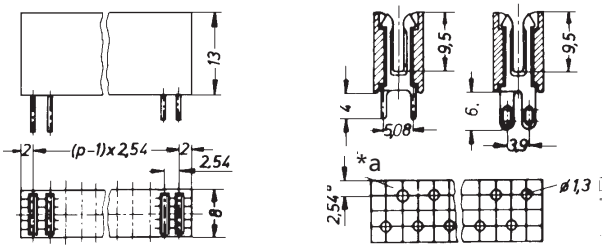

*a Lochbild in der Leiterplatte, von der Lötseite gesehen
printed circuit board layout, solder side view
modèle de la carte imprimée, vue du côté à équiper

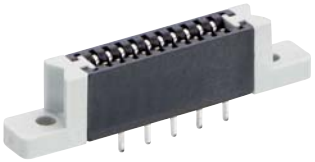

2,54 RF

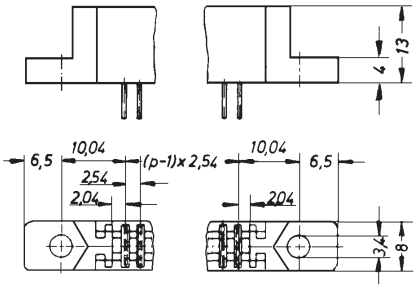

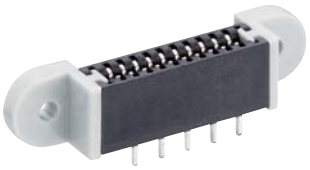

2,54 RFL

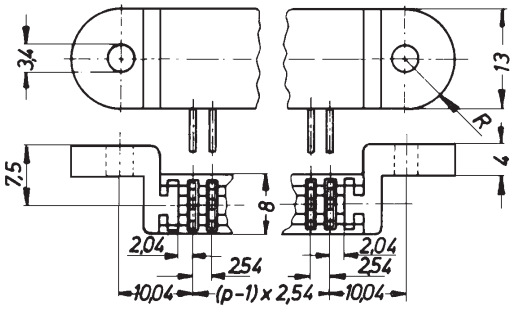

Bestellbezeichnung Designation Désignation	Polzahl poles pôles	Verpackungseinheit Package unit Unité d'emballage
2,54 R	3–63	200
2,54 U	3–63	200
2,54 RF	3–61	200
2,54 UF	3–61	200
2,54 RFL	3–61	200
2,54 UFL	3–61	200

Verpackung: lose im Karton
Packaging: in bulk, in a cardboard box
Emballage: en vrac, dans un carton

2,54 R
2,54 RF
2,54 RFL
2,54 U
2,54 UF
2,54 UFL

Buchsenleiste für direktes Stecken, mit und ohne vormontiertem Flanschpaar F/FL
2,54 R(...): mit Lötstiften
2,54 U(...): mit Lötösen

1. Temperaturbereich	-25 °C/+100 °C
2. Werkstoffe	
Kontaktträger	PPO
Flansch	PC
Kontaktfeder	CuSn, vernickelt und verzinnt
3. Mechanische Daten	
Kontaktierung mit	Leiterplatte 1,5 ± 0,14 mm
4. Elektrische Daten	
Durchgangswiderstand	≤ 3 mΩ
Bemessungsstrom	5 A
Bemessungsspannung[1]	250 V AC
Prüfspannung	≥ 1,5 kV eff.

[1] nach DIN EN 60664/IEC 60664

2,54 R
2,54 RF
2,54 RFL
2,54 U
2,54 UF
2,54 UFL

Socket board for direct mating, with and without mounted pair of flanges F/FL
2,54 R(...): with solder pins
2,54 U(...): with solder eyes

1. Temperature range	-25 °C/+100 °C
2. Materials	
Insulating body	PPO
Flange	PC
Contact spring	CuSn, nickeled and tinned
3. Mechanical data	
Mating with	printed circuit board 1.5 ± 0.14 mm
4. Electrical data	
Contact resistance	≤ 3 mΩ
Rated current	5 A
Rated voltage[1]	250 V AC
Test voltage	≥ 1.5 kV eff.

[1] according to DIN EN 60664/IEC 60664

2,54 R
2,54 RF
2,54 RFL
2,54 U
2,54 UF
2,54 UFL

Réglette à prises femelles pour enfichage direct, avec et sans collets F/FL attachés
2,54 R(...): avec plots à souder
2,54 U(...): avec cosses à souder

1. Température d'utilisation	-25 °C/+100 °C
2. Matériaux	
Corps isolant	PPO
Collet	PC
Ressort de contact	CuSn, nickelé et étamé
3. Caractéristiques mécaniques	
Raccordement avec	carte imprimée 1,5 ± 0,14 mm
4. Caractéristiques électriques	
Résistance de contact	≤ 3 mΩ
Courant assigné	5 A
Tension assignée[1]	250 V AC
Tension d'essai	≥ 1,5 kV eff.

[1] suivant DIN EN 60664/CEI 60664

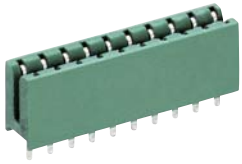

3,96 R

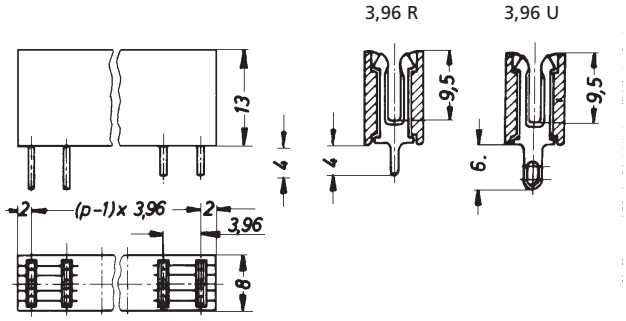

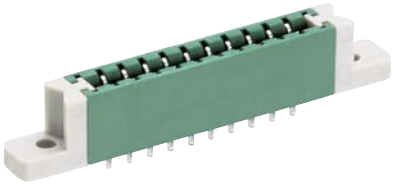

3,96 RF

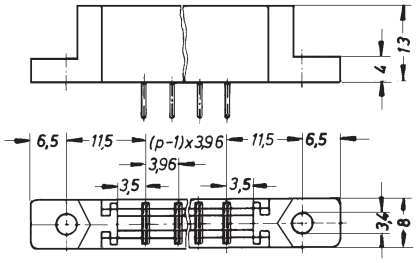

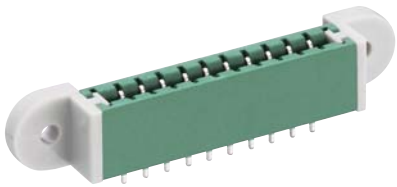

3,96 RFL

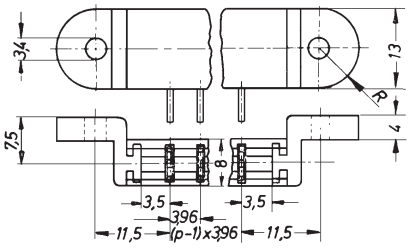

Bestellbezeichnung Designation Désignation	Polzahl poles pôles	Verpackungseinheit Package unit Unité d'emballage
3,96 R	**3–42**	**200**
3,96 U	**3–42**	**200**
3,96 RF	**3–40**	**200**
3,96 UF	**3–40**	**200**
3,96 RFL	**3–40**	**200**
3,96 UFL	**3–40**	**200**

Verpackung: lose im Karton
Packaging: in bulk, in a cardboard box
Emballage: en vrac, dans un carton

3,96 R
3,96 RF
3,96 RFL
3,96 U
3,96 UF
3,96 UFL

Buchsenleiste für direktes Stecken, mit und ohne vormontiertem Flanschpaar F/FL
3,96 R(...): mit Lötstiften
3,96 U(...): mit Lötösen

1.	**Temperaturbereich**	-25 °C/+100 °C
2.	**Werkstoffe**	
	Kontaktträger	PPO
	Flansch	PC
	Kontaktfeder	CuSn, vernickelt und verzinnt
3.	**Mechanische Daten**	
	Kontaktierung mit	Leiterplatte 1,5 ± 0,14 mm
4.	**Elektrische Daten**	
	Durchgangswiderstand	≤ 3 mΩ
	Bemessungsstrom	5 A
	Bemessungsspannung[1]	250 V AC
	Prüfspannung	≥ 2,5 kV eff.

[1] nach DIN EN 60664/IEC 60664

3,96 R
3,96 RF
3,96 RFL
3,96 U
3,96 UF
3,96 UFL

Socket board for direct mating, with and without mounted pair of flanges F/FL
3,96 R(...): with solder pins
3,96 U(...): with solder eyes

1.	**Temperature range**	-25 °C/+100 °C
2.	**Materials**	
	Insulating body	PPO
	Flange	PC
	Contact spring	CuSn, nickeled and tinned
3.	**Mechanical data**	
	Mating with	printed circuit board 1.5 ± 0.14 mm
4.	**Electrical data**	
	Contact resistance	≤ 3 mΩ
	Rated current	5 A
	Rated voltage[1]	250 V AC
	Test voltage	≥ 2.5 kV eff.

[1] according to DIN EN 60664/IEC 60664

3,96 R
3,96 RF
3,96 RFL
3,96 U
3,96 UF
3,96 UFL

Réglette à prises femelles pour enfichage direct, avec et sans collets F/FL attachés
3,96 R(...): avec plots à souder
3,96 U(...): avec cosses à souder

1.	**Température d'utilisation**	-25 °C/+100 °C
2.	**Matériaux**	
	Corps isolant	PPO
	Collet	PC
	Ressort de contact	CuSn, nickelé et étamé
3.	**Caractéristiques mécaniques**	
	Raccordement avec	carte imprimée 1,5 ± 0,14 mm
4.	**Caractéristiques électriques**	
	Résistance de contact	≤ 3 mΩ
	Courant assigné	5 A
	Tension assignée[1]	250 V AC
	Tension d'essai	≥ 2,5 kV eff.

[1] suivant DIN EN 60664/CEI 60664

Leiterplatten-Direktsteckverbinder, Raster 3,96/5,0 mm
Direct connectors for printed circuit boards, pitch 3.96/5.0 mm
Connecteurs directs our cartes imprimées, pas 3,96/5,0 mm

5 R

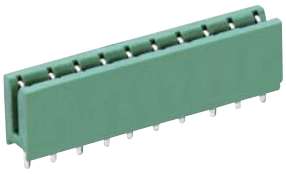

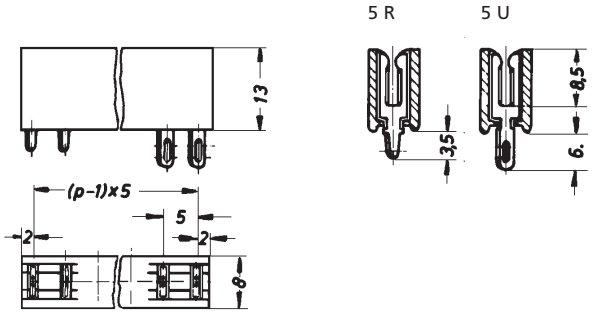

5 RF



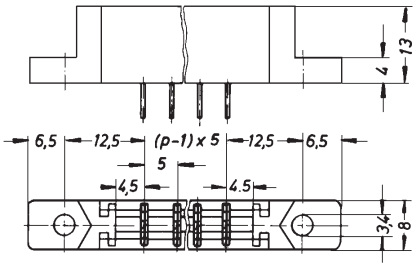

5 RFL

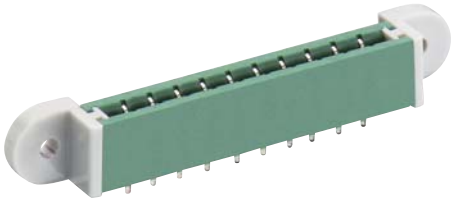

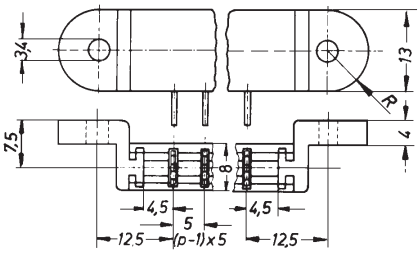

Bestellbezeichnung Designation Désignation	Polzahl poles pôles	Verpackungseinheit Package unit Unité d'emballage
5 R	**3–33**	**200**
5 U	**3–33**	**200**
5 RF	**3–31**	**200**
5 UF	**3–31**	**200**
5 RFL	**3–31**	**200**
5 UFL	**3–31**	**200**

Verpackung: lose im Karton
Packaging: in bulk, in a cardboard box
Emballage: en vrac, dans un carton

5 R	5 U
5 RF	5 UF
5 RFL	5 UFL

Buchsenleiste für direktes Stecken, mit und ohne vormontiertem Flanschpaar F/FL
5 R(...): mit Lötstiften
5 U(...): mit Lötösen

1. Temperaturbereich	-25 °C/+100 °C
2. Werkstoffe	
Kontaktträger	PPO
Flansch	PC
Kontaktfeder	CuSn, vernickelt und verzinnt
3. Mechanische Daten	
Kontaktierung mit	Leiterplatte 1,5 ± 0,14 mm
4. Elektrische Daten	
Durchgangswiderstand	≤ 3 mΩ
Bemessungsstrom	5 A
Bemessungsspannung[1]	250 V AC
Prüfspannung	≥ 3,0 kV eff.

[1] nach DIN EN 60664/IEC 60664

5 R	5 U
5 RF	5 UF
5 RFL	5 UFL

Socket board for direct mating, with and without mounted pair of flanges F/FL
5 R(...): with solder pins
5 U(...): with solder eyes

1. Temperature range	-25 °C/+100 °C
2. Materials	
Insulating body	PPO
Flange	PC
Contact spring	CuSn, nickeled and tinned
3. Mechanical data	
Mating with	printed circuit board 1.5 ± 0.14 mm
4. Electrical data	
Contact resistance	≤ 3 mΩ
Rated current	5 A
Rated voltage[1]	250 V AC
Test voltage	≥ 3.0 kV eff.

[1] according to DIN EN 60664/IEC 60664

5 R	5 U
5 RF	5 UF
5 RFL	5 UFL

Réglette à prises femelles pour enfichage direct, avec et sans collets F/FL attachés
5 R(...): avec plots à souder
5 U(...): avec cosses à souder

1. Température d'utilisation	-25 °C/+100 °C
2. Matériaux	
Corps isolant	PPO
Collet	PC
Ressort de contact	CuSn, nickelé et étamé
3. Caractéristiques mécaniques	
Raccordement avec	carte imprimée 1,5 ± 0,14 mm
4. Caractéristiques électriques	
Résistance de contact	≤ 3 mΩ
Courant assigné	5 A
Tension assignée[1]	250 V AC
Tension d'essai	≥ 3,0 kV eff.

[1] suivant DIN EN 60664/CEI 60664

5,08 R

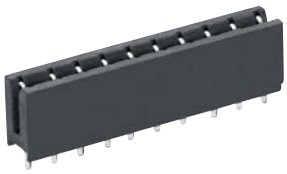

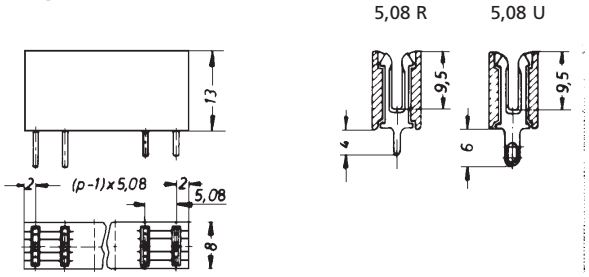

5,08 RF

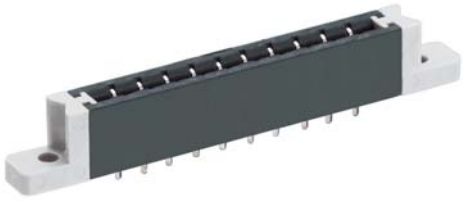

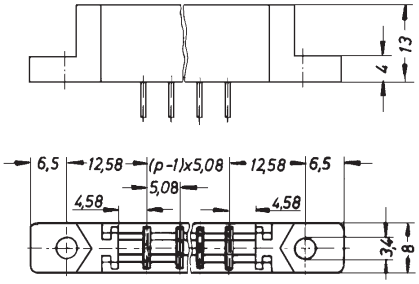

5,08 RFL



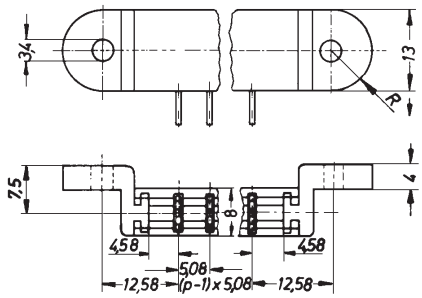

Bestellbezeichnung Designation Désignation	Polzahl poles pôles	Verpackungseinheit Package unit Unité d'emballage
5,08 R	3–33	200
5,08 U	3–33	200
5,08 RF	3–31	200
5,08 UF	3–31	200
5,08 RFL	3–31	200
5,08 UFL	3–31	200

Verpackung: lose im Karton
Packaging: in bulk, in a cardboard box
Emballage: en vrac, dans un carton

5,08 R — 5,08 U
5,08 RF — 5,08 UF
5,08 RFL — 5,08 UFL

Buchsenleiste für direktes Stecken, mit und ohne vormontiertem Flanschpaar F/FL
5,08 R(...): mit Lötstiften
5,08 U(...): mit Lötösen

1. Temperaturbereich	-25 °C/+100 °C
2. Werkstoffe	
Kontaktträger	PPO
Flansch	PC
Kontaktfeder	CuSn, vernickelt und verzinnt
3. Mechanische Daten	
Kontaktierung mit	Leiterplatte 1,5 ± 0,14 mm
4. Elektrische Daten	
Durchgangswiderstand	≤ 3 mΩ
Bemessungsstrom	5 A
Bemessungsspannung[1]	250 V AC
Prüfspannung	≥ 1,5 kV eff.

[1] nach DIN EN 60664/IEC 60664

5,08 R — 5,08 U
5,08 RF — 5,08 UF
5,08 RFL — 5,08 UFL

Socket board for direct mating, with and without mounted pair of flanges F/FL
5,08 R(...): with solder pins
5,08 U(...): with solder eyes

1. Temperature range	-25 °C/+100 °C
2. Materials	
Insulating body	PPO
Flange	PC
Contact spring	CuSn, nickeled and tinned
3. Mechanical data	
Mating with	printed circuit board 1.5 ± 0.14 mm
4. Electrical data	
Contact resistance	≤ 3 mΩ
Rated current	5 A
Rated voltage[1]	250 V AC
Test voltage	≥ 1.5 kV eff.

[1] according to DIN EN 60664/IEC 60664

5,08 R — 5,08 U
5,08 RF — 5,08 UF
5,08 RFL — 5,08 UFL

Réglette à prises femelles pour enfichage direct, avec et sans collets F/FL attachés
5,08 R(...): avec plots à souder
5,08 U(...): avec cosses à souder

1. Température d'utilisation	-25 °C/+100 °C
2. Matériaux	
Corps isolant	PPO
Collet	PC
Ressort de contact	CuSn, nickelé et étamé
3. Caractéristiques mécaniques	
Raccordement avec	carte imprimée 1,5 ± 0,14 mm
4. Caractéristiques électriques	
Résistance de contact	≤ 3 mΩ
Courant assigné	5 A
Tension assignée[1]	250 V AC
Tension d'essai	≥ 1,5 kV eff.

[1] suivant DIN EN 60664/CEI 60664

Leiterplatten-Direktsteckverbinder, Raster 2,5–5,08 mm
Direct connectors for printed circuit boards, pitch 2.5–5.08 mm
Connecteurs directs our cartes imprimées, pas 2,5–5,08 mm



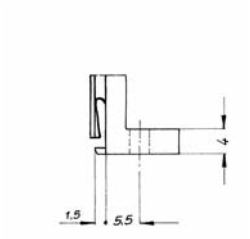

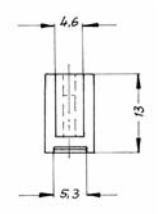

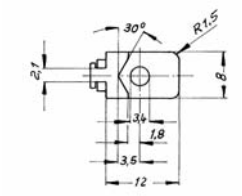

F

Flansch, Paar, für Montage in Steckrichtung, einsteckbar unter Verlust je einer Kontaktfeder

1. Temperaturbereich	-25 °C/+100 °C
2. Werkstoff	PC

Flange, pair, for mounting in mating direction, attachable with loss of one contact spring each

1. Temperature range	-25 °C/+100 °C
2. Materials	PC

Collet, pair, pour montage dans le sens d'enfichage, attachable avec perte d'un ressort de contact chaqun

1. Température d'utilisation	-25 °C/+100 °C
2. Matériaux	PC

Bestellbezeichnung Designation Désignation	Verpackungseinheit Package unit Unité d'emballage
F	**100**

Verpackung: lose im Karton
Packaging: in bulk, in a cardboard box
Emballage: en vrac, dans un carton

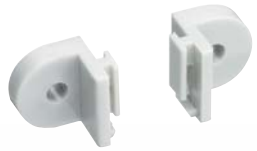

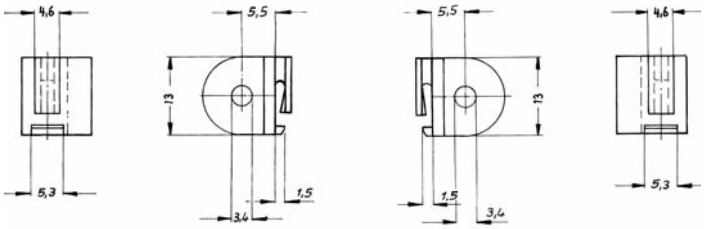

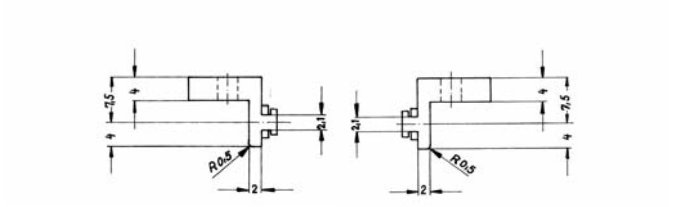

FL

Flansch, Paar, für Montage rechtwinklig zur Steckrichtung, einsteckbar unter Verlust je einer Kontaktfeder

1. Temperaturbereich	-25 °C/+100 °C
2. Werkstoff	PC

Flange, pair, for mounting in right angle to mating direction, attachable with loss of one contact spring each

1. Temperature range	-25 °C/+100 °C
2. Materials	PC

Collet, pair, pour montage à 90° du sens d'enfichage, attachable avec perte d'un ressort de contact chaqun

1. Température d'utilisation	-25 °C/+100 °C
2. Matériaux	PC

Bestellbezeichnung Designation Désignation	Verpackungseinheit Package unit Unité d'emballage
FL	**100**

Verpackung: lose im Karton
Packaging: in bulk, in a cardboard box
Emballage: en vrac, dans un carton



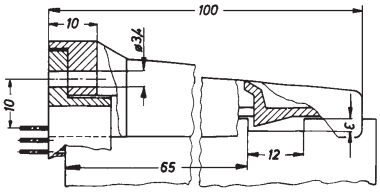

Raster/pitch/pas 2,5 mm

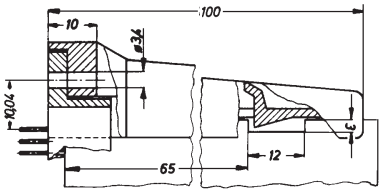

Raster/pitch/pas 2,54 mm

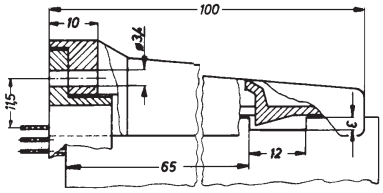

Raster/pitch/pas 3,96 mm

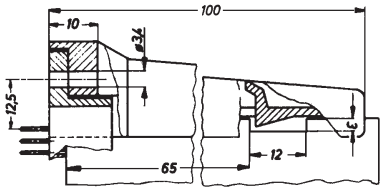

Raster/pitch/pas 5,0 mm

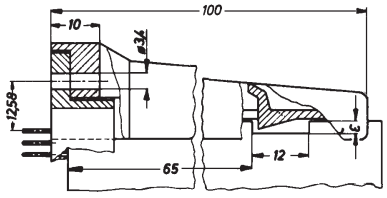

Raster/pitch/pas 5,08 mm

Bestellbezeichnung Designation Désignation	Verpackungseinheit Package unit Unité d'emballage
FF	**100**

Verpackung: lose im Karton
Packaging: in bulk, in a cardboard box
Emballage: en vrac, dans un carton

FF

Führungsflansch, Paar, aufsetzbar auf mit Flansch F bestückte Buchsenleiste

1. Temperaturbereich	-25 °C/+100 °C
2. Werkstoff	PC

FF

Guide flange, pair, placable onto socket boards equipped with flange F, with locking hooks

1. Temperature range	-25 °C/+100 °C
2. Materials	PC

FF

Collet de guidage, pair, à placer sur réglettes à prises femelles munis du collet F, avec crochets de fixation

1. Température d'utilisation	-25 °C/+100 °C
2. Matériaux	PC

Leiterplatten-Direktsteckverbinder, Raster 2,5–5,08 mm
Direct connectors for printed circuit boards, pitch 2.5–5.08 mm
Connecteurs directs our cartes imprimées, pas 2,5–5,08 mm

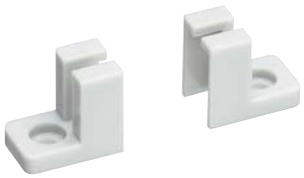

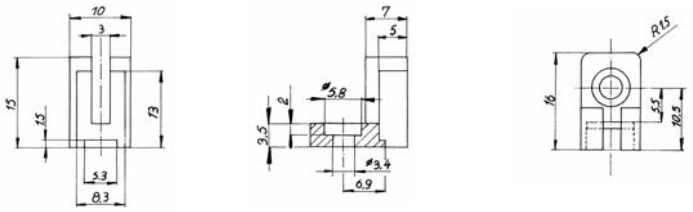

Bestellbezeichnung Designation Désignation	Verpackungseinheit Package unit Unité d'emballage
FD	**100**

Verpackung: lose im Karton
Packaging: in bulk, in a cardboard box
Emballage: en vrac, dans un carton





Bestellbezeichnung Designation Désignation	Verpackungseinheit Package unit Unité d'emballage
SP 1	**100**

Verpackung: lose im Kunststoffbeutel, im Karton
Packaging: in bulk, in a plastic bag, in a cardboard box
Emballage: en vrac, dans un sachet en plastique, dans un carton





Bestellbezeichnung Designation Désignation	Verpackungseinheit Package unit Unité d'emballage
SP 3	**100**

Verpackung: lose im Kunststoffbeutel, im Karton
Packaging: in bulk, in a plastic bag, in a cardboard box
Emballage: en vrac, dans un sachet en plastique, dans un carton

FD

Flansch, Paar, für Montage in Steckrichtung, aufsteckbar ohne Verlust von Kontaktplätzen

1. Temperaturbereich	-25 °C/+100 °C
2. Werkstoff	PC

Flange, pair, for mounting in mating direction, attachable without loss of contact positions

1. Temperature range	-25 °C/+100 °C
2. Materials	PC

Collet, pair, pour montage dans le sens d'enfichage, attachable sans perte de positions de contacts

1. Température d'utilisation	-25 °C/+100 °C
2. Matériaux	PC

SP 1

Kodierstück für Buchsenleisten 5..., einsetzbar anstelle einer Kontaktfeder

1. Temperaturbereich	-25 °C/+100 °C
2. Werkstoff	POM

Keying insert for socket boards 5..., insertable instead of a contact spring

1. Temperature range	-25 °C/+100 °C
2. Materials	POM

Insert de codage pour réglettes à prises femelles 5..., insérable à la place d'un ressort de contact

1. Température d'utilisation	-25 °C/+100 °C
2. Matériaux	POM

SP 3

Kodierstück für Buchsenleisten 2,5..., 2,54..., 3,96..., 5,08, einsetzbar anstelle einer Kontaktfeder

1. Temperaturbereich	-25 °C/+100 °C
2. Werkstoff	POM

Keying insert for socket boards 2,5..., 2,54..., 3,96..., 5,08, insertable instead of a contact spring

1. Temperature range	-25 °C/+100 °C
2. Materials	POM

Insert de codage pour réglettes à prises femelles 2,5..., 2,54..., 3,96..., 5,08, insérable à la place d'un ressort de contact

1. Température d'utilisation	-25 °C/+100 °C
2. Matériaux	POM

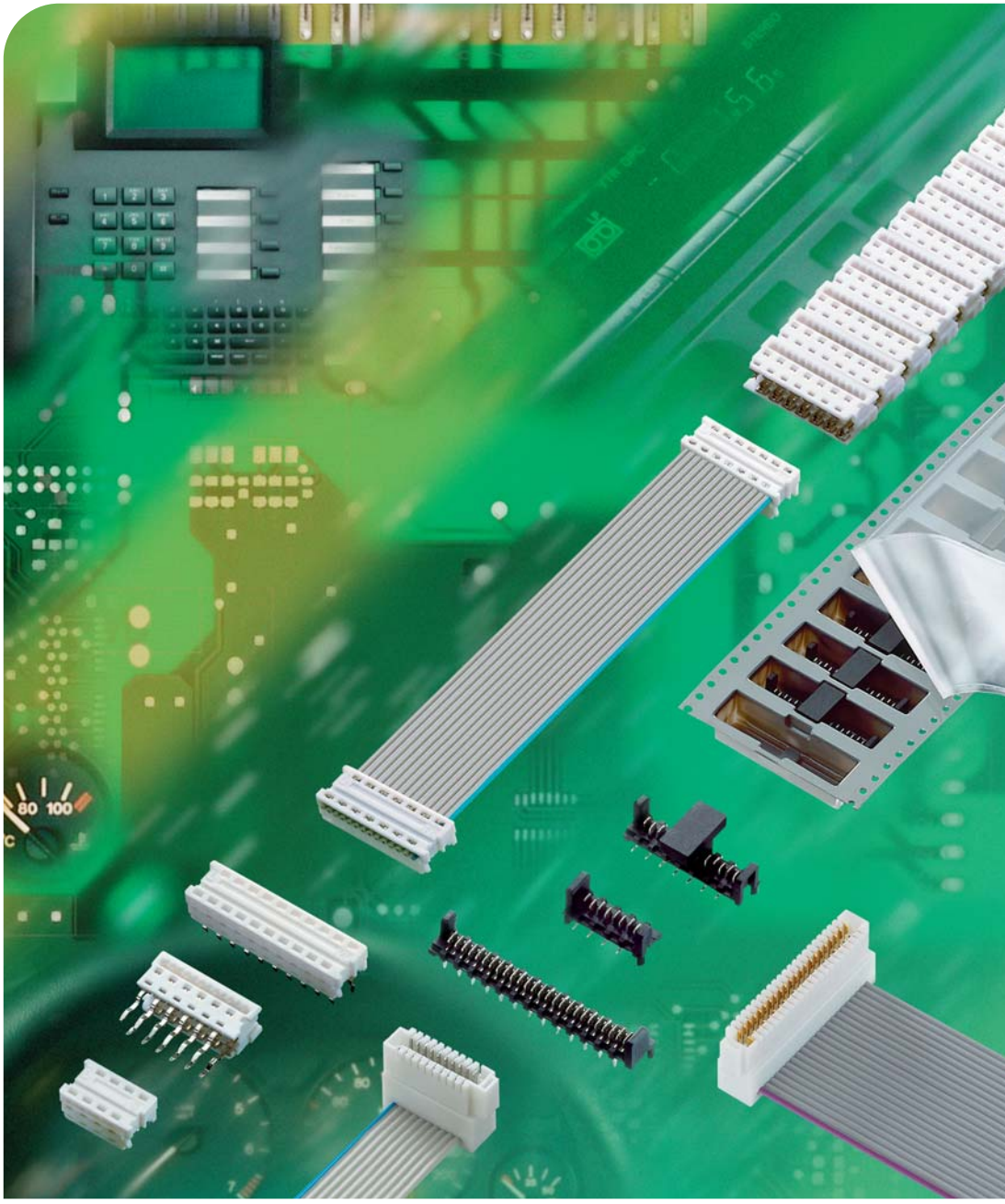

30

Micromodul™-Steckverbinder Raster 1,27 mm

Micromodul™ connectors pitch 1.27 mm

Connecteurs Micromodul™ pas 1,27 mm

Lumberg
passion for connections

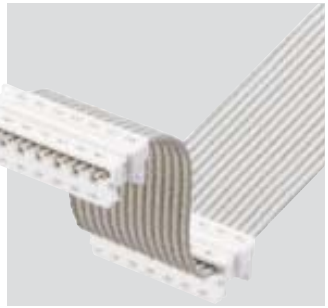





Steckverbindersystem Micromodul™
- für platzsparende Kabel-Karte-Verbindungen
- automatisierte Konfektionierung von Flachbandkabeln mit Schneidklemmtechnik
- für Signal- und Kleinlastströme bis 1,2 A
- Steck- und Einlötverbinder, Messerleisten für THT- und SMT-Lötung
- Raster 1,27 mm (0,050")

Micromodul™ connector system
- for cable-to-board connections where space is at a premium
- automated harnessing of flat cables with insulation displacement technology
- for signal and low load currents up to 1.2 A
- plugs and solder-in connectors, tab headers for THT and SMT soldering
- pitch 1.27 mm (.050")

Système de connecteurs Micromodul™
- pour connexions câble-à-carte peu encombrants
- confectionnement automatisé de câbles plats en technologie de déplacement d'isolant
- pour les courrants de signaux et de petites charges jusqu'à 1,2 A
- connecteurs enfichables et à souder, réglettes à couteaux pour le soudage THT et SMT
- pas 1,27 mm (0,050")

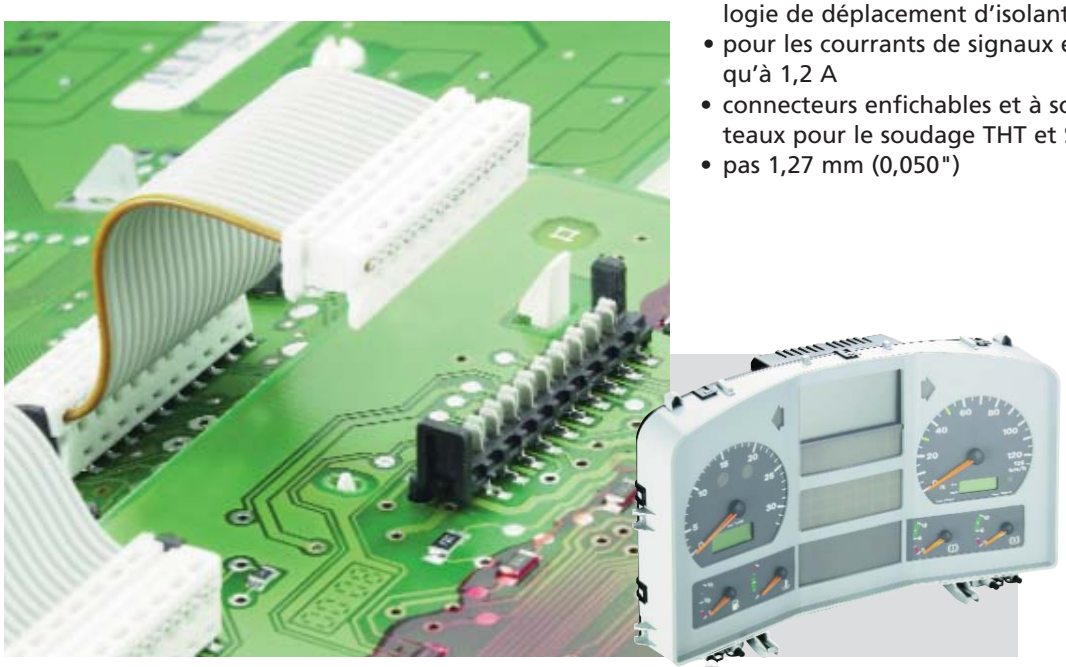



Typische Anwendungen in der **Automobiltechnik**

Typical **automotive** applications

Applications typiques pour la **technique automobile**

Lumberg
passion for connections

Übersicht – Micromodul™-Steckverbinder, Raster 1,27 mm
Overview – Micromodul™ connectors, pitch 1.27 mm
Vue d'ensemble – Connecteurs Micromodul™, pas 1,27 mm

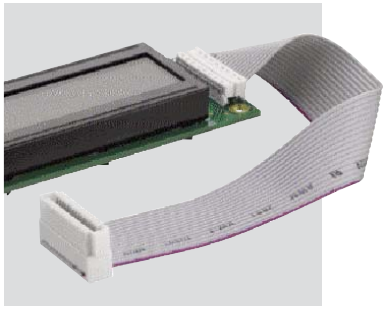





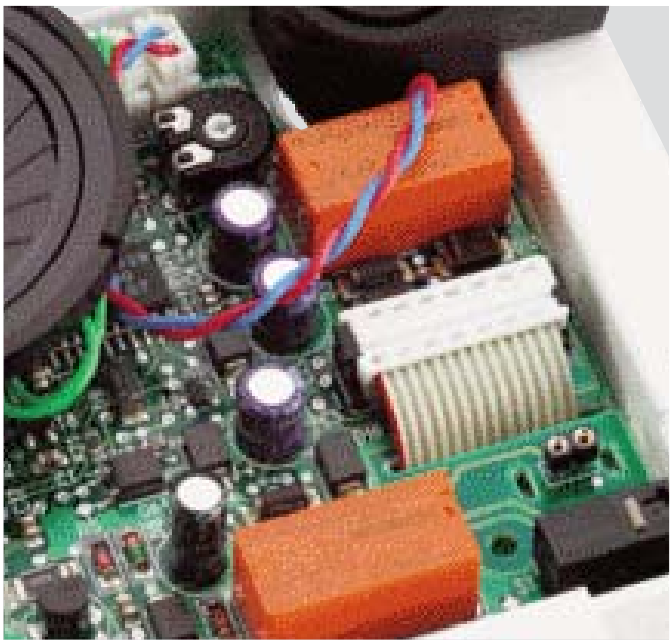

Typische Anwendungen in der **Kommunikations-, Heizungs- und Gebäudetechnik**

Typical applications in **communications, heating and building technologies**

Applications typiques aux domaines de la **communication et des technologies de chauffage et des bâtiments**





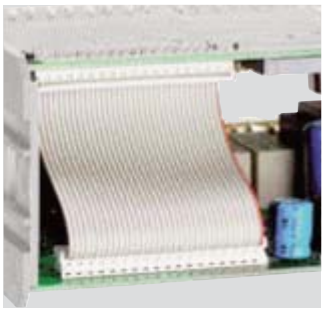





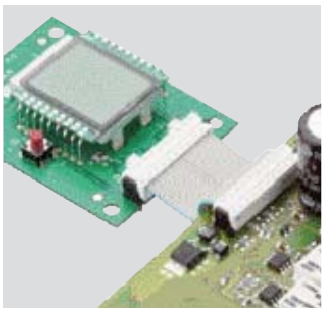

Medizin- und **Labortechnik**

Medical and **laboratory** instrumentation

Technique **médicale** et **laboratoire**

Lumberg
passion for connections





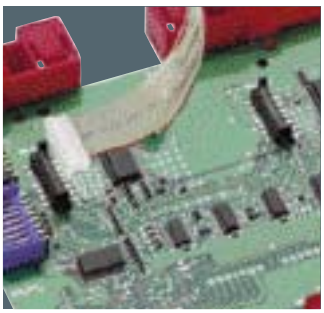

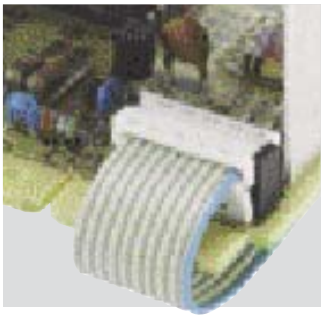

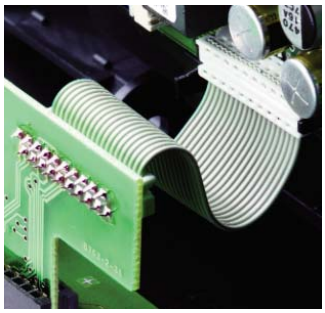



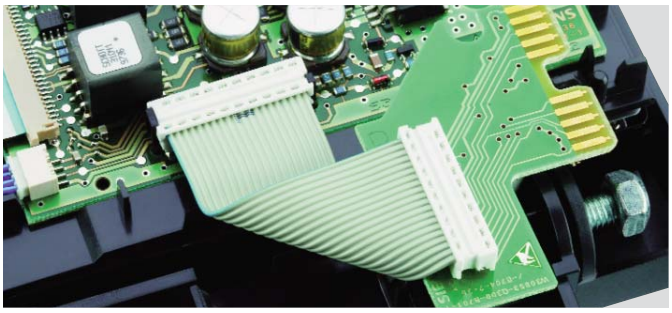

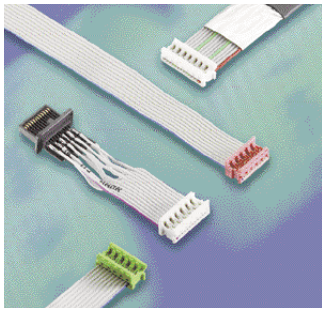

Typische Anwendungen in der **Kommunikationstechnik** und **Unterhaltungselektronik**

Typical **communications** and **consumer electronics** applications

Applications typiques de la technologie de **communication** et l'**électronique de loisir**

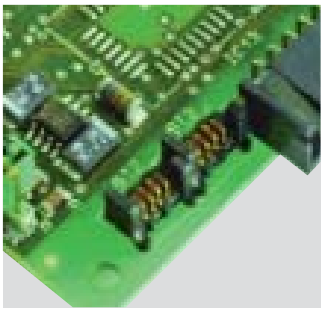







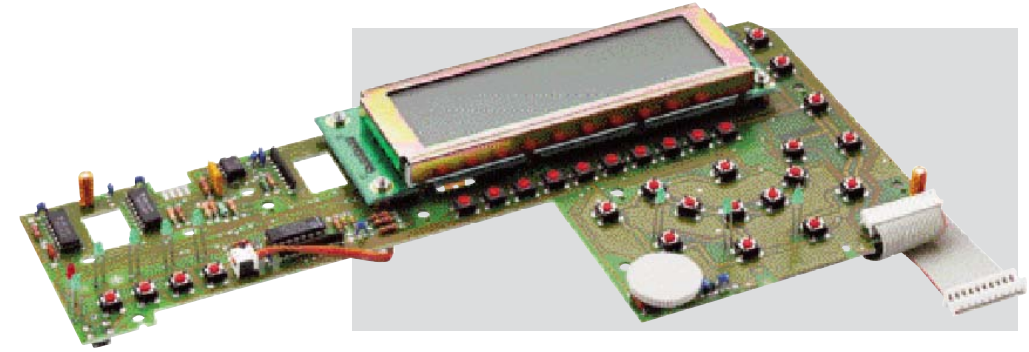

Übersicht – Micromodul™-Steckverbinder, Raster 1,27 mm
Overview – Micromodul™ connectors, pitch 1.27 mm
Vue d'ensemble – Connecteurs Micromodul™, pas 1,27 mm



MICAL - MICALD

Micromodul™-Einlötverbinder, in Schneidklemmtechnik (SKT)	Micromodul™ solder-in connectors, insulation displacement technology (IDT)	Connecteurs à souder Micromodul™, technologie de déplacement d'isolant

Seite page **2.6**



MICA

Micromodul™-Steckverbinder für indirektes Stecken, in Schneidklemmtechnik (SKT)	Micromodul™ connectors for indirect mating, insulation displacement technology (IDT)	Connecteurs Micromodul™ pour enfichage indirect, technologie de déplacement d'isolant

Seite page **2.8**

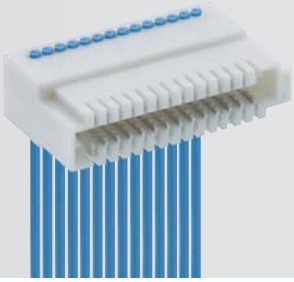

302299

Micromodul™-Steckverbinder für direktes Stecken, in Schneidklemmtechnik (SKT), mit Verrastung auf der Leiterplatte, wahlweise mit oder ohne Kodiersteg	Micromodul™ connectors for direct mating, insulation displacement technology (IDT), with locking on printed circuit board, alternatively with or without keying rib	Connecteurs Micromodul™ pour enfichage direct, technologie de déplacement d'isolant, verrouillage sur la carte imprimée, au choix avec ou sans cloison de codage

Seite page **2.10**

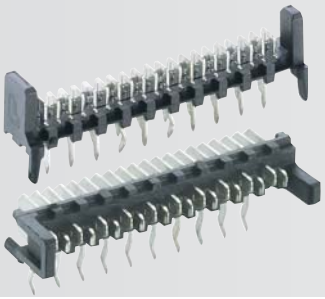

MICS - MICS-D - MICSW

Micromodul™-Messerleisten, stehend und abgewinkelt	Micromodul™ tab headers, upright and angular	Réglettes à couteaux Micromodul™, droites et angulaires

Seite page **2.12**

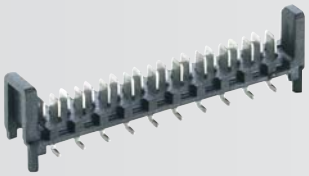

MICS/SMD

Micromodul™-Messerleisten, in Surface-Mount-Technik (SMT)	Micromodul™ tab headers, surface mount technology (SMT)	Réglettes à couteaux Micromodul™, technologie des montages en surface (SMT)

Seite page **2.16**

Bitte beachten! Um die sichere Funktion der Steckverbinder zu gewährleisten, müssen sie nach **Lumberg-Verarbeitungsanweisung** konfektioniert werden. Beachten Sie hierzu auch unseren separaten Katalog „Werkzeuge und Verarbeitungsmaschinen" für Schneidklemm- und Crimptechnologie.

Please notice! In order to assure safe function of the connectors they must be processed according to **Lumberg harnessing instructions**. Please also note our separate catalogue "Tools and harnessing machines" for insulation displacement and crimp technology.

Veuillez observer s.v.p.! Pour assurer la fonction sûre des connecteurs il faut qu'ils soient confectionnés suivant les **instructions de confectionnement de Lumberg**. Veuillez aussi consulter notre catalogue particulier „Outillage et machines de confectionnement" pour les technologies de déplacement d'isolant et de sertissage.

Lumberg
passion for connections

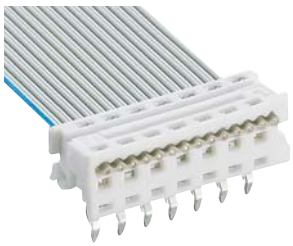

MICAL

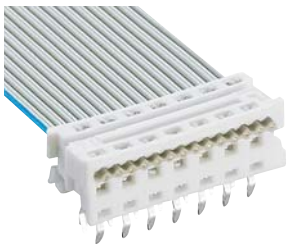

MICALD

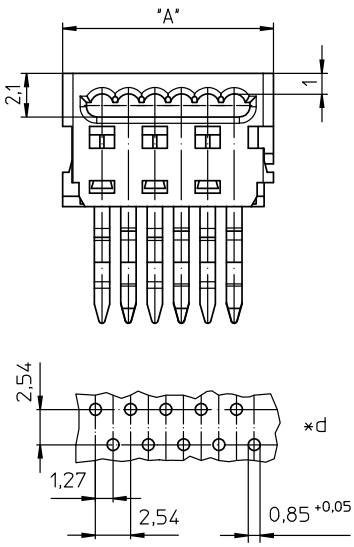

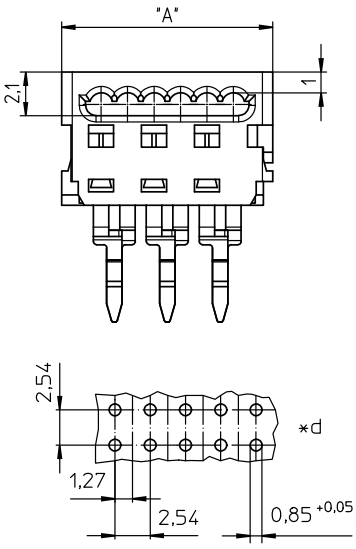

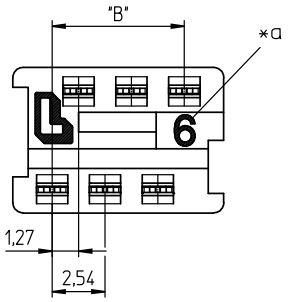

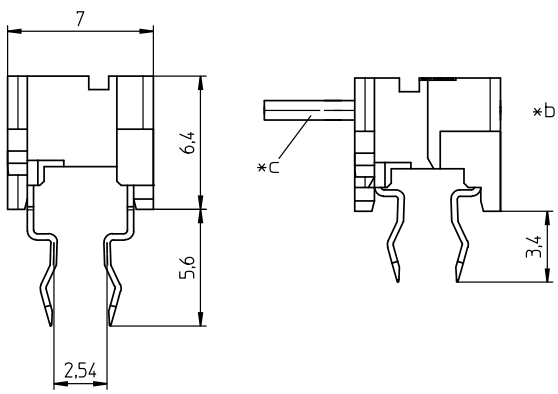

MICAL
MICALD

Micromodul™-Einlötverbinder, in Schneidklemmtechnik (SKT)
MICAL: Lötkontakte doppelreihig versetzt
MICALD: Lötkontakte doppelreihig parallel

1. Temperaturbereich -40 °C/+120 °C[1]

2. Werkstoffe

Kontaktträger	PBT, V0 nach UL 94
Kontaktfeder	CuSn, verzinnt

3. Mechanische Daten

Anschließbare Leiter Schneidklemmbereich

Querschnitt	AWG 28 (0,090 mm²)
	AWG 26 (0,135 mm²)
	AWG 26 (0,140 mm²)

Freigegebene Leitungen im Internet unter www.lumberg.com

4. Elektrische Daten (bei T_U 20 °C)

Durchgangswiderstand	≤ 10 mΩ
Bemessungsstrom	1,2 A
Bemessungsspannung[2]	32 V AC (250 V AC)
Isolierstoffgruppe[2]	IIIa (IEC)/3 (UL) (CTI ≥ 175)
Kriechstrecke	0,54 mm
Luftstrecke	0,54 mm
Isolationswiderstand	> 1 GΩ

[1] obere Grenztemperatur (Kontaktträger) RTI (elektr.) der UL Yellow Card
[2] nach IEC 60664/DIN EN 60664, CTI-UL-Klassifizierung nach ANSI/UL 746A (Spannungsangabe 250 V AC ohne Berücksichtigung der Kriech- und Luftstrecken nach IEC 60664/DIN EN 60664)

VDE Reg.-Nr. B908

*a Beschriftung: Polzahl
marking: number of poles
inscription: nombre de pôles

*b konfektionierter Zustand
terminated connector
connecteur après montage

*c Rasterstegleitung
flat cable
câble plat

*d Lochbild in der Leiterplatte, von der Lötseite gesehen
printed circuit board layout, solder side view
modèle de la carte imprimée, vue du côté à souder

MICAL
MICALD

Micromodul™ solder-in connector, insulation displacement technology (IDT)
MICAL: solder contacts dual row staggered
MICALD: solder contacs dual row parallel

1. Temperature range -40 °C/+120 °C[1]

2. Materials

Insulating body	PBT, V0 according to UL 94
Contact spring	CuSn, tinned

3. Mechanical data

Connectable conductors insulation displacement terminal

Section	AWG 28 (0.090 mm²)
	AWG 26 (0.135 mm²)
	AWG 26 (0.140 mm²)

Approved cables on the Internet site www.lumberg.com

4. Electrical data (at T_{amb} 20 °C)

Contact resistance	≤ 10 mΩ
Rated current	1.2 A
Rated voltage[2]	32 V AC (250 V AC)
Material group[2]	IIIa (IEC)/3 (UL) (CTI ≥ 175)
Creepage distance	0.54 mm
Clearance	0.54 mm
Insulation resistance	> 1 GΩ

[1] upper limit temperature (insulating body) RTI (electr.) acc. to UL Yellow Card
[2] acc. to IEC 60664/DIN EN 60664, CTI UL classification acc. to ANSI/UL 746A (rated voltage 250 V AC without consideration of creepage distance and clearance according to IEC 60664/DIN EN 60664)

MICAL
MICALD

Connecteur à souder Micromodul™, technologie de déplacement d'isolant
MICAL: contacts à souder sur deux rangées espacées
MICALD: contacts à souder sur deux rangées parallèles

1. Température d'utilisation -40 °C/+120 °C[1]

2. Matériaux

Corps isolant	PBT, V0 suivant UL 94
Ressort de contact	CuSn, étamé

3. Caractéristiques mécaniques

Conducteurs raccordables à déplacement d'isolant

Section	AWG 28 (0,090 mm²)
	AWG 26 (0,135 mm²)
	AWG 26 (0,140 mm²)

Câbles approuvés sur Internet à l'adresse www.lumberg.com

4. Caractéristiques électriques (à T_{amb} 20 °C)

Résistance de contact	≤ 10 mΩ
Courant assigné	1,2 A
Tension assignée[2]	32 V AC (250 V AC)
Groupe de matériau[2]	IIIa (IEC)/3 (UL) (CTI ≥ 175)
Distance d'isolement	0,54 mm
Ligne de fuite	0,54 mm
Résistance d'isolement	> 1 GΩ

[1] température limite supérieure (corps isolant) RTI (électr.) suivant UL Yellow Card
[2] suivant CEI 60664/DIN EN 60664, classification CTI UL suivant ANSI/UL 746A (tension assignée 250 V AC sans considération de distance d'isolement et ligne de fuite suivant CEI 60664/DIN EN 60664)

Bestellbezeichnung Designation Désignation	Polzahl Poles Pôles	Verpackungseinheit Package unit Unité d'emballage		Abmessungen Dimensions Dimensions A (mm)	 B (mm)	
MICAL 04	**4**	**250**		**7,59**	**3,81**	
MICAL 06	**6**	**250**		**10,13**	**6,35**	
MICAL 08	**8**	**250**		**12,67**	**8,89**	
MICAL 10	**10**	**250**		**15,21**	**11,43**	
MICAL 12	**12**	**250**		**17,75**	**13,97**	
MICAL 14	**14**	**250**		**20,29**	**16,51**	
MICAL 16	**16**	**250**		**22,83**	**19,05**	
MICAL 18	**18**	**250**		**25,37**	**21,59**	
MICAL 20	**20**	**250**		**27,91**	**24,13**	
MICAL 26	**26**	**250**		**35,53**	**31,75**	
MICALD 04	**4**	**250**		**7,59**	**3,81**	
MICALD 06	**6**	**250**		**10,13**	**6,35**	
MICALD 08	**8**	**250**		**12,67**	**8,89**	
MICALD 10	**10**	**250**		**15,21**	**11,43**	
MICALD 12	**12**	**250**		**17,75**	**13,97**	
MICALD 14	**14**	**250**		**20,29**	**16,51**	
MICALD 16	**16**	**250**		**22,83**	**19,05**	
MICALD 18	**18**	**250**		**25,37**	**21,59**	
MICALD 20	**20**	**250**		**27,91**	**24,13**	
MICALD 26	**26**	**250**		**35,53**	**31,75**	

Verpackung: lose im Karton
Packaging: in bulk, in a cardboard box
Emballage: en vrac, dans un carton

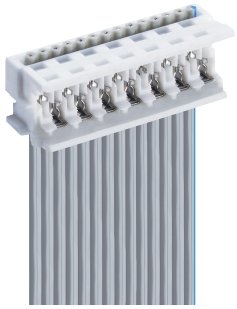

MICA

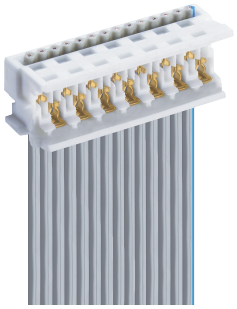

MICA SEL 0,8 AU

MICA

Micromodul™-Steckverbinder für indirektes Stecken, in Schneidklemmtechnik (SKT), mit Verrastung

1. Temperaturbereich -40 °C/+120 °C[1]

2. Werkstoffe

Kontaktträger	PBT, V0 nach UL 94
Kontaktfeder MICA	CuSn, verzinnt
Kontaktfeder MICA SEL 0,8 AU	CuSn, im Kontaktbereich vergoldet, im Schneidklemmbereich verzinnt

3. Mechanische Daten

Steckkraft/Kontakt[2]	< 0,8 N
Ziehkraft/Kontakt[2]	> 0,4 N
Kontaktierung mit	Messerleisten MICS...
Anschließbare Leiter Schneidklemmbereich	
Querschnitt	AWG 28 (0,090 mm²)
	AWG 26 (0,135 mm²)
	AWG 26 (0,140 mm²)

Freigegebene Leitungen im Internet unter www.lumberg.com

4. Elektrische Daten (bei T_U 20 °C)

Durchgangswiderstand	≤ 10 mΩ
Bemessungsstrom	1,2 A
Bemessungsspannung[3]	32 V AC (250 V AC)
Isolierstoffgruppe[3]	IIIa (IEC)/3 (UL) (CTI ≥ 175)
Kriechstrecke	0,54 mm
Luftstrecke	0,54 mm
Isolationswiderstand	> 1 GΩ

1 obere Grenztemperatur (Kontaktträger) RTI (elektr.) der UL Yellow Card
2 gemessen mit einem polierten Stahlflachstift, Nennmaß 0,3 mm
3 nach IEC 60664/DIN EN 60664, CTI-UL-Klassifizierung nach ANSI/UL 746A (Spannungsangabe 250 V AC ohne Berücksichtigung der Kriech- und Luftstrecken nach IEC 60664/DIN EN 60664)

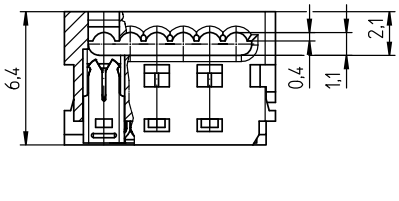

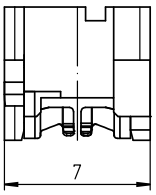

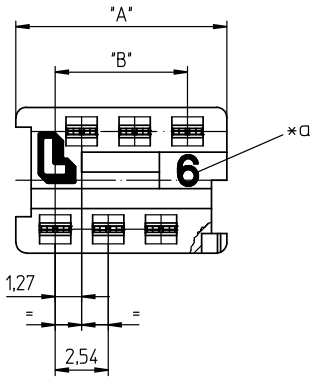

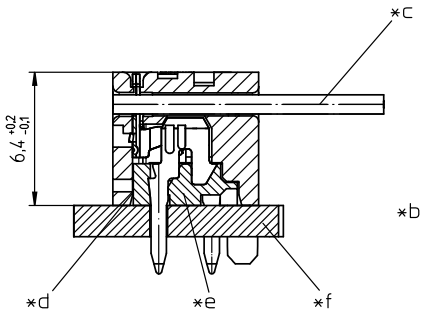

VDE Reg.-Nr. B 584

MICA A VP3

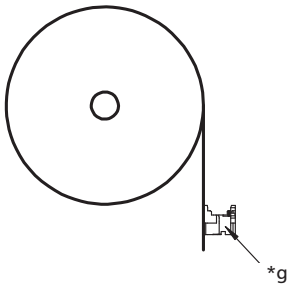

MICA C VP3

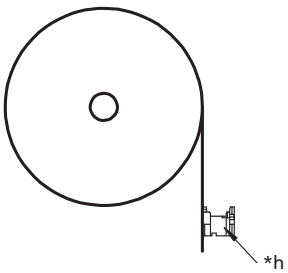

*a Beschriftung: Polzahl
marking: number of poles
inscription: nombre de pôles

*b Kontaktierung Steckverbinder auf Messerleiste
connector mated with tab header
connecteur enfiché sur réglette à couteaux

*c Rasterstegleitung
flat cable
câble plat

*d Verrastung
locking
verrouillage

*e Messerleiste MICS...
tab header MICS...
réglette à couteaux MICS...

*f Leiterplatte
printed circuit board
carte imprimée

*g schmale Kodiernut
narrow keying groove
rainure de codage étroite

*h breite Kodiernut
wide keying groove
rainure de codage large

MICA VP3, auf Rolle, wird in zwei Ausführungen geliefert (A und C), die sich durch die Lage des Steckverbinders auf dem Band unterscheiden.

MICA VP3, on reel, is delivered in two versions (A and C) defined by the orientation of the connector on the tape.

MICA VP3, en bobine, est livré en deux versions (A et C) définées par l'orientation du connecteur sur la bande.

Der Buchstabe A oder C ist der Bestellbezeichnung hinzuzufügen.

The letter A or C is to be inserted to the designation.

Ajouter la lettre A ou C à la désignation.

MICA

Micromodul™ connector for indirect mating, insulation displacement technology (IDT), with lock

1. Temperature range -40 °C/+120 °C[1]

2. Materials

Insulating body	PBT, V0 according to UL 94
Contact spring MICA	CuSn, tinned
Contact spring MICA SEL 0,8 AU	CuSn, gilded in contact area, tinned in insulation displacement area

3. Mechanical data

Insertion force/contact[2]	< 0.8 N
Withdrawal force/contact[2]	> 0.4 N
Mating with	tab headers MICS...
Connectable conductors insulation displacement terminal	
Section	AWG 28 (0.090 mm²)
	AWG 26 (0.135 mm²)
	AWG 26 (0.140 mm²)

Approved cables on the Internet site www.lumberg.com

4. Electrical data (at T_{amb} 20 °C)

Contact resistance	≤ 10 mΩ
Rated current	1.2 A
Rated voltage[3]	32 V AC (250 V AC)
Material group[3]	IIIa (IEC)/3 (UL) (CTI ≥ 175)
Creepage distance	0.54 mm
Clearance	0.54 mm
Insulation resistance	> 1 GΩ

[1] upper limit temperature (insulating body) RTI (electr.) acc. to UL Yellow Card
[2] measured with a polished flat steel pin, nominal thickness 0.3 mm
[3] acc. to IEC 60664/DIN EN 60664, CTI UL classification acc. to ANSI/UL 746A (rated voltage 250 V AC without consideration of creepage distance and clearance according to IEC 60664/DIN EN 60664)

MICA

Connecteur Micromodul™ pour enfichage indirect, technologie de déplacement d'isolant, avec verrouillage

1. Température d'utilisation -40 °C/+120 °C[1]

2. Matériaux

Corps isolant	PBT, V0 suivant UL 94
Ressort de contact MICA	CuSn, étamé
Ressort de contact MICA SEL 0,8 AU	CuSn, doré à la partie de contact, étamé à la partie de déplacement d'isolant

3. Caractéristiques mécaniques

Force d'insertion/contact[2]	≤ 0,8 N
Force de séparation/contact[2]	≥ 0,4 N
Raccordement avec	réglettes à couteaux MICS...
Conducteurs raccordables à déplacement d'isolant	
Section	AWG 28 (0,090 mm²)
	AWG 26 (0,135 mm²)
	AWG 26 (0,140 mm²)

Câbles approuvés sur Internet à l'adresse www.lumberg.com

4. Caractéristiques électriques (à T_{amb} 20 °C)

Résistance de contact	≤ 10 mΩ
Courant assigné	1,2 A
Tension assignée[3]	32 V AC (250 V AC)
Groupe de matériau[3]	IIIa (IEC)/3 (UL) (CTI ≥ 175)
Distance d'isolement	0,54 mm
Ligne de fuite	0,54 mm
Résistance d'isolement	> 1 GΩ

[1] température limite supérieure (corps isolant) RTI (électr.) suivant UL Yellow Card
[2] mesurée avec une tige plate d'acier poli, épaisseur nominale 0,3 mm
[3] suivant CEI 60664/DIN EN 60664, classification CTI UL suivant ANSI/UL 746A (tension assignée 250 V AC sans considération de distance d'isolement et ligne de fuite suivant CEI 60664/DIN EN 60664)

Bestellbezeichnung Designation Désignation	Polzahl Poles Pôles	Verpackungseinheit Package unit Unité d'emballage	Abmessungen Dimensions Dimensions A (mm)	 B (mm)
MICA 04	4	1000	7,59	3,81
MICA 06	6	1000	10,13	6,35
MICA 08	8	1000	12,67	8,89
MICA 10	10	1000	15,21	11,43
MICA 12	12	500	17,75	13,97
MICA 14	14	500	20,29	16,51
MICA 16	16	500	22,83	19,05
MICA 18	18	500	25,37	21,59
MICA 20	20	500	27,91	24,13
MICA 26	26	500	35,53	31,75
MICA 04 ... VP3	4	4000	7,59	3,81
MICA 06 ... VP3	6	4000	10,13	6,35
MICA 08 ... VP3	8	4000	12,67	8,89
MICA 10 ... VP3	10	4000	15,21	11,43
MICA 12 ... VP3	12	4000	17,75	13,97
MICA 14 ... VP3	14	4000	20,29	16,51
MICA 16 ... VP3	16	4000	22,83	19,05
MICA 18 ... VP3	18	4000	25,37	21,59
MICA 20 ... VP3	20	4000	27,91	24,13
MICA 26 ... VP3	26	4000	35,53	31,75

Verpackung: MICA lose im Karton, MICA VP3 auf Rolle
Packaging: MICA in bulk, in a cardboard box, MICA VP3 on reel
Emballage: MICA en vrac, dans un carton, MICA VP3 en bobine

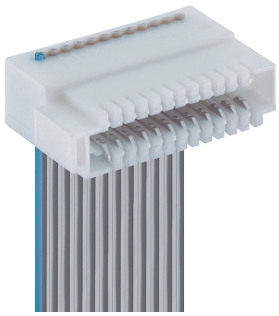

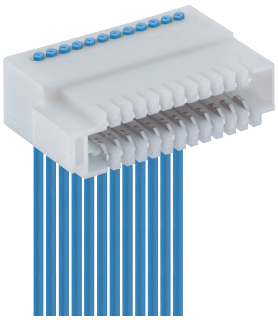

302299



302299 V122

302299

Micromodul™-Steckverbinder für direktes Stecken, in Schneidklemmtechnik (SKT), mit Verrastung auf der Leiterplatte durch Rasthaken und -nocken, mit geschlossenen Seitenwänden

1. Temperaturbereich -40 °C/+130 °C[1]

2. Werkstoffe

Kontaktträger	PA GF, V0 nach UL 94
Kontaktfeder 302299	CuSn, unternickelt und verzinnt
Kontaktfeder 302299 V122	CuSn, unternickelt und im Kontaktbereich vergoldet, im Schneidklemmbereich verzinnt

3. Mechanische Daten

Steckkraft/Kontakt[2]	< 1,3 N
Ziehkraft/Kontakt[2]	> 0,3 N
Kontaktierung mit	Leiterplatte 1,6 ± 0,14 mm
Anschließbare Leiter Schneidklemmbereich	
Rasterstegleitung, Einzelleiter	
Querschnitt	AWG 28 (0,09 mm²)
max. Isolationsdurchmesser	1,0 mm

Freigegebene Leitungen im Internet unter www.lumberg.com
Kodiervorschläge im Internet unter www.lumberg.com

4. Elektrische Daten (bei T_U 20 °C)

Durchgangswiderstand	≤ 5 mΩ
Bemessungsstrom	1,2 A bei T_U 85 °C
Bemessungsspannung[3]	125 V AC
Isolierstoffgruppe[3]	I (IEC)/0 (UL) (CTI ≥ 600)
Kriechstrecke	0,79 mm
Luftstrecke	0,79 mm
Isolationswiderstand	> 1 GΩ

1 obere Grenztemperatur (Kontaktträger) RTI (elektr.) der UL Yellow Card
2 gemessen mit einem polierten Stahlflachstift, Nennmaß 1,6 mm
3 nach IEC 60664/DIN EN 60664, CTI-UL-Klassifizierung nach ANSI/UL 746A

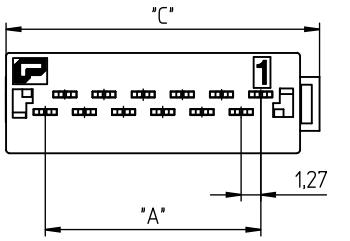

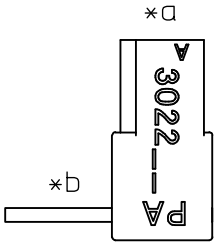

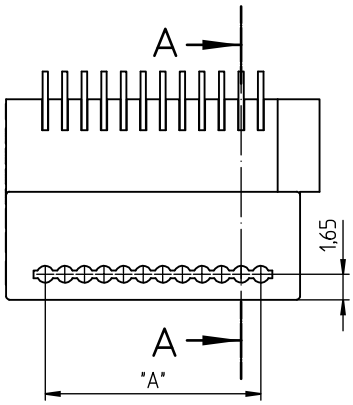

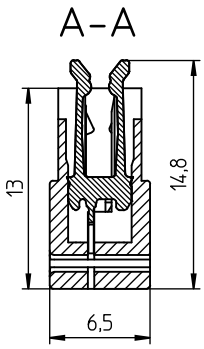

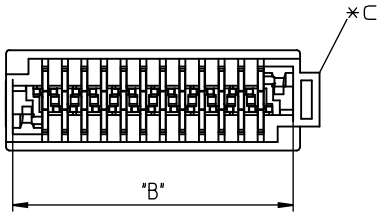

VDE Reg.-Nr. B351

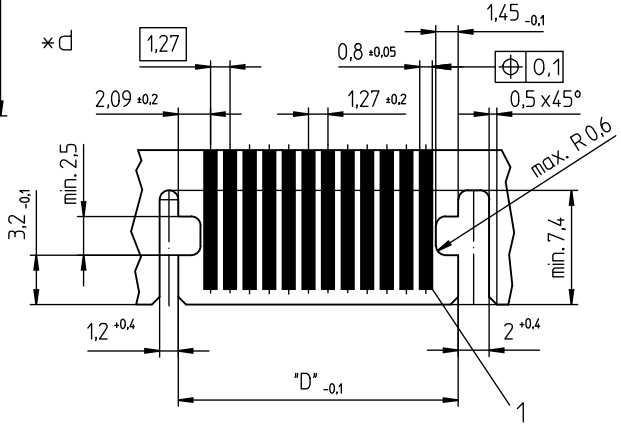

*a konfektionierter Zustand
terminated connector
connecteur après montage

*b Leitungsabgang 90°, busfähig
cable departure 90°, bus capable
sortie de câble 90°, convenable pour applications bus

*c Verstecksicherung/Positionierung
protection against mismating/positioning
protection contre mauvais enfichage/positionnement

*e Leiterplattenbeispiel
example for printed circuit board
exemple de carte imprimée

302299

Micromodul™ connector for direct mating, insulation displacement technology (IDT), with locking on printed circuit board by means of locking hooks and toes, with closed sides

1. Temperature range -40 °C/+130 °C[1]

2. Materials

Insulating body[2]	PA GF, V0 according to UL 94
Contact spring 302299	CuSn, pre-nickeled and tinned
Contact spring 302299 V122	CuSn, pre-nickeled and gilded in contact area, tinned in insulation displacement area

3. Mechanical data

Insertion force/contact[2]	< 1.3 N
Withdrawal force/contact[2]	> 0.3 N
Mating with	printed circuit board 1.6 ± 0.14 mm

Connectable conductors insulation displacement terminal

Flat cable, individual conductors	
Section	AWG 28 (0.09 mm²)
max. insulation diameter	1.0 mm

Approved cables on the Internet site www.lumberg.com
Proposed keyings on the Internet site www.lumberg.com

4. Electrical data (at T_{amb} 20 °C)

Contact resistance	≤ 5 mΩ
Rated current	1.2 A at T_{amb} 85 °C
Rated voltage[3]	125 V AC
Material group[3]	I (IEC)/0 (UL) (CTI ≥ 600)
Creepage distance	0.79 mm
Clearance	0.79 mm
Insulation resistance	> 1 GΩ

[1] upper limit temperature (insulating body) RTI (electr.) acc. to UL Yellow Card
[2] measured with a polished flat steel pin, nominal thickness 1.6 mm
[3] acc. to IEC 60664/DIN EN 60664, CTI UL classification acc. to ANSI/UL 746A

302299

Connecteur Micromodul™ pour enfichage direct, technologie de déplacement d'isolant, avec verrouillage sur la carte imprimée par crochets et ergots et de verrouillage, avec parois latérales fermées

1. Température d'utilisation -40 °C/+130 °C[1]

2. Matériaux

Corps isolant[2]	PA GF, V0 suivant UL 94
Ressort de contact 302299	CuSn, sous-nickelé et étamé
Ressort de contact 302299 V122	CuSn, sous-nickelé et doré à la partie de contact, étamé à la partie de déplacement d'isolant

3. Caractéristiques mécaniques

Force d'insertion/contact[2]	< 1,3 N
Force de séparation/contact[2]	> 0,3 N
Raccordement avec	carte imprimée 1,6 ± 0,14 mm

Conducteurs raccordables à déplacement d'isolant

Câble plat, conducteurs individuels	
Section	AWG 28 (0,09 mm²)
Diamètre max. d'isolement	1,0 mm

Câbles approuvés sur Internet à l'adresse www.lumberg.com
Codages proposés sur Internet à l'adresse www.lumberg.com

4. Caractéristiques électriques (à T_{amb} 20 °C)

Résistance de contact	≤ 5 mΩ
Courant assigné	1,2 A à T_{amb} 85 °C
Tension assignée[3]	125 V AC
Groupe de matériau[3]	I (CEI)/0 (UL) (CTI ≥ 600)
Distance d'isolement	0,79 mm
Ligne de fuite	0,79 mm
Résistance d'isolement	> 1 GΩ

[1] température limite supérieure (corps isolant) RTI (électr.) suivant UL Yellow Card
[2] mesurée avec une tige plate d'acier poli, épaisseur nominale 1,6 mm
[3] suivant CEI 60664/DIN EN 60664, classification CTI UL suivant ANSI/UL 746A

Bestellbezeichnung* Designation* Désignation*	Polzahl Poles Pôles	Verpackungseinheit Package unit Unité d'emballage	Abmessungen Dimensions Dimensions			
			A (mm)	B (mm)	C (mm)	D (mm)
302299 02	2	1300	1,27	5,47	7,62	5,45
302299 04	4	1300	3,81	8,01	10,16	7,99
302299 06	6	1300	6,35	10,55	12,70	10,53
302299 08	8	1300	8,89	13,09	15,24	13,07
302299 10	10	1300	11,43	15,63	17,78	15,61
302299 12	12	1300	13,97	18,17	20,32	18,15
302299 14	14	1300	16,51	20,71	22,86	20,69
302299 16	16	1300	19,05	23,25	25,40	23,23
302299 18	18	1300	21,59	25,79	27,94	25,77
302299 20	20	1300	24,13	28,33	30,48	28,31
302299 22	22	1300	26,67	30,87	33,02	30,85

* Die Bestellbezeichnung ist um weitere Angaben (z.B. Veredlung) zu ergänzen, siehe Umschlaginnenseite und im Internet unter www.lumberg.com.
Designation to be completed by further details (e.g. plating), see inner cover and Internet site www.lumberg.com.
Ajouter d'autres spécifications (par exemple surface de contact) à la désignation, voir côté intérieur de la couverture et site Internet www.lumberg.com.

Verpackung: auf Rolle
Packaging: on reel
Emballage: en bobine



MICS

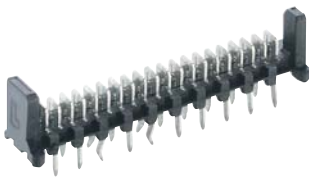

MICS-D

VDE Reg.-Nr. B584

VDE Reg.-Nr. B584

MICS
MICS-D

Micromodul™-Messerleiste, stehend
MICS: mit Haltekrallen, Lötkontakte doppelreihig versetzt
MICS-D: ohne Haltekrallen, Lötkontakte doppelreihig parallel

1.	**Temperaturbereich**	-40 °C/+105 °C
2.	**Werkstoffe**	
	Kontaktträger	PA GF, V0 nach UL 94
	Kontaktmesser	CuZn, unternickelt und verzinnt, vergoldet auf Anfrage
3.	**Mechanische Daten**	
	Ausdrückkraft Kontaktmesser aus Kontaktträger	≥ 7 N
	Kontaktierung mit	Steckverbinder MICA
4.	**Elektrische Daten**	
	Bemessungsstrom	1,2 A
	Bemessungsspannung[1]	32 V AC
	Prüfspannung	750 V/60 s
	Isolationswiderstand	> 1 GΩ

[1] nach DIN EN 60664/IEC 60664

MICS

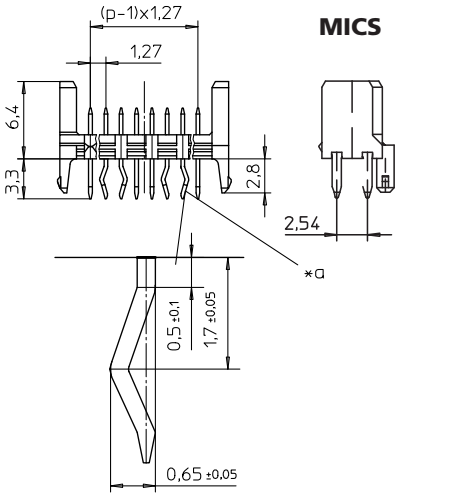

MICS-D

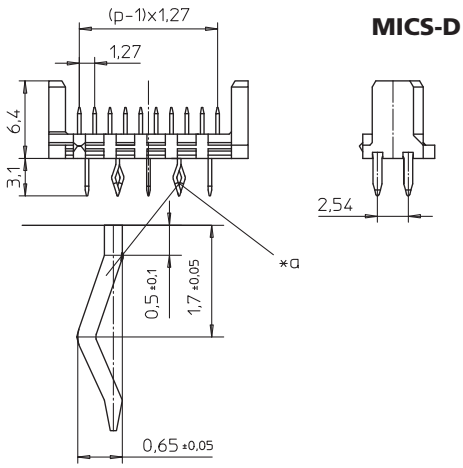

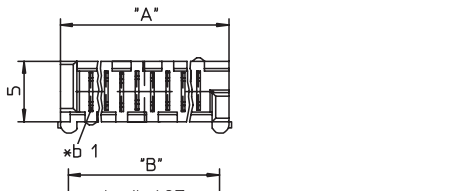

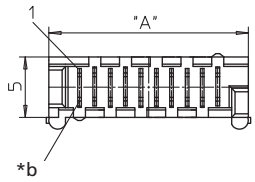

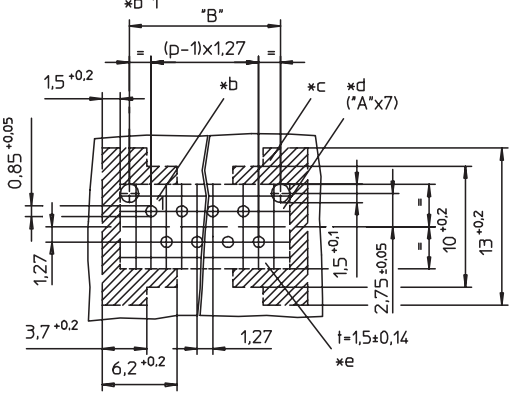

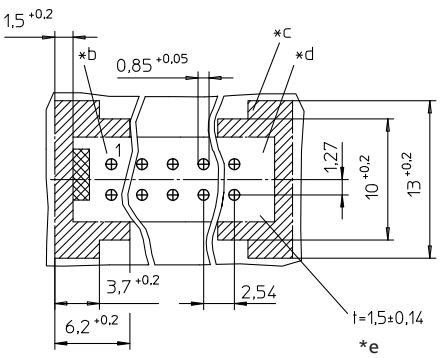

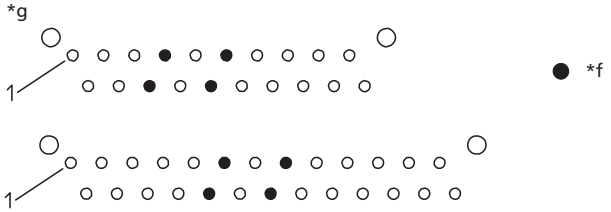

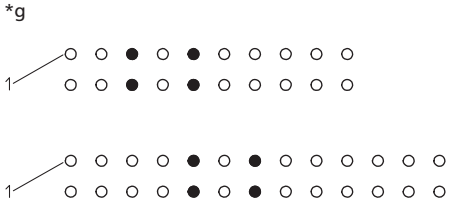

MICS
MICS-D

Micromodul™ tab header, upright
MICS: with retaining hooks, solder contacts dual row staggered
MICS-D: without retaining hooks, solder contacts dual row parallel

1.	**Temperature range**	-40 °C/+105 °C
2.	**Materials**	
	Insulating body	PA GF, V0 according to UL 94
	Contact tab	CuZn, pre-nickeled and tinned, gilded on request
3.	**Mechanical data**	
	Expression force contact tab from insulating body	≥ 7 N
	Mating with	connectors MICA
4.	**Electrical data**	
	Rated current	1.2 A
	Rated voltage[1]	32 V AC
	Test voltage	750 V/60 s
	Insulation resistance	> 1 GΩ

[1] according to DIN EN 60664/IEC 60664

MICS
MICS-D

Réglette à couteaux Micromodul™, droite
MICS: avec crochets de fixation, contacts à souder sur deux rangées espacées
MICS-D: sans crochets de fixation, contacts à souder sur deux rangées parallèles

1.	**Température d'utilisation**	-40 °C/+105 °C
2.	**Matériaux**	
	Corps isolant	PA GF, V0 suivant UL 94
	Contact à couteau	CuZn, sous-nickelé et étamé, doré sur demande
3.	**Caractéristiques mécaniques**	
	Force d'expression contact à couteau du corp isolant	≥ 7 N
	Raccordement avec	connecteurs MICA
4.	**Caractéristiques électriques**	
	Courant assigné	1,2 A
	Tension assignée[1]	32 V AC
	Tension d'essai	750 V/60 s
	Résistance d'isolement	> 1 GΩ

[1] suivant DIN EN 60664/CEI 60664

*a gekröpfter Lötkontakt (ab 20-polig)
bended solder contact (from 20 poles on)
contact à souder coudé (à partir de 20 pôles)

*b Kontakt 1
contact 1

*c Freiraum für Werkzeug (Abziehzange AZ30)
space for tool (pull-off tongs AZ30)
espace pour outil (pince de séparation AZ30)

*d Bestückungsfläche (A x 7)
component area (A x 7)
espace à equiper (A x 7)

*e Lochbild in der Leiterplatte, von der Lötseite gesehen
printed circuit board layout, solder side view
modèle de la carte imprimée, vue du côté à souder

*f Bohrung für gekröpften Lötkontakt
bore hole for bended solder contact
perçage pour contact à souder coudé

*g Lochbild in der Leiterplatte, von der Lötseite gesehen, für Polzahlen 20 und 26, mit Bohrungen für gekröpfte Lötkontakte
printed circuit board layout, solder side view, for pole numbers 20 and 26, with bore holes for bended solder contacts
modèle de la carte imprimée, vue du côté à souder, pour nombre de pôles 20 et 26, avec perçages pour contacts à souder coudés

Bestellbezeichnung Designation Désignation	Polzahl Poles Pôles	Verpackungseinheit Package unit Unité d'emballage	Abmessungen Dimensions Dimensions A (mm)	 B (mm)
MICS 04	**4**	**1000**	**8,86**	**7,41**
MICS 06	**6**	**1000**	**11,40**	**9,95**
MICS 08	**8**	**1000**	**13,94**	**12,49**
MICS 10	**10**	**1000**	**16,48**	**15,03**
MICS 12	**12**	**500**	**19,02**	**17,57**
MICS 14	**14**	**500**	**21,56**	**20,11**
MICS 16	**16**	**500**	**24,10**	**22,65**
MICS 18	**18**	**500**	**26,64**	**25,19**
MICS 20	**20**	**500**	**29,18**	**27,73**
MICS 26	**26**	**500**	**36,80**	**35,35**
MICS-D 04	**4**	**1000**	**8,86**	**7,41**
MICS-D 06	**6**	**1000**	**11,40**	**9,95**
MICS-D 08	**8**	**1000**	**13,94**	**12,49**
MICS-D 10	**10**	**1000**	**16,48**	**15,03**
MICS-D 12	**12**	**500**	**19,02**	**17,57**
MICS-D 14	**14**	**500**	**21,56**	**20,11**
MICS-D 16	**16**	**500**	**24,10**	**22,65**
MICS-D 18	**18**	**500**	**26,64**	**25,19**
MICS-D 20	**20**	**500**	**29,18**	**27,73**
MICS-D 26	**26**	**500**	**36,80**	**35,35**

Verpackung: lose im Karton
Packaging: in bulk, in a cardboard box
Emballage: en vrac, dans un carton



MICSW

Micromodul™-Messerleiste, abgewinkelt, Lötkontakte doppelreihig versetzt

1.	**Temperaturbereich**	-40 °C/+105 °C
2.	**Werkstoffe**	
	Kontaktträger	PA GF, V0 nach UL 94
	Kontaktmesser	CuZn, unternickelt und verzinnt, vergoldet auf Anfrage
3.	**Mechanische Daten**	
	Ausdrückkraft Kontaktmesser aus Kontaktträger	≥ 7 N
	Kontaktierung mit	Steckverbinder MICA
4.	**Elektrische Daten**	
	Bemessungsstrom	1,2 A
	Bemessungsspannung[1]	32 V AC
	Prüfspannung	750 V/60 s
	Isolationswiderstand	> 1 GΩ

[1] nach DIN EN 60664/IEC 60664

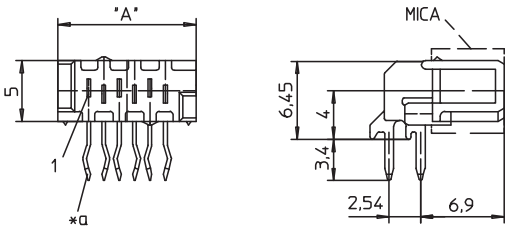

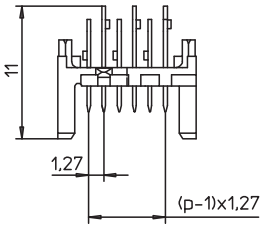

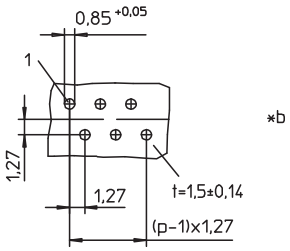

VDE Reg.-Nr. B584

*a gekröpfter Lötkontakt
bended solder contact
contact à souder coudé

*b Lochbild in der Leiterplatte, von der Lötseite gesehen
printed circuit board layout, solder side view
modèle de la carte imprimée, vue du côté à souder

MICSW

Micromodul™ tab header, angular, solder contacts dual row staggered

1. Temperature range -40 °C/+105 °C

2. Materials

Insulating body	PA GF, V0 according to UL 94
Contact tab	CuZn, pre-nickeled and tinned, gilded on request

3. Mechanical data

Expression force contact tab from insulating body	≥ 7 N
Mating with	connectors MICA

4. Electrical data

Rated current	1.2 A
Rated voltage[1]	32 V AC
Test voltage	750 V/60 s
Insulation resistance	> 1 GΩ

[1] according to DIN EN 60664/IEC 60664

MICSW

Réglette à couteaux Micromodul™, angulaire, contacts à souder sur deux rangées espacées

1. Température d'utilisation -40 °C/+105 °C

2. Matériaux

Corps isolant	PA GF, V0 suivant UL 94
Contact à couteau	CuZn, sous-nickelé et étamé, doré sur demande

3. Caractéristiques mécaniques

Force d'expression contact à couteau du corp isolant	≥ 7 N
Raccordement avec	connecteurs MICA

4. Caractéristiques électriques

Courant assigné	1,2 A
Tension assignée[1]	32 V AC
Tension d'essai	750 V/60 s
Résistance d'isolement	> 1 GΩ

[1] suivant DIN EN 60664/CEI 60664

Bestellbezeichnung Designation Désignation	Polzahl Poles Pôles	Verpackungseinheit Package unit Unité d'emballage	Abmessungen Dimensions Dimensions A (mm)
MICSW 04	**4**	**1000**	**8,86**
MICSW 06	**6**	**1000**	**11,40**
MICSW 08	**8**	**1000**	**13,94**
MICSW 10	**10**	**1000**	**16,48**
MICSW 12	**12**	**500**	**19,02**
MICSW 14	**14**	**500**	**21,56**
MICSW 16	**16**	**500**	**24,10**
MICSW 18	**18**	**500**	**26,64**
MICSW 20	**20**	**500**	**29,18**
MICSW 26	**26**	**500**	**36,80**

Verpackung: lose im Karton
Packaging: in bulk, in a cardboard box
Emballage: en vrac, dans un carton



SMT

MICS/SMD
MICS/SMD RP

Micromodul™-Messerleiste, stehend, in Surface-Mount-Technik (SMT), Lötkontakte doppelreihig versetzt, mit Einpresszapfen
MICS/SMD: lose, mit Haltekrallen
MICS/SMD RP: auf Rolle, mit Bestückungskappe

1.	**Temperaturbereich**	-40 °C/+105 °C
2.	**Werkstoffe**	
	Kontaktträger	PA GF, V0 nach UL 94
	Kontaktmesser	CuZn, unternickelt und verzinnt, vergoldet auf Anfrage
3.	**Mechanische Daten**	
	Ausdrückkraft Kontaktmesser aus Kontaktträger	≥ 7 N/Kontakt
	Kontaktierung mit	Steckverbinder MICA
4.	**Elektrische Daten**	
	Bemessungsstrom	1,2 A/Kontakt
	Bemessungsspannung[1]	32 V AC
	Kriechstrecke[1]	≥ 0,97 mm
	Luftstrecke[1]	≥ 0,97 mm
	Prüfspannung	750 V/60 s
	Isolationswiderstand	> 1 GΩ

[1] nach DIN EN 60664/IEC 60664

VDE Reg.-Nr. B584

MICS/SMD

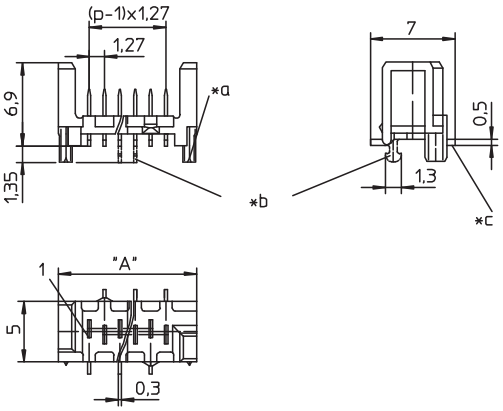

*d

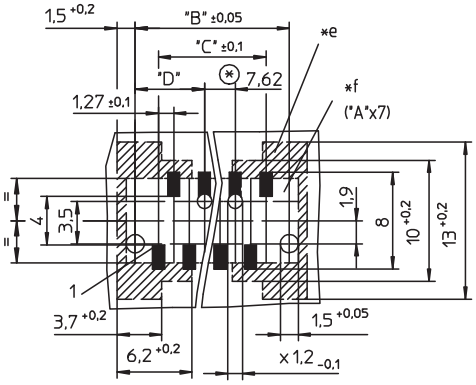

⊛ = 2 *g

MICS/SMD RP

*h



*a Einpresszapfen
press-fit spigot
goujon à enfoncer

*b Kontakt mit Haltekralle (ab 12-polig einmal, ab 18-polig zweimal)
contact with retaining hook (12–16 pole one, 18–26 pole two)
contact avec crochet de fixation (12–16 pôles un seul, 18–26 pôles deux)

*c SMT-Lötbereich, Kontaktauflage 0,3 x 1,2 mm
SMT solder area, contact bearing surface 0.3 x 1.2 mm
partie des soudage SMT, surface d'appui de contact 0,3 x 1,2 mm

*d Leiterplattenlayout, von der Bestückungsseite gesehen
printed circuit board layout, components side view
modèle de la carte imprimée, vue du côté à équiper

*e Freiraum für Werkzeug (Abziehzange AZ30)
space for tool (pull-off tongs AZ30)
espace pour outil (pince de séparation AZ30)

*f Bestückungsfläche (A x 7)
component area (A x 7)
espace à equiper (A x 7)

*g Bohrung für Kontakt mit Haltekralle
bore hole for contact with retaining hook
perçage pour contact avec crochet de fixation

*h Messerleiste mit Bestückungskappe
tab header with pick-and-place top
réglette à couteaux avec chapeau pour pose automatique

*i Koplanarität
coplanarity
coplanairité

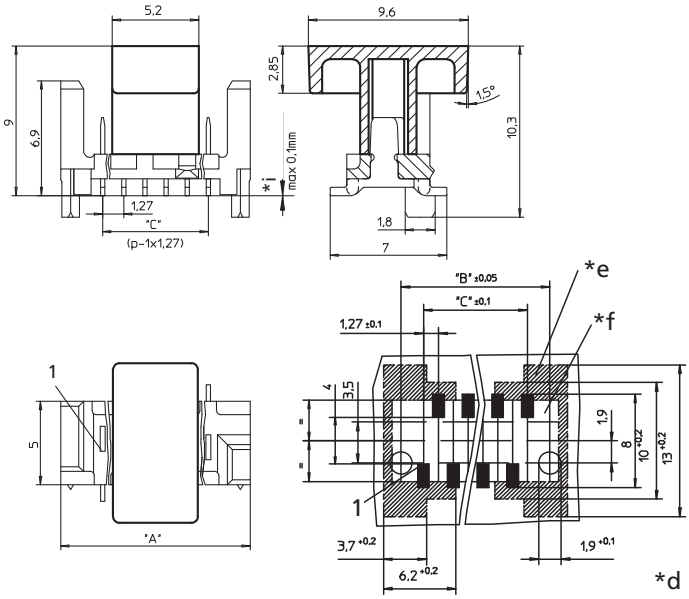

MICS/SMD
MICS/SMD RP

Micromodul™ tab header, upright, in surface mount technology (SMT), solder contacts dual row staggered, with press-fit spigots
MICS/SMD: in bulk, with retaining hooks
MICS/SMD RP: on reel, with pick-and-place top

1. Temperature range -40 °C/+105 °C

2. Materials

Insulating body	PA GF, V0 according to UL 94
Contact tab	CuZn, pre-nickeled and tinned, gilded on request

3. Mechanical data

Expression force contact tab from insulation body	≥ 7 N/contact
Mating with	connectors MICA

4. Electrical data

Rated current	1.2 A/contact
Rated voltage[1]	32 V AC
Creepage distance[1]	≥ 0.97 mm
Clearance[1]	≥ 0.97 mm
Test voltage	750 V/60 s
Insulation resistance	> 1 GΩ

[1] according to DIN EN 60664/IEC 60664

MICS/SMD
MICS/SMD RP

Réglette à couteaux Micromodul™, droite, technologie des montages en surface (SMT), contacts à souder sur deux rangées espacées, avec goujons à enfoncer
MICS/SMD: en vrac, avec crochets de fixation
MICS/SMD RP: en bobine, avec chapeau pour pose automatique

1. Température d'utilisation -40 °C/+105 °C

2. Matériaux

Corps isolant	PA GF, V0 suivant UL 94
Contact à couteau	CuZn, sous-nickelé et étamé, doré sur demande

3. Caractéristiques mécaniques

Force d'expression contact à couteau du corp isolant	≥ 7 N/contact
Raccordement avec	connecteurs MICA

4. Caractéristiques électriques

Courant assigné	1,2 A/contact
Tension assignée[1]	32 V AC
Distance d'isolement[1]	≥ 0,97 mm
Ligne de fuite[1]	≥ 0,97 mm
Tension d'essai	750 V/60 s
Résistance d'isolement	> 1 GΩ

[1] suivant DIN EN 60664/CEI 60664

Bestellbezeichnung Designation Désignation	Polzahl Poles Pôles	Verpackungseinheit Package unit Unité d'emballage	Abmessungen Dimensions Dimensions			
			A (mm)	B (mm)	C (mm)	D (mm)
MICS/SMD 04	4	1000	8,86	7,66	3,81	
MICS/SMD 06	6	1000	11,40	10,20	6,35	
MICS/SMD 08	8	1000	13,94	12,74	8,89	
MICS/SMD 10	10	1000	16,48	15,28	11,43	
MICS/SMD 12	12	500	19,02	17,82	13,97	10,82
MICS/SMD 14	14	500	21,56	20,36	16,51	10,82
MICS/SMD 16	16	500	24,10	22,90	19,05	10,82
MICS/SMD 18	18	500	26,64	25,44	21,59	10,82
MICS/SMD 20	20	500	29,18	27,98	24,13	10,82
MICS/SMD 26	26	500	36,80	35,60	31,75	13,35
MICS/SMD 04 RP	4	3500	8,86	7,66	3,81	
MICS/SMD 06 RP	6	3500	11,40	10,20	6,35	
MICS/SMD 08 RP	8	3500	13,94	12,74	8,89	
MICS/SMD 10 RP	10	3500	16,48	15,28	11,43	
MICS/SMD 12 RP	12	3500	19,02	17,82	13,97	
MICS/SMD 14 RP	14	3500	21,56	20,36	16,51	
MICS/SMD 16 RP	16	3500	24,10	22,90	19,05	
MICS/SMD 18 RP	18	3500	26,64	25,44	21,59	
MICS/SMD 20 RP	20	3500	29,18	27,98	24,13	
MICS/SMD 26 RP	26	2400	36,80	35,60	31,75	

Verpackung: MICS/SMD lose im Karton, MICS/SMD RP auf Rolle
Packaging: MICS/SMD in bulk, in a cardboard box, MICS/SMD RP on reel
Emballage: MICS/SMD en vrac, dans un carton, MICS/SMD RP en bobine

Lumberg
passion for connections



01

Miniatur- und DIN-Rundsteckverbinder

Miniature and DIN circular connectors

Connecteurs circulaires miniatures et DIN

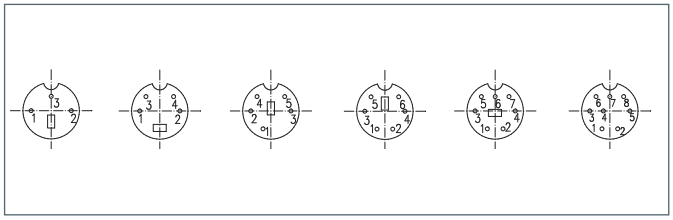

Miniatur-Rundsteckverbinder
Miniature circular connectors
Connecteurs circulaires miniatures

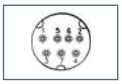



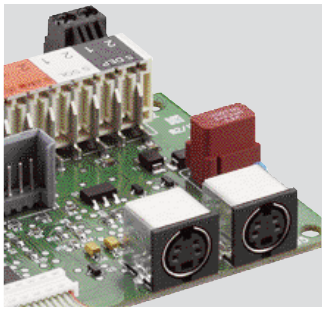

Miniatur-Rundsteckverbinder
- auch bekannt als „Mini-DIN"
- einfache Montage
- für Signal- und Kleinlastströme bis 2 A
- steckkompatibles System
- Sondertypen für S-VHS

Miniature circular connectors
- also referred to as "Mini DIN"
- easy mounting
- for signal and low load currents up to 2 A
- compatible system
- special types for S-VHS

Connecteurs circulaires miniatures
- aussi connus comme «Mini DIN»
- montage facile
- pour les courants de signaux et de petites charges jusqu'à 2 A
- système compatible
- types spéciaux pour S-VHS



DIN-Rundsteckverbinder
- auch bekannt als „Dioden-Stecker"
- einfache Montage
- für Signal- und Kleinlastströme bis 4 A
- zahlreiche Einbauteil-Typen, 3- bis 8-polig
- Ausführungen ohne Verriegelung und mit Bajonettverschluss
- steckkompatibles System nach IEC 60130-9

DIN circular connectors
- easy mounting
- for signal and low load currents up to 4 A
- wide range of chassis parts, 3 to 8 poles
- versions without lock and with bayonet lock
- compatible system according to IEC 60130-9

Connecteurs circulaires DIN
- montage facile
- pour les courants de signaux et de petites charges jusqu'à 4 A
- large diversité d'embases, de 3 à 8 pôles
- système compatible suivant CEI 60130-9

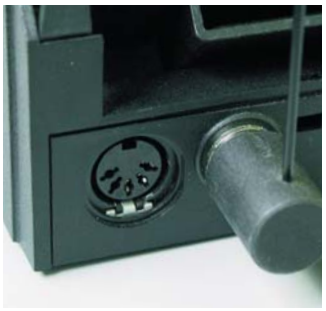

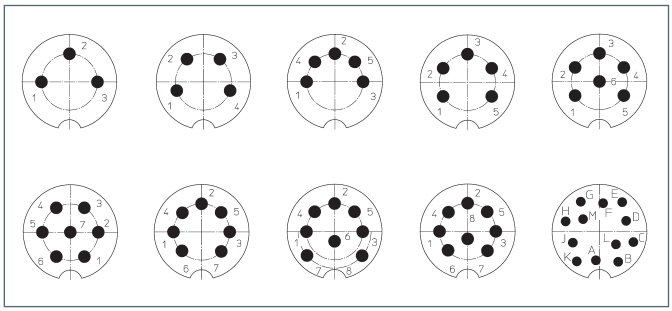



Rundsteckverbinder nach IEC 60130-9
Circular connectors according to IEC 60130-9
Connecteurs circulaires suivant CEI 60130-9





Weitere Ausführungen von DIN-Steckverbindern in IP 40, IP 67 und IP 68 mit Schraubverschluss finden Sie in der Serie 03 in unserem Katalog 2 „Anschlusstechnik"

Additional versions of DIN connectors in IP 40, IP 67 and IP 68 with threaded joint can be found in series 03 in our catalog 2 "Connection technology"

D'autres versions de connecteurs DIN en IP 40, IP 67 et IP 68 avec verrouillage à vis se trouvent dans la série 03 dans notre catalogue 2 «Technique de raccordement»



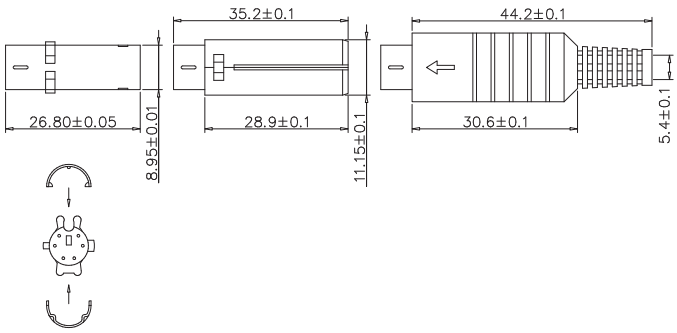

Polbilder
Pin configuration
Schéma de branchement

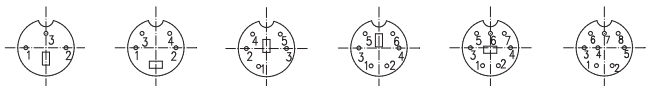

MP-371/S3 MP-371/S4 MP-371/S5 MP-371/S6 MP-371/S7 MP-371/S8

Bestellbezeichnung Designation Désignation	Polzahl Poles Pôles	Verpackungseinheit Package unit Unité d'emballage	
MP-371/S3	**3**	**100**	
MP-371/S4	**4**	**100**	
MP-371/S5	**5**	**100**	
MP-371/S6	**6**	**100**	
MP-371/S7	**7**	**100**	
MP-371/S8	**8**	**100**	

Verpackung: lose im Karton oder Kunststoffbeutel
Packaging: in bulk in a cardboard box or a plastic bag
Emballage: en vrac dans un carton ou sachet en plastique

MP-371

Miniaturstecker, gerade Ausführung, mit Knickschutz und Lötanschlüssen

1. Temperaturbereich -25 °C/+85 °C

2. Werkstoffe

Kontaktträger	ABS
Kontaktstift	CuSn, versilbert
Innere Hülse	Cu-Legierung, vernickelt
Mittlere Hülse	ABS
Gehäuse	PE

3. Mechanische Daten

Steckzyklen	≥ 5000
Kontaktierung mit	Miniaturkupplungen MJ-372, TM 0508 A
Anschließbare Leiter Lötbereich	
Querschnitt	AWG 26–28
Kabeldurchmesser	≤ 5,4 mm

4. Elektrische Daten

Durchgangswiderstand	≤ 30 mΩ
Bemessungsstrom	1 A
Bemessungsspannung	100 V AC
Prüfspannung	250 V AC/60 s
Isolationswiderstand	100 MΩ

MP-371

Miniature plug, straight version, with bend protection and solder terminals

1. Temperature range -25 °C/+85 °C

2. Materials

Insulating body	ABS
Contact pin	CuSn, silvered
Inner sleeve	Cu alloy, nickeled
Middle sleeve	ABS
Housing	PE

3. Mechanical data

Mating cycles	≥ 5000
Mating with	miniature sockets MJ-372, TM 0508 A
Connectable conductors solder terminal	
Section	AWG 26–28
Cable diameter	≤ 5.4 mm

4. Electrical data

Contact resistance	≤ 30 mΩ
Rated current	1 A
Rated voltage	100 V AC
Test voltage	250 V AC/60 s
Insulation resistance	100 MΩ

MP-371

Connecteur mâle miniature, version droite, avec protection contre pliage et connexion par soudure

1. Température d'utilisation -25 °C/+85 °C

2. Matériaux

Corps isolant	ABS
Contact à broche	CuSn, argenté
Douille intérieure	Cu alliage, nickelé
Douille intermédiaire	ABS
Boîtier	PE

3. Caractéristiques mécaniques

Nombre de manœuvres	≥ 5000
Raccordement avec	connecteurs femelles miniatures MJ-372, TM 0508 A
Connecteurs raccordables au contact à souder	
Section	AWG 26–28
Diamètre de câble	≤ 5,4 mm

4. Electrical data

Résistance de contact	≤ 30 mΩ
Courant assigné	1 A
Tension assignée	100 V AC
Tension d'éssai	250 V AC/60 s
Résistance d'isolement	100 MΩ



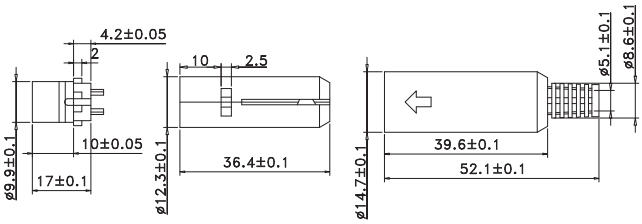

MJ-372

Miniaturkupplung, gerade Ausführung, mit Knickschutz und Lötanschlüssen

1. Temperaturbereich	-25 °C/+85 °C
2. Werkstoffe	
Kontaktträger	Nylon 66 GF
Kontaktbuchse	CuSn, versilbert
Innere Hülse	Cu-Legierung, vernickelt
Mittlere Hülse	ABS
Gehäuse	PVC
3. Mechanische Daten	
Steckkraft	≤ 35 N
Ziehkraft	5–25 N
Kontaktierung mit	Miniaturstecker MP-371
Anschließbare Leiter Lötbereich	
Querschnitt	AWG 26–28
Kabeldurchmesser	≤ 5,4 mm
4. Elektrische Daten	
Durchgangswiderstand	≤ 30 mΩ
Bemessungsstrom	1 A
Bemessungsspannung	100 V AC
Prüfspannung	250 V AC/60 s
Isolationswiderstand	100 MΩ

MJ-372

Miniature socket, straight version, with bend protection and solder terminals

1. Temperature range	-25 °C/+85 °C
2. Materials	
Insulating body	Nylon 66 GF
Contact bush	CuSn, silvered
Inner sleeve	Cu alloy, nickeled
Middle sleeve	ABS
Housing	PVC
3. Mechanical data	
Insertion force	≤ 35 N
Withdrawal force	5–25 N
Mating with	miniature plug MP-371
Connectable conductors solder terminal	
Section	AWG 26–28
Cable diameter	≤ 5.4 mm
4. Electrical data	
Contact resistance	≤ 30 mΩ
Rated current	1 A
Rated voltage	100 V AC
Test voltage	250 V AC/60 s
Insulation resistance	100 MΩ

MJ-372

Connecteur femelle miniature, version droite, avec protection contre pliage et connexion par soudure

1. Température d'utilisation	-25 °C/+85 °C
2. Matériaux	
Corps isolant	Nylon 66 GF
Prise de contact	CuSn, argenté
Douille intérieure	Cu alliage, nickelé
Douille intermédiaire	ABS
Boîtier	PVC
3. Caractéristiques mécaniques	
Force d'inserion	≤ 35 N
Force de séparation	5–25 N
Raccordement avec	connecteur mâle miniature MP-371
Connecteurs raccordables au contact à souder	
Section	AWG 26–28
Diamètre de câble	≤ 5,4 mm
4. Electrical data	
Résistance de contact	≤ 30 mΩ
Courant assigné	1 A
Tension assignée	100 V AC
Tension d'éssai	250 V AC/60 s
Résistance d'isolement	100 MΩ

Polbilder
Pin configuration
Schéma de branchement



MJ-372/4 MJ-375/5 MJ-372/6 MJ-372/7 MJ-372/8

Bestellbezeichnung Designation Désignation	Polzahl Poles Pôles	Verpackungseinheit Package unit Unité d'emballage
MJ-372/4	**4**	**100**
MJ-372/5	**5**	**100**
MJ-372/6	**6**	**100**
MJ-372/7	**7**	**100**
MJ-372/8	**8**	**100**

Verpackung: lose im Karton oder Kunststoffbeutel
Packaging: in bulk in a cardboard box or a plastic bag
Emballage: en vrac dans un carton ou sachet en plastique



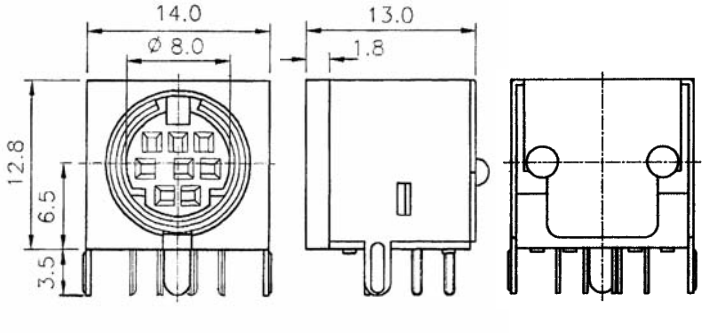

TM 0508 A

Miniatur-Einbaukupplung, abgewinkelte Ausführung, geschirmt, für Leiterplatten

1. Temperaturbereich	-25 °C/+85 °C
2. Werkstoffe	
Kontaktträger	PBT, V0 nach UL94
Kontaktbuchse	CuSn, im Kontaktbereich flashvergoldet, im Lötbereich versilbert/verzinnt
Gehäuse	CuZn, verzinnt
3. Mechanische Daten	
Steckkraft	10–50 N
Ziehkraft	8–35 N
Steckzyklen	≥ 3000
Kontaktierung mit	Miniaturstecker MP-371
4. Elektrische Daten	
Durchgangswiderstand	≤ 30 mΩ
Bemessungsstrom	≤ 1 A AC, ≤ 2 A DC
Bemessungsspannung	≤ 100 V AC, ≤ 12 V DC
Prüfspannung	250 V AC/60 s
Isolationswiderstand	≥ 50 MΩ

Leiterplattenlayouts, von der Lötseite gesehen
Printed circuit board layouts, solder side view
Modèles des cartes imprimées, vus du côté à souder

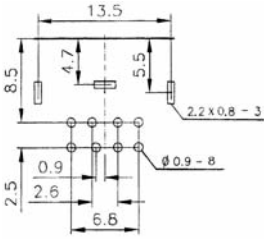

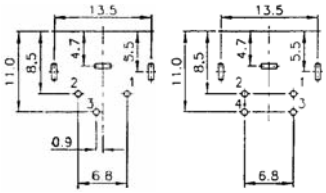

TM 0508 A/3 TM 0508 A/4

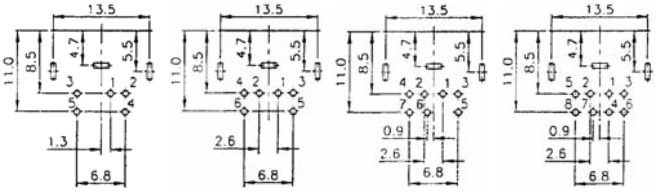

TM 0508 A/5 TM 0508 A/6 TM 0508 A/7 TM 0508 A/8

Polbilder
Pin configuration
Schéma de branchement

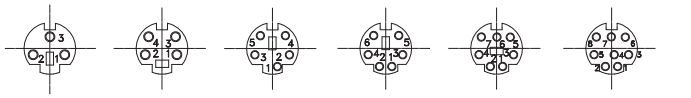

TM 0508 A/3 TM 0508 A/4 TM 0508 A/5 TM 0508 A/6 TM 0508 A/7 TM 0508 A/8

Bestellbezeichnung Designation Désignation	Polzahl Poles Pôles	Verpackungseinheit Package unit Unité d'emballage
TM 0508 A/3	**3**	**125**
TM 0508 A/4	**4**	**125**
TM 0508 A/5	**5**	**125**
TM 0508 A/6	**6**	**125**
TM 0508 A/7	**7**	**125**
TM 0508 A/8	**8**	**125**

Verpackung: im Tablett
Packaging: in tray
Emballage: en tableau

TM 0508 A

Miniature chassis socket, right angle version, shielded, for printed circuit boards

1. Temperature range	-25 °C/+85 °C
2. Materials	
Insulating body	PBT, V0 according to UL 94
Contact bush	CuSn, flash gilded in contact area, silvered/tinned in solder area
Housing	CuZn, tinned
3. Mechanical data	
Insertion force	10–50 N
Withdrawal force	8–35 N
Mating cycles	≥ 3000
Mating with	miniature plug MP-371
4. Electrical data	
Contact resistance	≤ 50 mΩ
Rated current	≤ 1 A AC, ≤ 2 A DC
Rated voltage	≤ 100 V AC, ≤ 12 V DC
Test voltage	250 V AC/60 s
Insulation resistance	100 MΩ

TM 0508 A

Embase femelle miniature, version angulaire, blindée, pour cartes imprimées

1. Température d'utilisation	-25 °C/+85 °C
2. Matériaux	
Corps isolant	PBT, V0 suivant UL 94
Prise de contact	CuSn, doré flash à la partie de contact, argenté/étamé à la partie à souder
Boîtier	CuZn, étamé
3. Caractéristiques mécaniques	
Force d'inserion	10–50 N
Force de séparation	8–35 N
Nombre de manœuvres	≥ 3000
Raccordement avec	connecteur mâle miniature MP-371
4. Electrical data	
Résistance de contact	≤ 50 mΩ
Courant assigné	≤ 1 A AC, ≤ 2 A DC
Tension assignée	≤ 100 V AC, ≤ 12 V DC
Tension d'éssai	250 V AC/60 s
Résistance d'isolement	100 MΩ



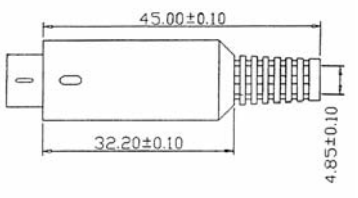

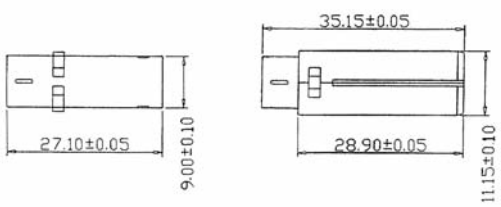

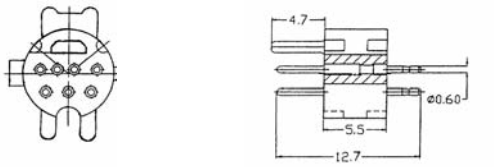

Polbild
Pin configuration
Schéma de branchement



Bestellbezeichnung Designation Désignation	Polzahl Poles Pôles	Verpackungseinheit Package unit Unité d'emballage
013399 07	**7**	**100**

Verpackung: lose im Karton oder Kunststoffbeutel
Packaging: in bulk in a cardboard box or a plastic bag
Emballage: en vrac dans un carton ou sachet en plastique

013399

Miniaturstecker für S-VHS, gerade Ausführung, mit Knickschutz und Lötanschlüssen

1. Temperaturbereich	-25 °C/+85 °C
2. Werkstoffe	
Kontaktträger	Nylon 66 GF
Kontaktstift	CuZn, flashvergoldet
Innere Hülse	CuZn, vernickelt
Mittlere Hülse	ABS
Gehäuse	PE
3. Mechanische Daten	
Steckzyklen	≥ 5000
Kontaktierung mit	Miniaturkupplung 010699
4. Elektrische Daten	
Durchgangswiderstand	≤ 30 mΩ
Bemessungsstrom	≤ 1 AC, ≤ 2 A DC
Bemessungsspannung	11 V AC, 12 V DC
Prüfspannung	500 V AC/60 s
Isolationswiderstand	100 MΩ

013399

Miniature plug for S-VHS, straight version, with bend protection and solder terminals

1. Temperature range	-25 °C/+85 °C
2. Materials	
Insulating body	Nylon 66 GF
Contact pin	CuZn, flash gilded
Inner sleeve	CuZn, nickeled
Middle sleeve	ABS
Housing	PE
3. Mechanical data	
Mating cycles	≥ 5000
Mating with	miniature socket 010699
4. Electrical data	
Contact resistance	≤ 30 mΩ
Rated current	≤ 1 A AC, 2 A DC
Rated voltage	11 V AC, 12 V DC
Test voltage	500 V AC/60 s
Insulation resistance	100 MΩ

013399

Connecteur mâle miniature pour S-VHS, version droite, avec protection contre pliage et connexion par soudure

1. Température d'utilisation	-25 °C/+85 °C
2. Matériaux	
Corps isolant	Nylon 66 GF
Contact à broche	CuZn, doré flash
Douille intérieure	CuZn, nickelé
Douille intermédiaire	ABS
Boîtier	PE
3. Caractéristiques mécaniques	
Nombre de manœuvres	≥ 5000
Raccordement avec	connecteurs femelles miniatures 010699
4. Electrical data	
Résistance de contact	≤ 30 mΩ
Courant assigné	≤ 1 A AC, 2 A DC
Tension assignée	11 V AC, 12 V DC
Tension d'éssai	500 V AC/60 s
Résistance d'isolement	100 MΩ



010699

Miniatur-Einbaukupplung für S-VHS, abgewinkelte Ausführung, für Leiterplatten, im Tablett

1.	**Temperaturbereich**	-25 °C/+85 °C
2.	**Werkstoffe**	
	Kontaktträger	PBT, V0 nach UL94
	Kontaktbuchse	CuSn, im Kontaktbereich flashvergoldet, im Lötbereich verzinnt
	Schirmung	CuZn, vernickelt, im Lötbereich verzinnt
3.	**Mechanische Daten**	
	Steckkraft	≤ 45 N
	Ziehkraft	4–35 N
	Steckzyklen	≥ 5000
	Kontaktierung mit	Miniaturstecker 013399
4.	**Elektrische Daten**	
	Durchgangswiderstand	50 mΩ
	Bemessungsstrom	1 A DC
	Bemessungsspannung	12 V DC
	Prüfspannung	500 V AC/60 s
	Isolationswiderstand	≥ 100 MΩ

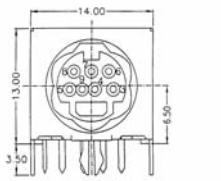

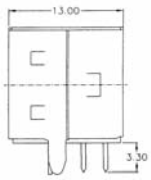

Leiterplattenlayout, von der Lötseite gesehen
Printed circuit board layout, solder side view
Modèle de la carte imprimée, vu du côté à souder

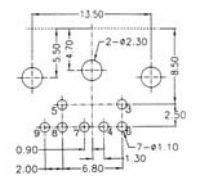

Bestellbezeichnung Designation Désignation	Polzahl Poles Pôles	Verpackungseinheit Package unit Unité d'emballage
010699 07	**7**	**125**

Verpackung: lose im Karton oder Kunststoffbeutel
Packaging: in bulk in a cardboard box or a plastic bag
Emballage: en vrac dans un carton ou sachet en plastique

010699

Miniature chassis socket for S-VHS, right angle version, for printed circuit boards, in tray

1.	**Temperature range**	-25 °C/+85 °C
2.	**Materials**	
	Insulating body	PBT, V0 according to UL 94
	Contact bush	CuSn, flash gilded in contact area, tinned in solder area
	Housing	CuZn, nickeled, tinned in solder area
3.	**Mechanical data**	
	Insertion force	≤ 45 N
	Withdrawal force	4–35 N
	Mating cycles	≥ 5000
	Mating with	miniature plug 013399
4.	**Electrical data**	
	Contact resistance	50 mΩ
	Rated current	1 A DC
	Rated voltage	12 V DC
	Test voltage	500 V AC/60 s
	Insulation resistance	≥ 100 MΩ

010699

Embase femelle miniature pour S-VHS, version angulaire, pour cartes imprimées, en tableau

1.	**Température d'utilisation**	-25 °C/+85 °C
2.	**Matériaux**	
	Corps isolant	PBT, V0 suivant UL 94
	Prise de contact	CuSn, doré flash à la partie de contact, étamé à la partie à souder
	Boîtier	CuZn, nickelé, étamé à la partie à souder
3.	**Caractéristiques mécaniques**	
	Force d'inserion	≤ 45 N
	Force de séparation	4–35 N
	Nombre de manœuvres	≥ 5000
	Raccordement avec	connecteur mâle miniature 013399
4.	**Electrical data**	
	Résistance de contact	50 mΩ
	Courant assigné	1 A DC
	Tension assignée	12 V DC
	Tension d'éssai	500 V AC/60 s
	Résistance d'isolement	≥ 100 MΩ



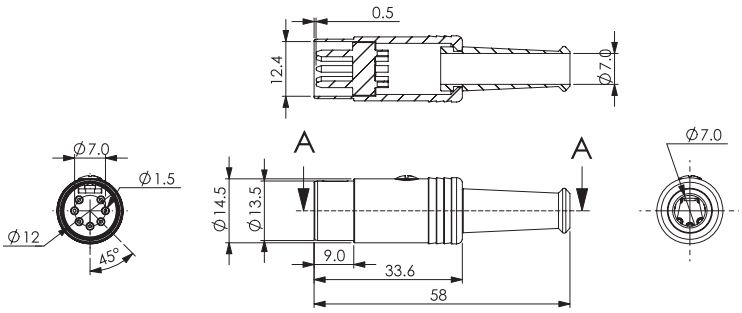

0131

DIN-Stecker, gerade Ausführung, geschirmt, mit Metallgehäuse, Knickschutz und Lötanschlüssen

1.	**Temperaturbereich**	-20 °C/+85 °C
2.	**Werkstoffe**	
	Kontaktträger	ABS, V0 nach UL 94
	Kontaktstift	CuZn, versilbert
	Zugentlastung	Stahl, vernickelt
	Schraube	Stahl, vernickelt
	Gehäuse	CuZn, vernickelt
	Knickschutztülle	PVC
3.	**Mechanische Daten**	
	Kontaktierung mit	DIN-Kupplungen 0121, WB
	Anschlussquerschnitt	≤ AWG 18 (0,75 mm²)
4.	**Elektrische Daten**	
	Durchgangswiderstand Kontaktstift	≤ 30 mΩ
	Durchgangswiderstand Gehäuse	≤ 50 mΩ
	Bemessungsstrom	≤ 4 A
	Bemessungsspannung	60 V AC
	Prüfspannung	250 V AC RMS/60 s
	Isolationswiderstand	≥ 100 MΩ

0131

DIN plug, straight version, shielded, with metal housing, bend protection and solder terminals

1.	**Temperature range**	-20 °C/+85 °C
2.	**Materials**	
	Insulating body	ABS, V0 according to UL 94
	Contact pin	CuZn, silvered
	Strain relief	steel, nickeled
	Screw	steel, nickeled
	Housing	CuZn, nickeled
	Bend protection	PVC
3.	**Mechanical data**	
	Mating with	DIN sockets 0121, WB
	Wire section	≤ AWG 18 (0.75 mm²)
4.	**Electrical data**	
	Contact resistance contact pin	≤ 30 mΩ
	Contact resistance housing	≤ 50 mΩ
	Rated current	≤ 4 A
	Rated voltage	60 V AC
	Test voltage	250 V AC RMS/60 s
	Insulation resistance	≥ 100 MΩ

0131

Connecteur mâle DIN, version droite, blindé, avec boîtier métallique, protection contre pliage et connexion par soudure

1.	**Température d'utilisation**	-20 °C/+85 °C
2.	**Materiaux**	
	Corps isolant	ABS, V0 suivant UL 94
	Contact à broche	CuZn, argenté
	Décharge de traction	acier, nickelé
	Vis	acier, nickelé
	Boîtier	CuZn, nickelé
	Protecion contre pliage	PVC
3.	**Caractéristiques mécaniques**	
	Raccordement avec	connecteurs femelles DIN 0121, WB
	Section de raccordement de fil	≤ AWG 18 (0,75 mm²)
4.	**Caractéristiques électriques**	
	Résistance de contact broche	≤ 30 mΩ
	Résistance de contact boîtier	≤ 50 mΩ
	Courant assigné	≤ 4 A
	Tension assignée	60 V AC
	Tension d'éssai	250 V AC RMS/60 s
	Résistance d'isolement	≥ 100 MΩ

Polbilder, von der Lötseite gesehen
Pin configurations, solder side view
Schémas de raccordement, vus du côté à souder

DIN 41524

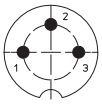

0131 03

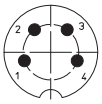

0131 04

DIN 41524

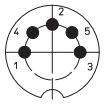

0131 05

DIN 45322

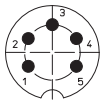

0131 05-1

DIN 45322

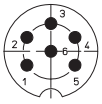

0131 06

DIN 45329

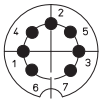

0131 07-1

DIN 45326

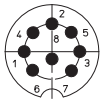

0131 08-1

Bestellbezeichnung Designation Désignation	Polzahl Poles Pôles	Verpackungseinheit Package unit Unité d'emballage
0131 03	**3**	**50**
0131 04	**4**	**50**
0131 05	**5**	**50**
0131 05-1	**5**	**50**
0131 06	**6**	**50**
0131 07-1	**7**	**50**
0131 08-1	**8**	**50**

Verpackung: einzeln in Kunststoffbeuteln, im Karton
Packaging: in individual plastic bags, in a cardboard box
Emballage: seul dans sachets en plastique, dans un carton



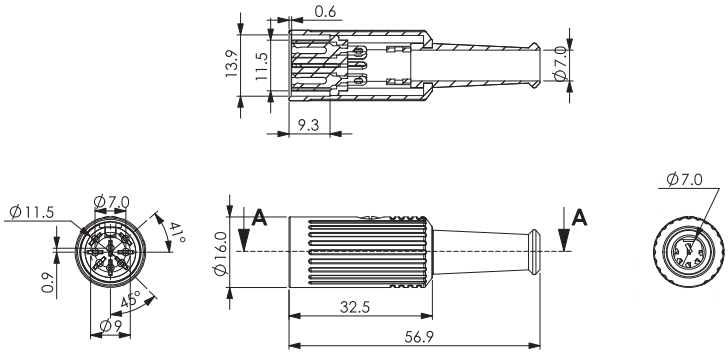

Polbilder, von der Lötseite gesehen
Pin configurations, solder side view
Schémas de raccordement, vus du côté à souder

DIN 41524

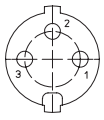

0121 03

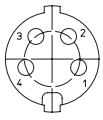

0121 04

DIN 41524

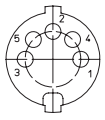

0121 05

DIN 45322

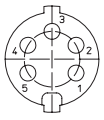

0121 05-1

DIN 45322

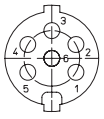

0121 06

DIN 45329

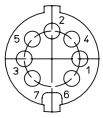

0121 07-1

DIN 45326

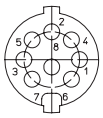

0121 08-1

Bestellbezeichnung Designation Désignation	Polzahl Poles Pôles	Verpackungseinheit Package unit Unité d'emballage
0121 03	**3**	**50**
0121 04	**4**	**50**
0121 05	**5**	**50**
0121 05-1	**5**	**50**
0121 06	**6**	**50**
0121 07-1	**7**	**50**
0121 08-1	**8**	**50**

Verpackung: einzeln in Kunststoffbeuteln, im Karton
Packaging: in individual plastic bags, in a cardboard box
Emballage: seul dans sachets en plastique, dans un carton

0121

DIN-Kupplung, gerade Ausführung, geschirmt, mit Metallgehäuse, Knickschutz und Lötanschlüssen

1. Temperaturbereich -20 °C/+85 °C

2. Werkstoffe

Kontaktträger	ABS, V0 nach UL 94
Kontaktfeder	CuZn, versilbert
Zugentlastung	Stahl, vernickelt
Schraube	Stahl, vernickelt
Gehäuse	Zn-Legierung, vernickelt
Knickschutztülle	PVC

3. Mechanische Daten

Kontaktierung mit	DIN-Steckern 0131
Anschlussquerschnitt	≤ AWG 18 (0,75 mm²)

4. Elektrische Daten

Durchgangswiderstand Kontaktfeder	≤ 30 mΩ
Durchgangswiderstand Gehäuse	≤ 50 mΩ
Bemessungsstrom	≤ 4 A
Bemessungsspannung	60 V AC
Prüfspannung	250 V AC RMS/60 s
Isolationswiderstand	≥ 100 MΩ

0121

DIN socket, straight version, shielded, with metal housing, bend protection and solder terminals

1. Temperature range -20 °C/+85 °C

2. Materials

Insulating body	ABS, V0 according to UL 94
Contact spring	CuZn, silvered
Strain relief	steel, nickeled
Screw	steel, nickeled
Housing	Zn alloy, nickeled
Bend protection	PVC

3. Mechanical data

Mating with	DIN plugs 0131
Wire section	≤ AWG 18 (0.75 mm²)

4. Electrical data

Contact resistance contact spring	≤ 30 mΩ
Contact resistance housing	≤ 50 mΩ
Rated current	≤ 4 A
Rated voltage	60 V AC
Test voltage	250 V AC RMS/60 s
Insulation resistance	≥ 100 MΩ

0121

Connecteur femelle DIN, version droite, blindé, avec boîtier métallique, protection contre pliage et connexion par soudure

1. Température d'utilisation -20 °C/+85 °C

2. Materiaux

Corps isolant	ABS, V0 suivant UL 94
Ressort de contact	CuZn, argenté
Décharge de traction	acier, nickelé
Vis	acier, nickelé
Boîtier	Zn alliage, nickelé
Protecion contre pliage	PVC

3. Caractéristiques mécaniques

Raccordement avec	connecteurs mâles DIN 0131
Section de raccordement de fil	≤ AWG 18 (0,75 mm²)

4. Caractéristiques électriques

Résistance de contact ressort	≤ 30 mΩ
Résistance de contact boîtier	≤ 50 mΩ
Courant assigné	≤ 4 A
Tension assignée	60 V AC
Tension d'éssai	250 V AC RMS/60 s
Résistance d'isolement	≥ 100 MΩ



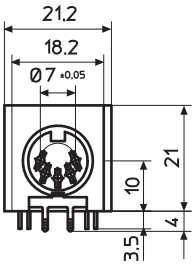

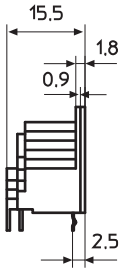

WB 51

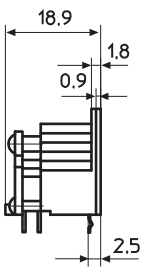

WB 61
WB 81

Polbilder
Pin configuration
Schéma de branchement

Leiterplattenlayouts
Printed circuit board layouts
Modèles des cartes imprimées

DIN 41524

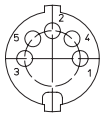

WB 51

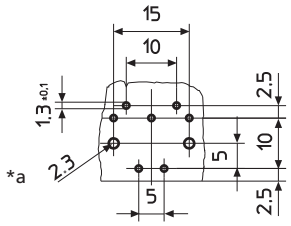

DIN 45322

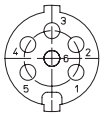

WB 61

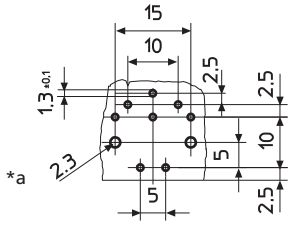

DIN 45326

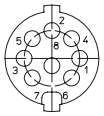

WB 81

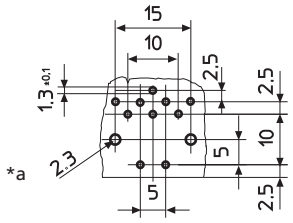

*a Bohrungen für zusätzliche Befestigungsschrauben 2,2 x 6,5 mm
holes for additional fixing screws 2.2 x 6.5 mm
perçages pour vis de fixation additionelles 2,2 x 6,5 mm

Bestellbezeichnung Designation Désignation	Polzahl Poles Pôles	Verpackungseinheit Package unit Unité d'emballage
WB 51	**5**	**500**
WB 61	**6**	**500**
WB 81	**8**	**500**

Verpackung: lose im Karton oder Kunststoffbeutel
Packaging: in bulk in a cardboard box or a plastic bag
Emballage: en vrac dans un carton ou sachet en plastique

WB

DIN-Einbaukupplung, abgewinkelte Ausführung, für Leiterplatten

1. **Temperaturbereich** -30 °C/+80 °C
2. **Werkstoffe**
   - Kontaktträger: PA 6
   - Kontaktfeder: CuZn, unternickelt und verzinnt
   - Gehäuse: PA 6
3. **Mechanische Daten**
   - Kontaktierung mit: DIN-Steckern 0131
4. **Elektrische Daten**
   - Bemessungsstrom: 4 A
   - Bemessungsspannung: 34 V DC/24 V AC
   - Durchgangswiderstand: ≤ 10 mΩ

WB

DIN chassis socket, right angle version, for printed circuit boards

1. **Temperature range** -30 °C/+80 °C
2. **Materials**
   - Insulating body: PA 6
   - Contact spring: CuZn, pre-nickeled and tinned
   - Housing: PA 6
3. **Mechanical data**
   - Mating with: DIN plugs 0131
4. **Electrical data**
   - Rated current: 4 A
   - Rated voltage: 34 V DC/24 V AC
   - Contact resistance: ≤ 10 mΩ

WB

Embase femelle DIN, version angulaire, pour cartes imprimées

1. **Température d'utilisation** -30 °C/+80 °C
2. **Matériaux**
   - Corps isolant: PA 6
   - Ressort de contact: CuZn, sous-nickelé et étamé
   - Boîtier: PA 6
3. **Caractéristiques mécaniques**
   - Raccordement avec: connecteurs mâles DIN 0131
4. **Caractéristiques électriques**
   - Courant assigné: 4 A
   - Tension assignée: 34 V DC/24 V AC
   - Résistance de contact: ≤ 10 mΩ



0132

DIN-Stecker, gerade Ausführung, geschirmt, mit Bajonettverschluss, Metallgehäuse, Knickschutz und Lötanschlüssen

1.	**Temperaturbereich**	-20 °C/+85 °C
2.	**Werkstoffe**	
	Kontaktträger	ABS, V0 nach UL 94
	Kontaktstift	CuZn, versilbert
	Zugentlastung	Stahl, vernickelt
	Schraube	Stahl, vernickelt
	Gehäuse	Zn-Legierung, vernickelt
	Bajonettmutter	Zn-Legierung, vernickelt
	Knickschutztülle	PVC
3.	**Mechanische Daten**	
	Kontaktierung mit	DIN-Kupplungen 0107, 0122
	Anschlussquerschnitt	≤ AWG 18 (0,75 mm²)
4.	**Elektrische Daten**	
	Durchgangswiderstand Kontaktstift	≤ 30 mΩ
	Durchgangswiderstand Gehäuse	≤ 50 mΩ
	Bemessungsstrom	≤ 4 A
	Bemessungsspannung	60 V AC
	Prüfspannung	250 V AC RMS/60 s
	Isolationswiderstand	≥ 100 MΩ

0132

DIN plug, straight version, shielded, with bayonet lock, metal housing, bend protection and solder terminals

1.	**Temperature range**	-20 °C/+85 °C
2.	**Materials**	
	Insulating body	ABS, V0 according to UL 94
	Contact pin	CuZn, silvered
	Strain relief	steel, nickeled
	Screw	steel, nickeled
	Housing	Zn alloy, nickeled
	Bayonet nut	Zn alloy, nickeled
	Bend protection	PVC
3.	**Mechanical data**	
	Mating with	DIN sockets 0107, 0122
	Wire section	≤ AWG 18 (0.75 mm²)
4.	**Electrical data**	
	Contact resistance contact pin	≤ 30 mΩ
	Contact resistance housing	≤ 50 mΩ
	Rated current	≤ 4 A
	Rated voltage	60 V AC
	Test voltage	250 V AC RMS/60 s
	Insulation resistance	≥ 100 MΩ

0132

Connecteur mâle DIN, version droite, blindé, avec verrouillage à baïonette, boîtier métallique, protection contre pliage et connexion par soudure

1.	**Température d'utilisation**	-20 °C/+85 °C
2.	**Materiaux**	
	Corps isolant	ABS, V0 suivant UL 94
	Contact à broche	CuZn, argenté
	Décharge de traction	acier, nickelé
	Vis	acier, nickelé
	Boîtier	Zn alliage, nickelé
	Écrou baïonette	Zn alliage, nickelé
	Protecion contre pliage	PVC
3.	**Caractéristiques mécaniques**	
	Raccordement avec	connecteurs femelles DIN 0107, 0122
	Section de raccordement de fil	≤ AWG 18 (0,75 mm²)
4.	**Caractéristiques électriques**	
	Résistance de contact broche	≤ 30 mΩ
	Résistance de contact boîtier	≤ 50 mΩ
	Courant assigné	≤ 4 A
	Tension assignée	60 V AC
	Tension d'éssai	250 V AC RMS/60 s
	Résistance d'isolement	≥ 100 MΩ

Polbilder, von der Lötseite gesehen
Pin configurations, solder side view
Schémas de raccordement, vus du côté à souder

DIN 41524

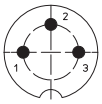

0132 03

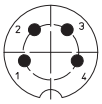

0132 04

DIN 41524

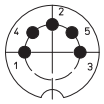

0132 05

DIN 45322

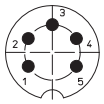

0132 05-1

DIN 45322

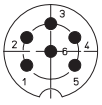

0132 06

DIN 45329

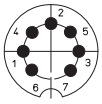

0132 07-1

DIN 45326

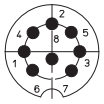

0132 08-1

Bestellbezeichnung Designation Désignation	Polzahl Poles Pôles	Verpackungseinheit Package unit Unité d'emballage
0132 03	**3**	**50**
0132 04	**4**	**50**
0132 05	**5**	**50**
0132 05-1	**5**	**50**
0132 06	**6**	**50**
0132 07-1	**7**	**50**
0132 08-1	**8**	**50**

Verpackung: einzeln in Kunststoffbeuteln, im Karton
Packaging: in individual plastic bags, in a cardboard box
Emballage: seul dans sachets en plastique, dans un carton



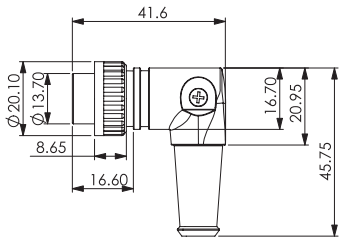

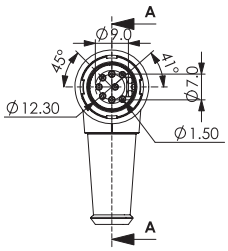

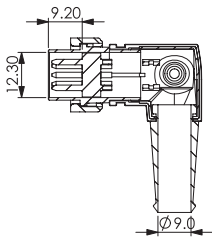

Polbilder, von der Lötseite gesehen
Pin configurations, solder side view
Schémas de raccordement, vus du côté à souder

DIN 41524

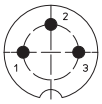

0134 03

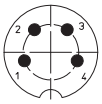

0134 04

DIN 41524

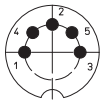

0134 05

DIN 45322

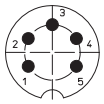

0134 05-1

DIN 45322

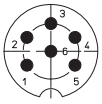

0134 06

DIN 45329

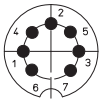

0134 07-1

DIN 45326

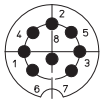

0134 08-1

Bestellbezeichnung Designation Désignation	Polzahl Poles Pôles	Verpackungseinheit Package unit Unité d'emballage
0134 03	**3**	**50**
0134 04	**4**	**50**
0134 05	**5**	**50**
0134 05-1	**5**	**50**
0134 06	**6**	**50**
0134 07-1	**7**	**50**
0134 08-1	**8**	**50**

Verpackung: einzeln in Kunststoffbeuteln, im Karton
Packaging: in individual plastic bags, in a cardboard box
Emballage: seul dans sachets en plastique, dans un carton

0134

DIN-Stecker, abgewinkelte Ausführung, geschirmt, mit Bajonettverschluss, Metallgehäuse, Knickschutz und Lötanschlüssen

1. Temperaturbereich	-20 °C/+85 °C
2. Werkstoffe	
Kontaktträger	ABS+PC, V0 nach UL 94
Kontaktstift	CuZn, versilbert
Zugentlastung	Stahl, vernickelt
Schraube	Stahl, vernickelt
Gehäuse	Zn-Legierung, vernickelt
Bajonettmutter	Zn-Legierung, vernickelt
Knickschutztülle	PVC
3. Mechanische Daten	
Kontaktierung mit	DIN-Kupplungen 0107, 0122
Anschlussquerschnitt	≤ AWG 18 (0,75 mm²)
4. Elektrische Daten	
Durchgangswiderstand Kontaktstift	≤ 30 mΩ
Durchgangswiderstand Gehäuse	≤ 50 mΩ
Bemessungsstrom	≤ 4 A
Bemessungsspannung	60 V AC
Prüfspannung	250 V AC RMS/60 s
Isolationswiderstand	≥ 100 MΩ

0134

DIN plug, angular version, shielded, with bayonet lock, metal housing, bend protection and solder terminals

1. Temperature range	-20 °C/+85 °C
2. Materials	
Insulating body	ABS+PC, V0 according to UL 94
Contact pin	CuZn, silvered
Strain relief	steel, nickeled
Screw	steel, nickeled
Housing	Zn alloy, nickeled
Bayonet nut	Zn alloy, nickeled
Bend protection	PVC
3. Mechanical data	
Mating with	DIN sockets 0107, 0122
Wire section	≤ AWG 18 (0.75 mm²)
4. Electrical data	
Contact resistance contact pin	≤ 30 mΩ
Contact resistance housing	≤ 50 mΩ
Rated current	≤ 4 A
Rated voltage	60 V AC
Test voltage	250 V AC RMS/60 s
Insulation resistance	≥ 100 MΩ

0134

Connecteur mâle DIN, version angulaire, blindé, avec verrouillage à baïonette, boîtier métallique, protection contre pliage et connexion par soudure

1. Température d'utilisation	-20 °C/+85 °C
2. Materiaux	
Corps isolant	ABS+PC, V0 suivant UL 94
Contact à broche	CuZn, argenté
Décharge de traction	acier, nickelé
Vis	acier, nickelé
Boîtier	Zn alliage, nickelé
Écrou baïonette	Zn alliage, nickelé
Protecion contre pliage	PVC
3. Caractéristiques mécaniques	
Raccordement avec	connecteurs femelles DIN 0107, 0122
Section de raccordement de fil	≤ AWG 18 (0,75 mm²)
4. Caractéristiques électriques	
Résistance de contact broche	≤ 30 mΩ
Résistance de contact boîtier	≤ 50 mΩ
Courant assigné	≤ 4 A
Tension assignée	60 V AC
Tension d'éssai	250 V AC RMS/60 s
Résistance d'isolement	≥ 100 MΩ



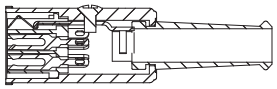

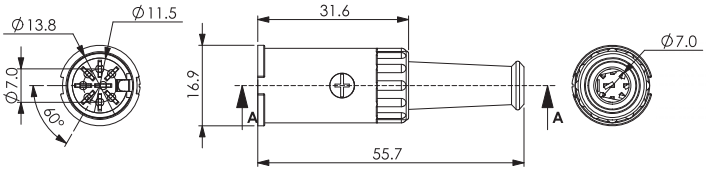

Polbilder, von der Lötseite gesehen
Pin configurations, solder side view
Schémas de raccordement, vus du côté à souder

DIN 41524

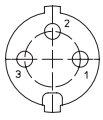

0122 03

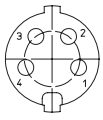

0122 04

DIN 41524

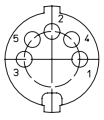

0122 05

DIN 45322

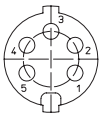

0122 05-1

DIN 45329

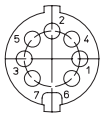

0122 07-1

DIN 45326

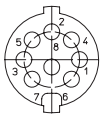

0122 08-1

Bestellbezeichnung Designation Désignation	Polzahl Poles Pôles	Verpackungseinheit Package unit Unité d'emballage
0122 03	**3**	**50**
0122 04	**4**	**50**
0122 05	**5**	**50**
0122 05-1	**5**	**50**
0122 06	**6**	**50**
0122 07-1	**7**	**50**
0122 08-1	**8**	**50**

Verpackung: einzeln in Kunststoffbeuteln, im Karton
Packaging: in individual plastic bags, in a cardboard box
Emballage: seul dans sachets en plastique, dans un carton

0122

DIN-Kupplung, gerade Ausführung, geschirmt, mit Bajonettverschluss, Metallgehäuse, Knickschutz und Lötanschlüssen

1. Temperaturbereich -20 °C/+85 °C

2. Werkstoffe

Kontaktträger	ABS, V0 nach UL 94
Kontaktfeder	CuZn, versilbert
Zugentlastung	Stahl, vernickelt
Schraube	Stahl, vernickelt
Gehäuse	Zn-Legierung, vernickelt
Knickschutztülle	PVC

3. Mechanische Daten

Kontaktierung mit	DIN-Steckern 0131
Anschlussquerschnitt	≤ AWG 18 (0,75 mm²)

4. Elektrische Daten

Durchgangswiderstand Kontaktfeder	≤ 30 mΩ
Durchgangswiderstand Gehäuse	≤ 50 mΩ
Bemessungsstrom	≤ 4 A
Bemessungsspannung	60 V AC
Prüfspannung	250 V AC RMS/60 s
Isolationswiderstand	≥ 100 MΩ

0122

DIN socket, straight version, shielded, with bayonet lock, metal housing, bend protection and solder terminals

1. Temperature range -20 °C/+85 °C

2. Materials

Insulating body	ABS, V0 according to UL 94
Contact spring	CuZn, silvered
Strain relief	steel, nickeled
Screw	steel, nickeled
Housing	CuZn, nickeled
Bend protection	PVC

3. Mechanical data

Mating with	DIN plugs 0131
Wire section	≤ AWG 18 (0.75 mm²)

4. Electrical data

Contact resistance contact spring	≤ 30 mΩ
Contact resistance housing	≤ 50 mΩ
Rated current	≤ 4 A
Rated voltage	60 V AC
Test voltage	250 V AC RMS/60 s
Insulation resistance	≥ 100 MΩ

0122

Connecteur femelle DIN, version droite, blindé, avec verrouillage à baïonette, boîtier métallique, protection contre pliage et connexion par soudure

1. Température d'utilisation -20 °C/+85 °C

2. Materiaux

Corps isolant	ABS, V0 suivant UL 94
Ressort de contact	CuZn, argenté
Décharge de traction	acier, nickelé
Vis	acier, nickelé
Boîtier	CuZn, nickelé
Protecion contre pliage	PVC

3. Caractéristiques mécaniques

Raccordement avec	connecteurs mâles DIN 0131
Section de raccordement de fil	≤ AWG 18 (0,75 mm²)

4. Caractéristiques électriques

Résistance de contact ressort	≤ 30 mΩ
Résistance de contact boîtier	≤ 50 mΩ
Courant assigné	≤ 4 A
Tension assignée	60 V AC
Tension d'éssai	250 V AC RMS/60 s
Résistance d'isolement	≥ 100 MΩ



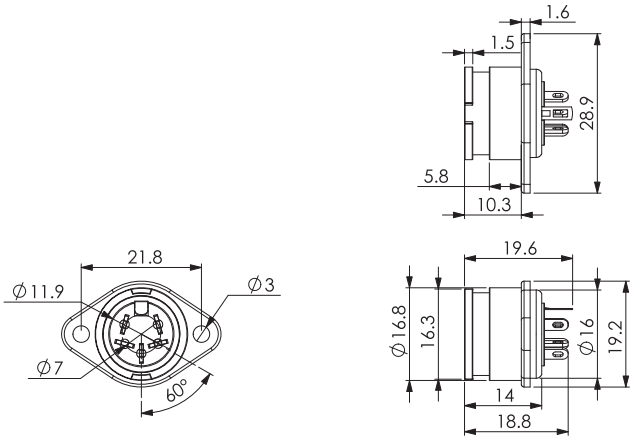

Polbilder, von der Lötseite gesehen
Pin configurations, solder side view
Schémas de raccordement, vus du côté à souder

DIN 41524

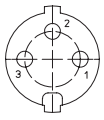

0107 03

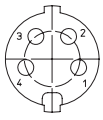

0107 04

DIN 41524

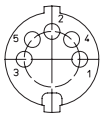

0107 05

DIN 45322

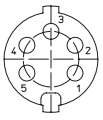

0107 05-1

DIN 45329

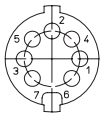

0107 07-1

DIN 45326

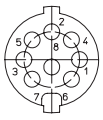

0107 08-1

Bestellbezeichnung Designation Désignation	Polzahl Poles Pôles	Verpackungseinheit Package unit Unité d'emballage	
0107 03	**3**	**50**	
0107 04	**4**	**50**	
0107 05	**5**	**50**	
0107 05-1	**5**	**50**	
0107 07-1	**7**	**50**	
0107 08-1	**8**	**50**	

Verpackung: einzeln in Kunststoffbeuteln, im Karton
Packaging: in individual plastic bags, in a cardboard box
Emballage: seul dans sachets en plastique, dans un carton

0107

DIN-Einbaukupplung, geschirmt, mit Bajonettverschluss, Metallgehäuse, Flansch und Lötanschlüssen

1. Temperaturbereich	-20 °C/+85 °C
2. Werkstoffe	
Kontaktträger	ABS, V0 nach UL 94
Kontaktfeder	CuZn, versilbert
Massekontaktfeder	Cu, vernickelt
Gehäuse	Zn-Legierung, vernickelt
3. Mechanische Daten	
Kontaktierung mit	DIN-Steckern 0132, 0134
4. Elektrische Daten	
Durchgangswiderstand Kontaktfeder	≤ 30 mΩ
Durchgangswiderstand Gehäuse	≤ 50 mΩ
Bemessungsstrom	≤ 4 A
Bemessungsspannung	60 V AC
Prüfspannung	250 V AC RMS/60 s
Isolationswiderstand	≥ 100 MΩ

0107

DIN chassis socket, shielded, with bayonet lock, metal housing, flange and solder terminals

1. Temperature range	-20 °C/+85 °C
2. Materials	
Insulating body	ABS, V0 according to UL 94
Contact spring	CuZn, silvered
Ground contact spring	Cu, nickeled
Housing	Zn alloy, nickeled
3. Mechanical data	
Mating with	DIN plugs 0132, 0134
4. Electrical data	
Contact resistance contact spring	≤ 30 mΩ
Contact resistance housing	≤ 50 mΩ
Rated current	≤ 4 A
Rated voltage	60 V AC
Test voltage	250 V AC RMS/60 s
Insulation resistance	≥ 100 MΩ

0107

Embase femelle DIN, blindé, avec verrouillage à baïonette, boîtier métallique, collerette et connexion par soudure

1. Température d'utilisation	-20 °C/+85 °C
2. Materiaux	
Corps isolant	ABS, V0 suivant UL 94
Ressort de contact	CuZn, argenté
Ressort de contact de masse	Cu, nickelé
Boîtier	Zn alliage, nickelé
3. Caractéristiques mécaniques	
Raccordement avec	connecteurs mâles DIN 0132, 0134
4. Caractéristiques électriques	
Résistance de contact ressort	≤ 30 mΩ
Résistance de contact boîtier	≤ 50 mΩ
Courant assigné	≤ 4 A
Tension assignée	60 V AC
Tension d'éssai	250 V AC RMS/60 s
Résistance d'isolement	≥ 100 MΩ



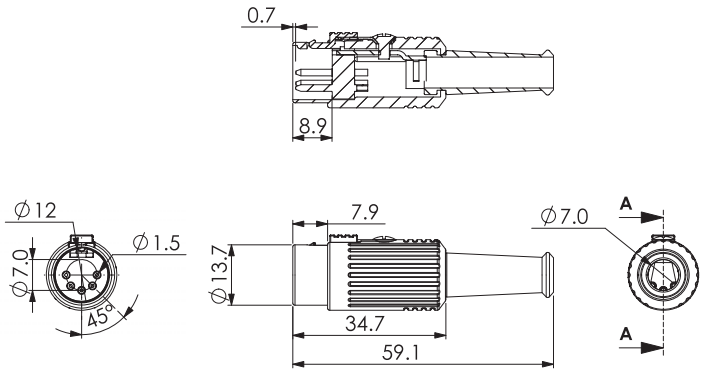

Polbilder, von der Lötseite gesehen
Pin configurations, solder side view
Schémas de raccordement, vus du côté à souder

DIN 41524

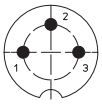

0137 03

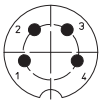

0137 04

DIN 41524

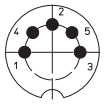

0137 05

DIN 45322

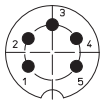

0137 05-1

DIN 45322

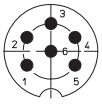

0137 06

DIN 45329

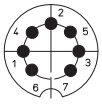

0137 07-1

DIN 45326

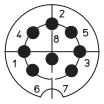

0137 08-1

Bestellbezeichnung Designation Désignation	Polzahl Poles Pôles	Verpackungseinheit Package unit Unité d'emballage
0137 03	**3**	**50**
0137 04	**4**	**50**
0137 05	**5**	**50**
0137 05-1	**5**	**50**
0137 06	**6**	**50**
0137 07-1	**7**	**50**
0137 08-1	**8**	**50**

Verpackung: einzeln in Kunststoffbeuteln, im Karton
Packaging: in individual plastic bags, in a cardboard box
Emballage: seul dans sachets en plastique, dans un carton

0137

DIN-Stecker, gerade Ausführung, geschirmt, mit Verriegelung, Metallgehäuse, Knickschutz und Lötanschlüssen

1. Temperaturbereich -20 °C/+85 °C

2. Werkstoffe

Kontaktträger	ABS, V0 nach UL 94
Kontaktstift	CuZn, versilbert
Zugentlastung	Stahl, vernickelt
Schraube	Stahl, vernickelt
Gehäuse	Zn-Legierung, vernickelt
Verriegelung	Zn-Legierung, vernickelt
Blattfeder	Stahl
Knickschutztülle	PVC

3. Mechanische Daten

Kontaktierung mit	DIN-Kupplung 0103
Anschlussquerschnitt	≤ AWG 18 (0,75 mm²)

4. Elektrische Daten

Durchgangswiderstand Kontaktstift	≤ 30 mΩ
Durchgangswiderstand Gehäuse	≤ 50 mΩ
Bemessungsstrom	≤ 4 A
Bemessungsspannung	60 V AC
Prüfspannung	250 V AC RMS/60 s
Isolationswiderstand	≥ 100 MΩ

0137

DIN plug, straight version, shielded, with locking catch, metal housing, bend protection and solder terminals

1. Temperature range -20 °C/+85 °C

2. Materials

Insulating body	ABS, V0 according to UL 94
Contact pin	CuZn, silvered
Strain relief	steel, nickeled
Screw	steel, nickeled
Housing	Zn alloy, nickeled
Locking catch	Zn alloy, nickeled
Leaf spring	steel
Bend protection	PVC

3. Mechanical data

Mating with	DIN socket 0103
Wire section	≤ AWG 18 (0.75 mm²)

4. Electrical data

Contact resistance contact pin	≤ 30 mΩ
Contact resistance housing	≤ 50 mΩ
Rated current	≤ 4 A
Rated voltage	60 V AC
Test voltage	250 V AC RMS/60 s
Insulation resistance	≥ 100 MΩ

0137

Connecteur mâle DIN, version droite, blindé, avec crochet de verrouillage, boîtier métallique, protection contre pliage et connexion par soudure

1. Température d'utilisation -20 °C/+85 °C

2. Materiaux

Corps isolant	ABS, V0 suivant UL 94
Contact à broche	CuZn, argenté
Décharge de traction	acier, nickelé
Vis	acier, nickelé
Boîtier	Zn alliage, nickelé
Ressort à lame	acier
Protecion contre pliage	PVC

3. Caractéristiques mécaniques

Raccordement avec	connecteur femelle DIN 0103
Section de raccordement de fil	≤ AWG 18 (0,75 mm²)

4. Caractéristiques électriques

Résistance de contact broche	≤ 30 mΩ
Résistance de contact boîtier	≤ 50 mΩ
Courant assigné	≤ 4 A
Tension assignée	60 V AC
Tension d'éssai	250 V AC RMS/60 s
Résistance d'isolement	≥ 100 MΩ



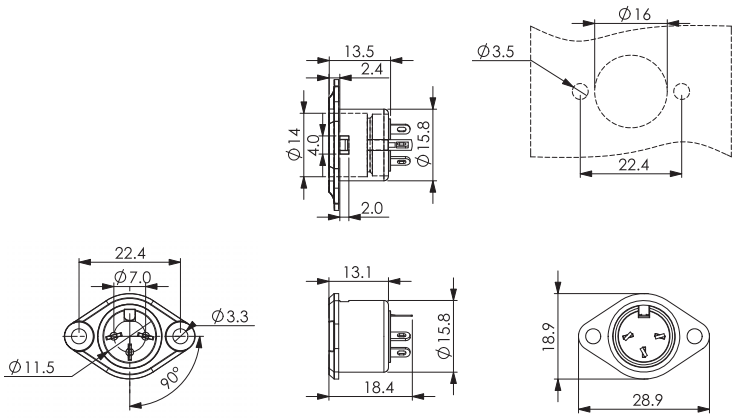

0103

DIN-Einbaukupplung, geschirmt, mit Verriegelung, Metallgehäuse, Flansch und Lötanschlüssen

1. Temperaturbereich	-20 °C/+85 °C
2. Werkstoffe	
Kontaktträger	ABS, V0 nach UL 94
Kontaktfeder	CuZn, versilbert
Massekontaktfeder	Cu, vernickelt
Gehäuse	Zn-Legierung, vernickelt
3. Mechanische Daten	
Kontaktierung mit	DIN-Steckern 0131, 0137
4. Elektrische Daten	
Durchgangswiderstand Kontaktfeder	≤ 30 mΩ
Durchgangswiderstand Gehäuse	≤ 50 mΩ
Bemessungsstrom	≤ 4 A
Bemessungsspannung	60 V AC
Prüfspannung	250 V AC RMS/60 s
Isolationswiderstand	≥ 100 MΩ

0103

DIN chassis socket, shielded, with locking catch, metal housing, flange and solder terminals

1. Temperature range	-20 °C/+85 °C
2. Materials	
Insulating body	ABS, V0 according to UL 94
Contact spring	CuZn, silvered
Strain relief	steel, nickeled
Screw	steel, nickeled
Housing	CuZn, nickeled
Bend protection	PVC
3. Mechanical data	
Mating with	DIN plugs 0131, 0137
4. Electrical data	
Contact resistance contact spring	≤ 30 mΩ
Contact resistance housing	≤ 50 mΩ
Rated current	≤ 4 A
Rated voltage	60 V AC
Test voltage	250 V AC RMS/60 s
Insulation resistance	≥ 100 MΩ

0103

Embase femelle DIN, blindé, avec crochet de verrouillage, boîtier métallique, collerette et connexion par soudure

1. Température d'utilisation	-20 °C/+85 °C
2. Materiaux	
Corps isolant	ABS, V0 suivant UL 94
Ressort de contact	CuZn, argenté
Décharge de traction	acier, nickelé
Vis	acier, nickelé
Boîtier	CuZn, nickelé
Protecion contre pliage	PVC
3. Caractéristiques mécaniques	
Raccordement avec	connecteurs mâles DIN 0131, 0137
4. Caractéristiques électriques	
Résistance de contact ressort	≤ 30 mΩ
Résistance de contact boîtier	≤ 50 mΩ
Courant assigné	≤ 4 A
Tension assignée	60 V AC
Tension d'éssai	250 V AC RMS/60 s
Résistance d'isolement	≥ 100 MΩ

Polbilder, von der Lötseite gesehen
Pin configurations, solder side view
Schémas de raccordement, vus du côté à souder

DIN 41524

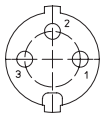

0103 03

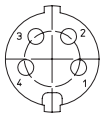

0103 04

DIN 41524

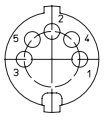

0103 05

DIN 45322

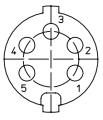

0103 05-1

DIN 45322

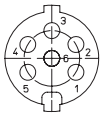

0103 06

DIN 45329

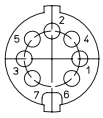

0103 07-1

DIN 45326

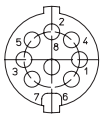

0103 08-1

Bestellbezeichnung Designation Désignation	Polzahl Poles Pôles	Verpackungseinheit Package unit Unité d'emballage
0103 03	**3**	**50**
0103 04	**4**	**50**
0103 05	**5**	**50**
0103 05-1	**5**	**50**
0103 06	**6**	**50**
0103 07-1	**7**	**50**
0103 08-1	**8**	**50**

Verpackung: einzeln in Kunststoffbeuteln, im Karton
Packaging: in individual plastic bags, in a cardboard box
Emballage: seul dans sachets en plastique, dans un carton

Lautsprecher-Steckverbinder nach DIN 41529
Loudspeaker connectors accoring to DIN 41529
Connecteurs pour haut-parleurs suivant DIN 41529



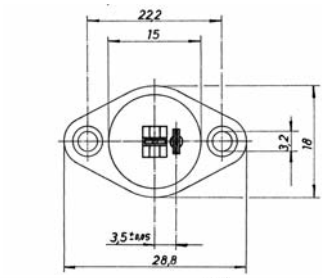

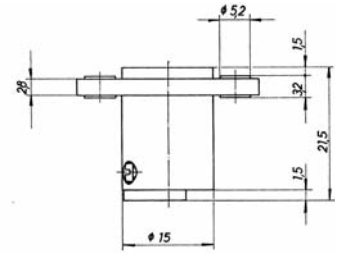



Bestellbezeichnung Designation Désignation	Polzahl Poles Pôles	Verpackungseinheit Package unit Unité d'emballage
L 2 S	**2**	**250**

Verpackung: lose im Karton oder Kunststoffbeutel
Packaging: in bulk in a cardboard box or a plastic bag
Emballage: en vrac dans un carton ou sachet en plastique

L S

Lautsprecher-Einbaukupplung, mit Flansch und Schraubklemmanschluss

1. Werkstoffe

Kontaktträger	PA 6 GF
Kontaktfeder	CuZn, vernickelt
Schraube	Stahl, verzinkt

2. Mechanische Daten

Kontaktierung mit	Lautsprecherstecker nach DIN 41529

Loudspeaker chassis socket, with flange and screw terminals

1. Materials

Insulating body	PA 6 GF
Contact spring	CuZn, nickeled
Screw	steel, zincked

2. Mechanische Daten

Mating with	loudspeaker plugs acc. to DIN 41529

Embase femelle pour haut-parleurs, avec collerette et bornes à vis

1. Matériaux

Corps isolant	PA 6 GF
Contact à broche	CuZn, nickelé
Vis	acier, zingué

2. Mechanische Daten

Raccordement avec	connecteurs mâles pour haut-parleurs suivant DIN 41529

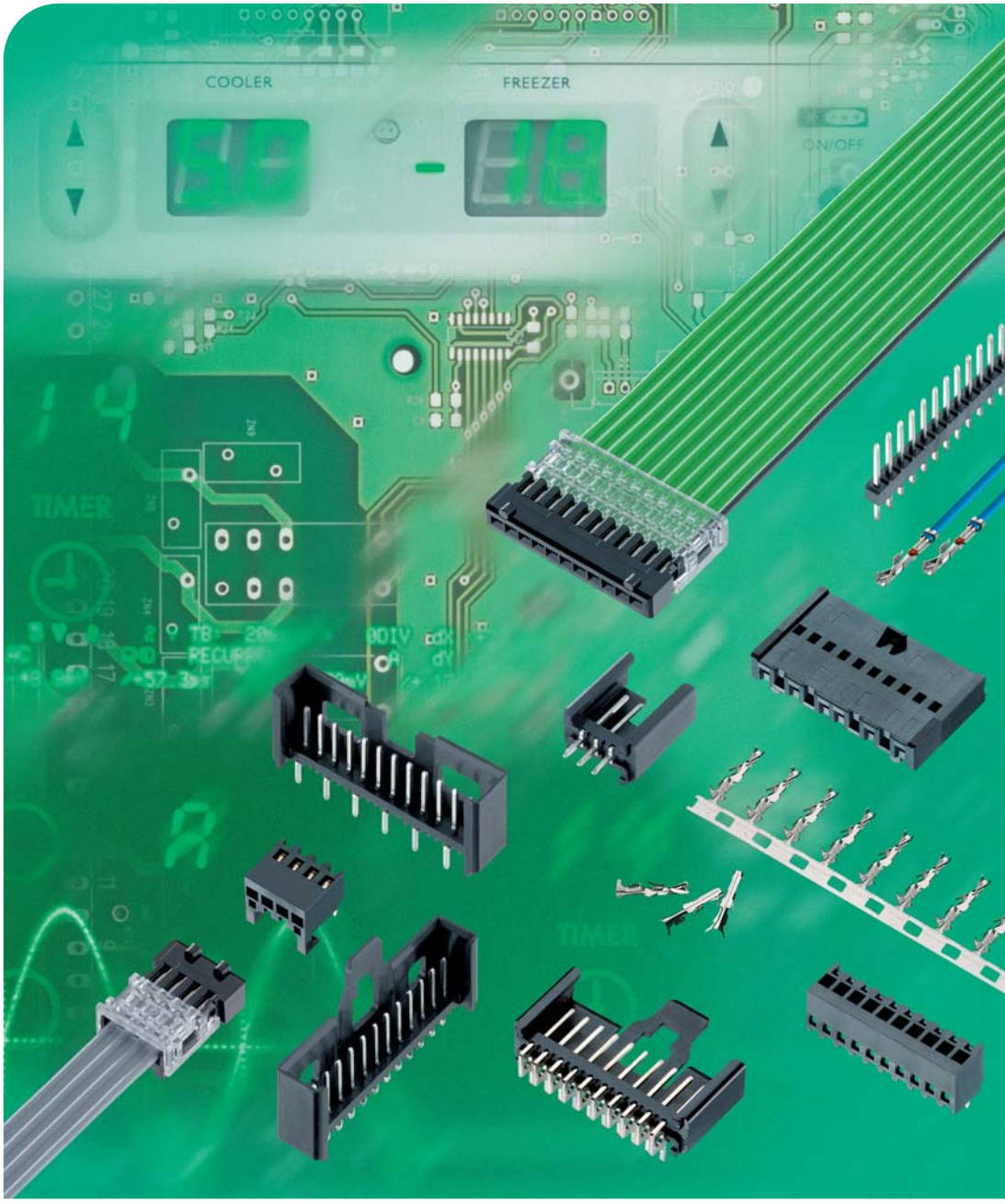

31

Minimodul™-Steckverbinder, Raster 2,5 mm

Minimodul™ connectors, pitch 2.5 mm

Connecteurs Minimodul™, pas 2,5 mm

Lumberg
passion for connections

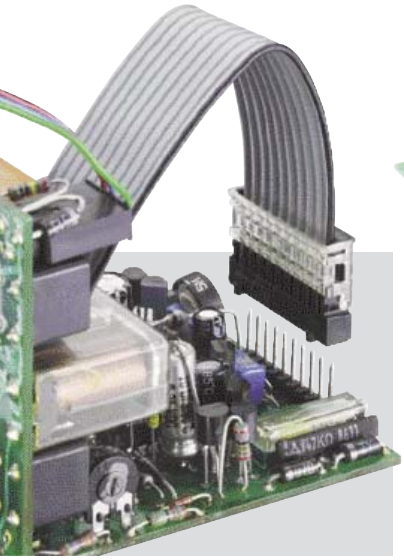

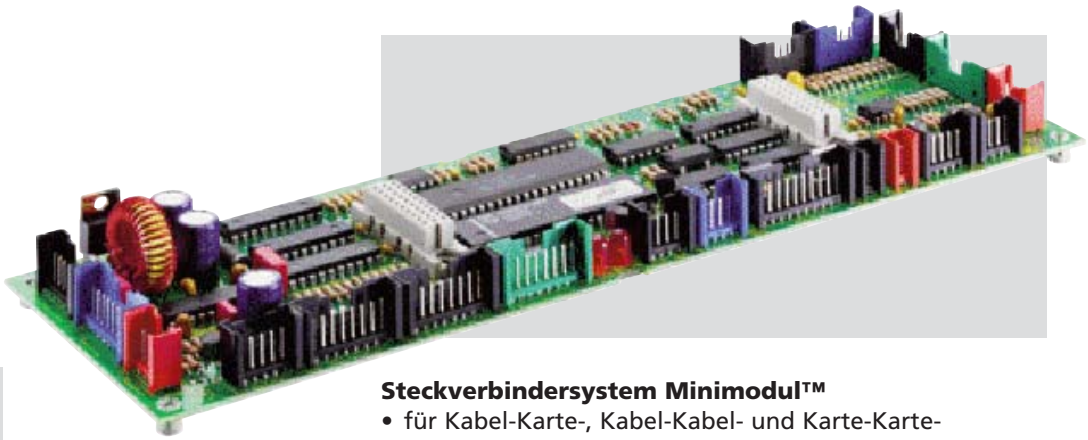

Steckverbindersystem Minimodul™
- für Kabel-Karte-, Kabel-Kabel- und Karte-Karte-Verbindungen
- einfache Konfektionierung von Einzelleitern und Flachbandkabeln in Schneidklemm- und Crimptechnik
- besonders geeignet für kleine und mittlere Serien
- für Signal- und Kleinlastströme bis 5 A
- Raster 2,5 mm (0,098")
- zahlreiche Stiftleistentypen, mit und ohne Verriegelung

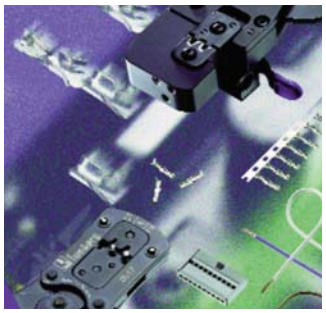

Minimodul connector system™
- for cable-to-board, cable-to-cable and board-to-board connections
- easy harnessing of single leads and flat cables with insulation displacement and crimp technology
- especially suitable for low and middle-volume production
- for signal and low load currents up to 5 A
- pitch 2.5 mm (.098")
- numerous types of pin headers, with and without locking

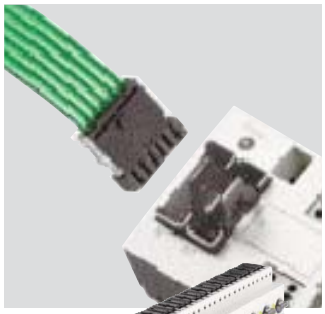

Système de connecteurs Minimodul™
- pour connexions câble-à-carte, câble-à-câble et carte-à-carte
- confectionnement automatisé de fils individuels et de câbles plats en technologies de déplacement d'isolant et de sertissage
- convenable pour la production en petite et moyenne série
- pour les courrants de signaux et de petites charges jusqu'à 5 A
- pas 2,5 mm (0,098")
- nombreuses versions de réglettes à broches, avec et sans verrouillage





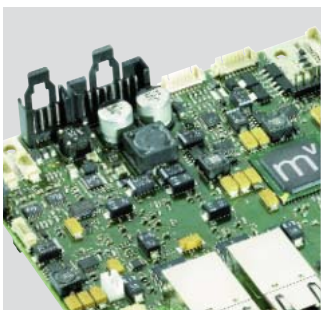

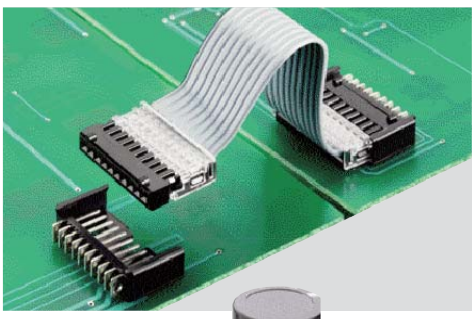



Anwendungsbeispiele aus der **Automatisierungstechnik**, **Medizintechnik** und anderen Bereichen der **Industrieelektronik**

Application examples from **automation technology**, **medical instrumentation** and other sectors of **electronics**

Examples d'applications des domaines de l'**automatisme**, de la **technique médicale** et d'autres domaines de l'**électronique**

Übersicht – Minimodul™-Steckverbinder, Raster 2,5 mm
Overview – Minimodul™ connectors, pitch 2.5 mm
Vue d'ensemble – Connecteurs Minimodul™, pas 2,5 mm

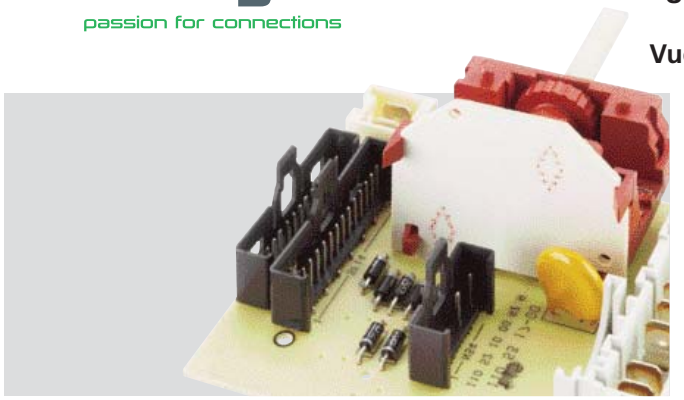

Anwendungen in der **Hausgerätetechnik**

Home appliances applications

Applications **électroménagères**





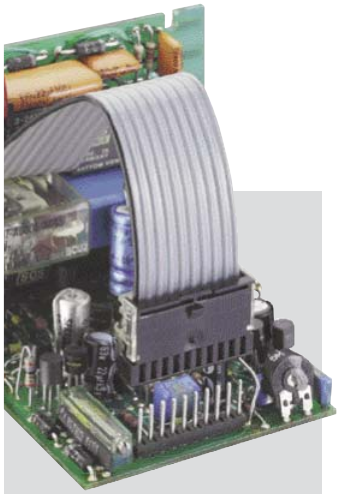





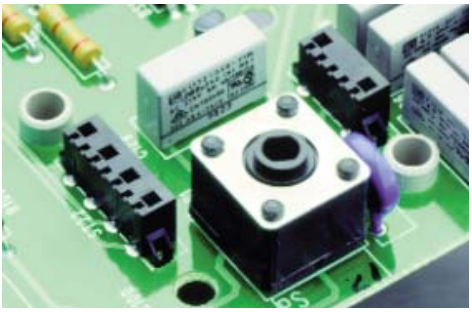

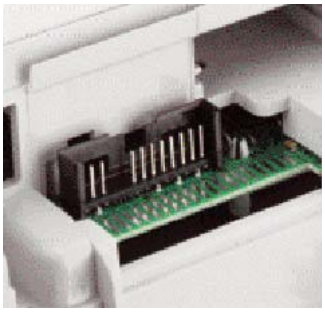

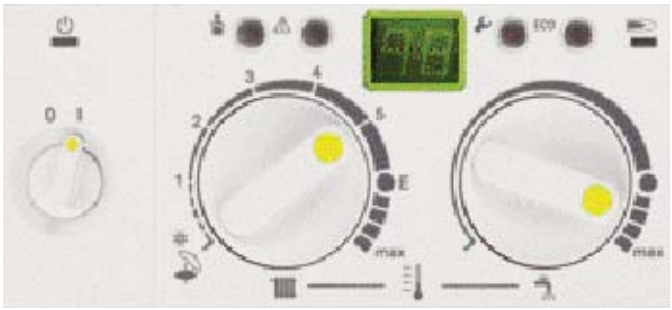

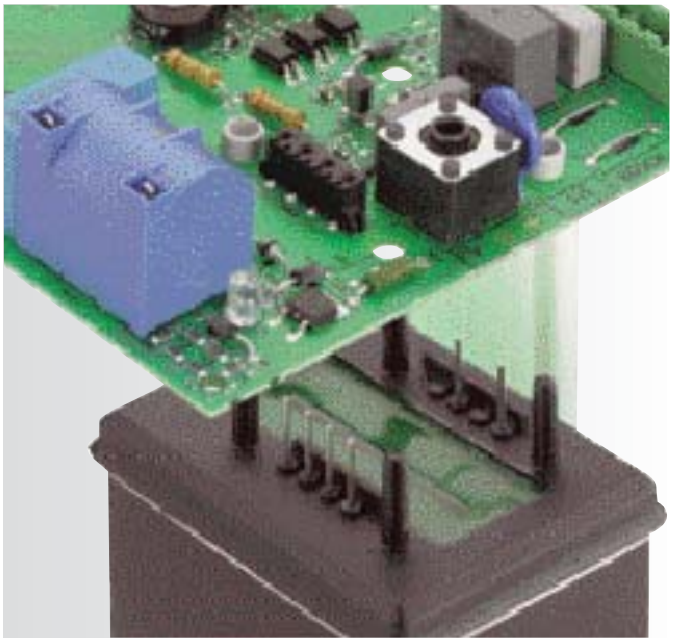

Anwendungen in der **Heizungstechnik**

Applications in **heating technology**

Applications à la **technique de chauffage**



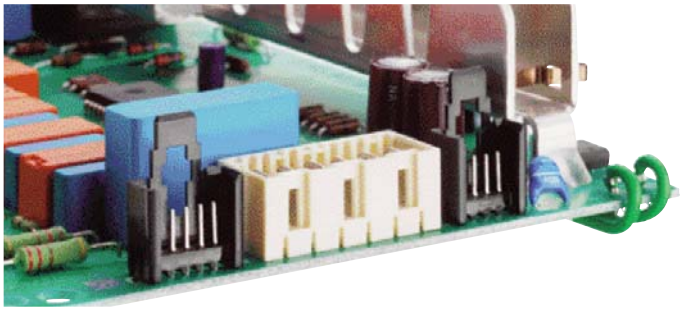

Lumberg
passion for connections



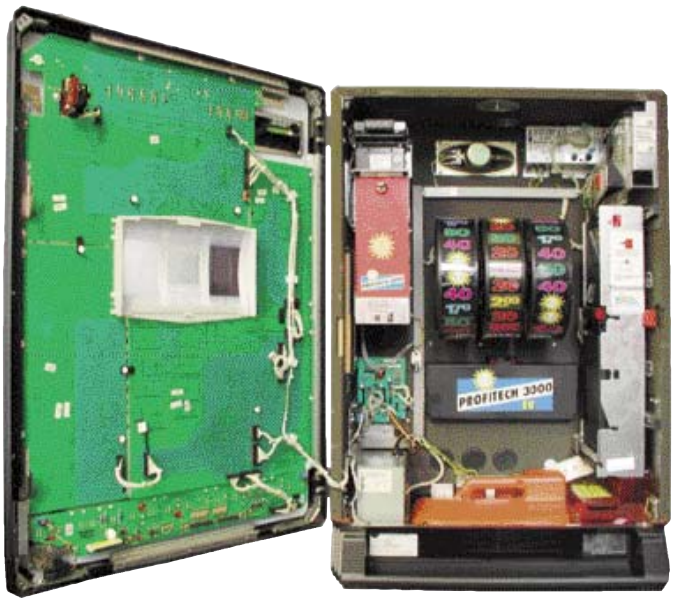

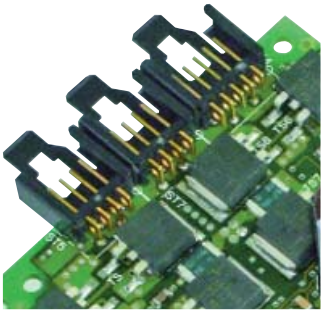

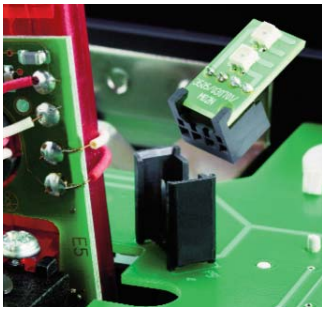

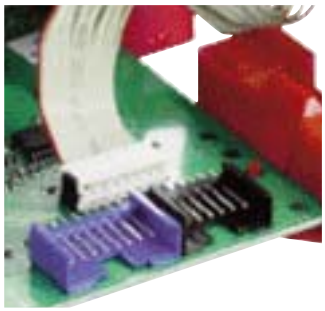

Anwendungen in der **Unterhaltungselektronik**

Consumer electronics applications

Applications de l'**électronique de loisir**

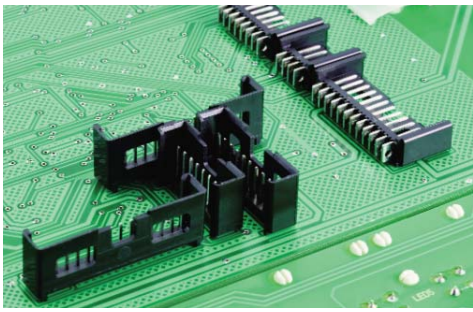



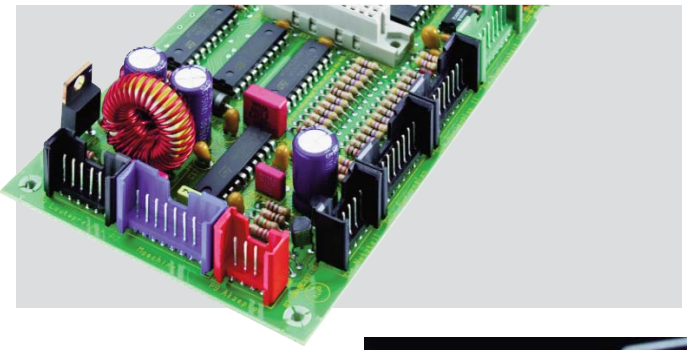

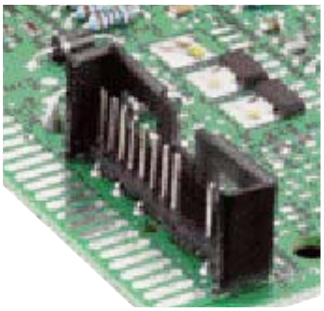

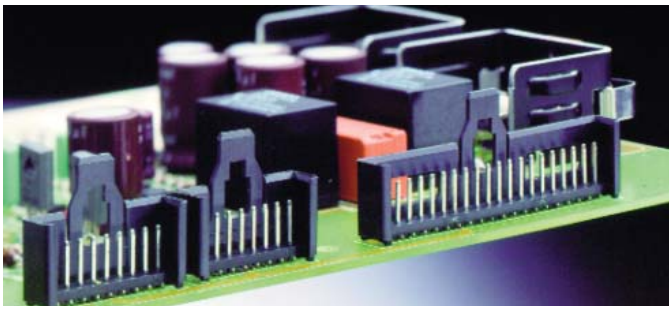

Bitte beachten! Um die sichere Funktion der Steckverbinder zu gewährleisten, müssen sie nach **Lumberg-Verarbeitungsanweisung** konfektioniert werden. Beachten Sie hierzu auch unseren separaten Katalog „Werkzeuge und Verarbeitungsmaschinen" für Schneidklemm- und Crimptechnologie.

Please notice! In order to assure safe function of the connectors they must be processed according to **Lumberg harnessing instructions**. Please also note our separate catalogue "Tools and harnessing machines" for insulation displacement and crimp technology.

Veuillez observer s.v.p.! Pour assurer la fonction sûre des connecteurs il faut qu'ils soient confectionnés suivant les **instructions de confectionnement de Lumberg**. Veuillez aussi consulter notre catalogue particulier „Outillage et machines de confectionnement" pour les technologies de déplacement d'isolant et de sertissage.

Übersicht – Minimodul™-Steckverbinder, Raster 2,5 mm
Overview – Minimodul™ connectors, pitch 2.5 mm
Vue d'ensemble – Connecteurs Minimodul™, pas 2,5 mm



2,5 MBX

Minimodul™-Steckverbinder für indirektes Stecken, in Schneidklemmtechnik (SKT)	Minimodul™ connector for indirect mating, insulation displacement technology (IDT)	Connecteur Minimodul™ pour enfichage indirect, technologie de déplacement d'isolant

Seite page **3.6**

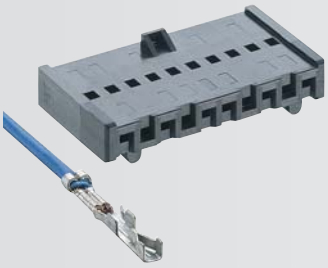

3114 - 3111

Minimodul™-Leergehäuse zur Aufnahme von Crimpkontakten, für indirektes Stecken	Empty Minimodul™ housing for reception of crimp contacts, for indirect mating	Boîtier vide Minimodul™ pour reception de contacts à sertir, pour enfichage indirect

Seite page **3.8**



2,5 MSF...

Minimodul™-Stiftleisten, stehend, mit und ohne Verriegelungslaschen	Minimodul™ pin headers, upright, with and without locking latches	Réglettes à broches Minimodul™, droites, avec et sans languette de verrouillage

Seite page **3.12**

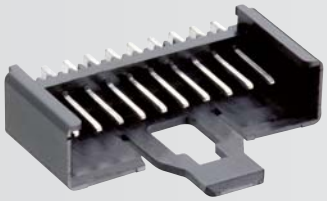

2,5 MSFW...

Minimodul™-Stiftleisten, abgewinkelt, mit und ohne Verriegelungslaschen	Minimodul™ pin headers, angular, with and without locking latches	Réglettes à broches Minimodul™, angulaires, avec et sans languette de verrouillage

Seite page **3.16**

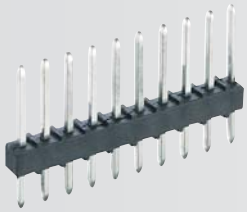

2,5 MS

Minimodul™-Stiftleiste	Minimodul™ pin header	Réglette à broches Minimodul™

Seite page **3.22**



2,5 MB...

Minimodul™-Buchsenleisten, stehend und abgewinkelt	Minimodul™ socket boards, upright and angular	Réglettes à prises femelles Minimodul™, droites et angulaires

Seite page **3.24**

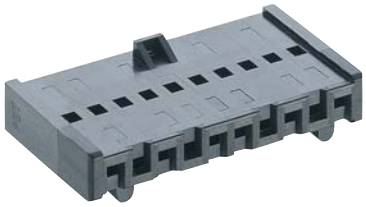

3114

Minimodul™-Leergehäuse zur Aufnahme von Crimpkontakten, für indirektes Stecken

1.	**Temperaturbereich**	-25 °C/+100 °C
2.	**Werkstoffe**	
	Kontaktträger	PBT, V0 nach UL 94
3.	**Mechanische Daten**[1]	
	Passender Kontakt	Crimpkontakt 3111
	Kontaktierung mit	Stiftleisten 2,5 MS...
4.	**Elektrische Daten**[1]	
	Bemessungsspannung[2]	125 V AC [3] 250 V AC [4]
	Isolierstoffgruppe[2]	IIIa (CTI ≥ 250)
	Kriechstrecke	≥ 1,5 mm [3] ≥ 4,0 mm [4]
	Luftstrecke	≥ 1,5 mm [3] ≥ 4,0 mm [4]
	Isolationswiderstand	> 1 GΩ

[1] weitere Angaben siehe 3111
[2] nach DIN VDE 0110/IEC 60664
[3] jede Kammer bestückt
[4] jede zweite Kammer bestückt

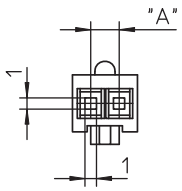

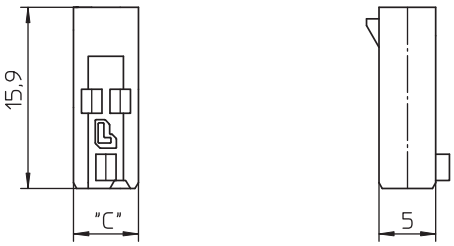

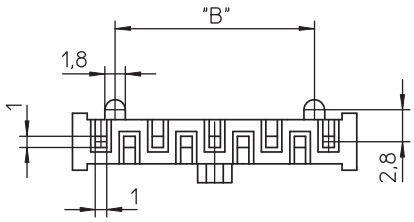

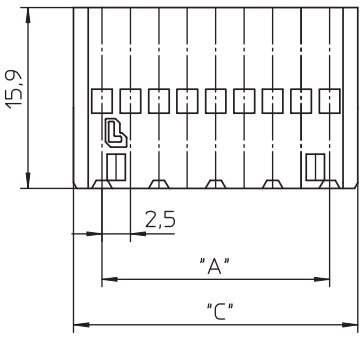

3114

Empty Minimodul™ housing for reception of crimp contacts, for indirect mating

1.	**Temperature range**	-25 °C/+100 °C
2.	**Materials**	
	Insulating body	PBT, V0 according to UL 94
3.	**Mechanical data**[1]	
	Suitable contact	crimp contact 3111
	Mating with	pin headers 2,5 MS...
4.	**Electrical data**[1]	
	Rated voltage[2]	125 V AC [3] 250 V AC [4]
	Material group[2]	IIIa (CTI ≥ 250)
	Creepage distance	≥ 1.5 mm [3] ≥ 4.0 mm [4]
	Clearance	≥ 1.5 mm [3] ≥ 4.0 mm [4]
	Insulation resistance	> 1 GΩ

[1] further data see 3111
[2] according to DIN VDE 0110/IEC 60664
[3] every chamber equipped
[4] every second chamber equipped

3114

Boîtier vide Minimodul™ pour reception de contacts à sertir, pour enfichage indirect

1.	**Température d'utilisation**	-25 °C/+100 °C
2.	**Matériaux**	
	Corps isolant	PBT, V0 suivant UL 94
3.	**Caractéristiques mécaniques**[1]	
	Contact assorti	contact à sertir 3111
	Raccordement avec	réglettes à broches 2,5 MS...
4.	**Caractéristiques électriques**[1]	
	Tension assignée[2]	125 V AC [3] 250 V AC [4]
	Groupe de matérau[2]	IIIa (CTI ≥ 250)
	Distance d'isolement	≥ 1,5 mm [3] ≥ 4,0 mm [4]
	Ligne de fuite	≥ 1,5 mm [3] ≥ 4,0 mm [4]
	Résistance d'isolement	> 1 GΩ

[1] autres caractéristiques voir 3111
[2] suivant DIN VDE 0110/CEI 60664
[3] chaque cage équipée
[4] tout les deux cages équipées

Bestellbezeichnung Designation Désignation	Polzahl Poles Pôles	Verpackungseinheit Package unit Unité d'emballage	Abmessungen Dimensions Dimensions		
			A (mm)	B (mm)	C (mm)
3114 02	**2**	**250**	**2,5**		**5,7**
3114 03	**3**	**250**	**5,0**	**2,5**	**10,0**
3114 04	**4**	**250**	**7,5**	**5,0**	**12,5**
3114 05	**5**	**250**	**10,0**	**7,5**	**15,0**
3114 06	**6**	**250**	**12,5**	**10,0**	**17,5**
3114 07	**7**	**250**	**15,0**	**12,5**	**20,0**
3114 08	**8**	**250**	**17,5**	**15,0**	**22,5**
3114 09	**9**	**250**	**20,0**	**17,5**	**25,0**
3114 10	**10**	**250**	**22,5**	**20,0**	**27,5**
3114 11	**11**	**250**	**25,0**	**22,5**	**30,0**
3114 12	**12**	**250**	**27,5**	**25,0**	**32,5**
3114 13	**13**	**250**	**30,0**	**27,5**	**35,0**
3114 14	**14**	**250**	**32,5**	**30,0**	**37,5**
3114 15	**15**	**250**	**35,0**	**32,5**	**40,0**
3114 16	**16**	**250**	**37,5**	**35,0**	**42,5**
3114 17	**17**	**250**	**40,0**	**37,5**	**45,0**
3114 18	**18**	**250**	**42,5**	**40,0**	**47,5**
3114 19	**19**	**250**	**45,0**	**42,5**	**50,0**
3114 20	**20**	**250**	**47,5**	**45,0**	**52,5**

Verpackung: lose im Karton
Packaging: in bulk, in a cardboard box
Emballage: en vrac, dans un carton



3111 L
3111 G

Minimodul™/Multimodul™-Crimpkontakt
3111 L: lose
3111 G: auf Rolle

1.	**Temperaturbereich**	-25 °C/+100 °C
2.	**Werkstoffe**	
	Kontaktfeder	CuSn, verzinnt andere Veredelungen auf Anfrage
3.	**Mechanische Daten**[1]	
	Steckkraft/Kontakt[2]	≤ 4,0 N
	Ziehkraft/Kontakt[2]	≥ 0,5 N
	Haltekraft im Gehäuse	≥ 50 N
	Passendes Gehäuse	Leergehäuse 3114, 3823
	Anschließbare Leiter Crimpbereich	
	Querschnitt 3111 01	0,10–0,25 mm²
	Querschnitt 3111 03	0,30–0,60 mm²
	max. Isolationsdurchmesser	2,1 mm
4.	**Elektrische Daten**[1]	
	Durchgangswiderstand	≤ 5 mΩ
	Bemessungsstrom	5,0 A bei T_U 30 °C 2,5 A bei T_U 70 °C

[1] weitere Angaben siehe 3114, 3823
[2] gemessen mit einem polierten Stahlstift, Nennmaß 0,65 mm

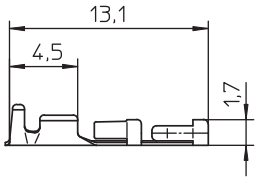

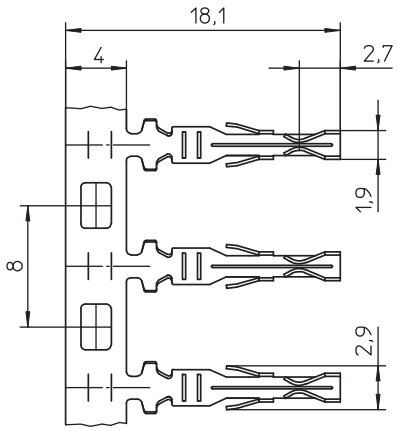



*a *b

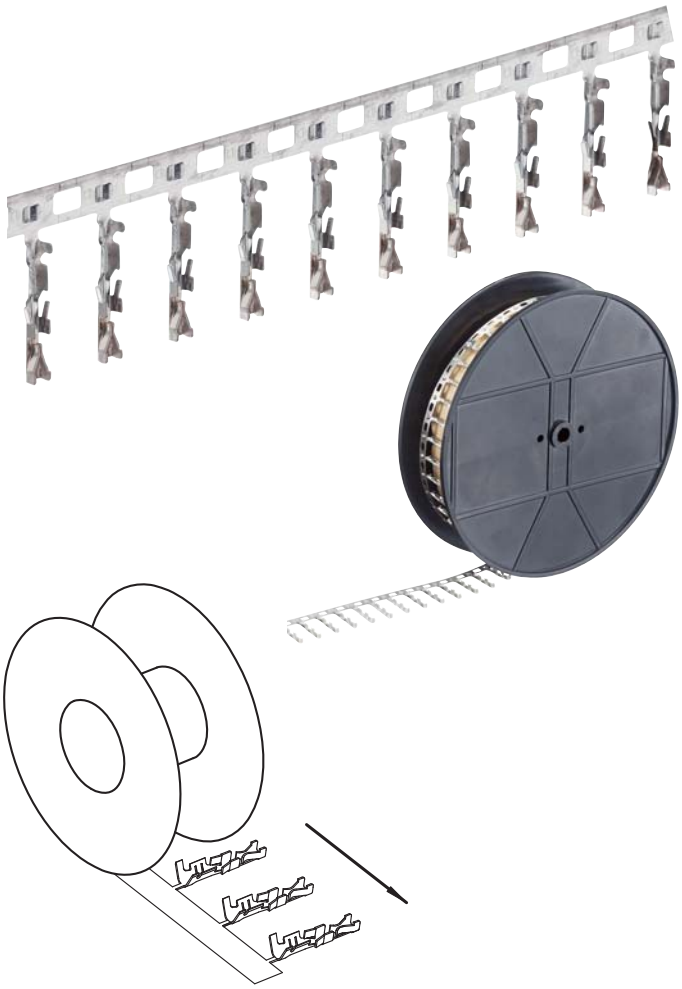

*a Leitercrimp
crimp at conductor
sertissage au conducteur

*b Isolationscrimp
crimp at insulation
sertissage à l'isolement

3111 L
3111 G

Minimodul™/Multimodul™ crimp contact
3111 L: in bulk
3111 G: on reel

1. Temperature range -25 °C/+100 °C

2. Materials

Contact spring	CuSn, tinned other plating finishes on request

3. Mechanical data[1]

Insertion force/contact[2]	≤ 4.0 N
Withdrawal force/contact[2]	≥ 0.5 N
Retaining force in housing	≥ 50 N
Suitable housing	empty housings 3114, 3823
Connectable conductors crimp terminal	
Section 3111 01	0.10–0.25 mm²
Section 3111 03	0.30–0.60 mm²
Max. insulation diameter	2.1 mm

4. Electrical data[1]

Contact resistance	≤ 5 mΩ
Rated current	5.0 A at T_{amb} 30 °C 2.5 A at T_{amb} 70 °C

[1] further data see 3114, 3823
[2] measured with a polished steel pin, nominal thickness 0.65 mm

3111 L
3111 G

Contact à sertir Minimodul™/Multimodul™
3111 L: en vrac
3111 G: en bobine

1. Température d'utilisation -25 °C/+100 °C

2. Matériaux

Ressort de contact	CuSn, étamé, autres traitements de surface sur demande

3. Caractéristiques mécaniques[1]

Force d'insertion/contact[2]	≤ 4,0 N
Force de séparation/contact[2]	≥ 0,5 N
Force de rétention dans le boîtier	≥ 50 N
Boîtier assorti	boîtiers vides 3114, 3823
Conducteurs raccordables terminal à sertir	
Section 3111 01	0,10–0,25 mm²
Section 3111 03	0,30–0,60 mm²
Diamètre max. d'isolement	2,1 mm

4. Caractéristiques électriques[1]

Résistance de contact	≤ 5 mΩ
Courant assigné	5,0 A at T_{amb} 30 °C 2,5 A at T_{amb} 70 °C

[1] autres caractéristiques voir 3114, 3823
[2] mesurée avec une tige d'acier poli, épaisseur nominale 0,65 mm

Bestellbezeichnung Designation Désignation	Polzahl Poles Pôles	Verpackungseinheit Package unit Unité d'emballage	Abmessungen Dimensions Dimensions			
			A (mm)	B (mm)	C (mm)	D (mm)
3111 01 L	**1**	**1000**	**1,5**	**1,7**	**2,2**	**2,0**
3111 03 L	**1**	**1000**	**2,4**	**2,0**	**3,4**	**2,7**
3111 01 G	**1**	**14000**	**1,5**	**1,7**	**2,2**	**2,0**
3111 03 G	**1**	**10000**	**2,4**	**2,0**	**3,4**	**2,7**
3111 01 G500	**1**	**500**	**1,5**	**1,7**	**2,2**	**2,0**
3111 03 G500	**1**	**500**	**2,4**	**2,0**	**3,4**	**2,7**

Verpackung: 3111 L lose im Karton, 3111 G auf Rolle
Packaging: 3111 L in bulk, in a cardboard box, 3111 G on reel
Emballage: 3111 L en vrac, dans un carton, 3111 G en bobine



2,5 MSF/O

Minimodul™-Stiftleiste, stehend, Lötkontakte einreihig

1. Temperaturbereich	-40 °C/+120 °C[1]
2. Werkstoffe	
Kontaktträger[2]	PA GF, V0 nach UL 94
Kontaktstift	CuZn, unternickelt und verzinnt
3. Mechanische Daten	
Kontaktierung mit	Steckverbindern 2,5 MBX, 3114/3111, Buchsenleiste 2,5 MBPH, Kurzschlussbrücken 2,54 MKB
4. Elektrische Daten (bei T_U 20 °C)	
Bemessungsstrom	5 A bei T_U 60 °C
Bemessungsspannung[3]	160 V AC
Isolierstoffgruppe[3]	IIIa (IEC)/2 (UL) (CTI ≥ 250)
Kriechstrecke	1,9 mm
Luftstrecke	1,9 mm
Isolationswiderstand	> 1 GΩ

1 obere Grenztemperatur (Kontaktträger) RTI (elektr.) der UL Yellow Card
2 Bauteil glühdrahtbeständig (GWT 750 °C), Prüfung nach IEC 60695-2-11, Beurteilung nach IEC 60335-1 (Flamme < 2 s)
3 nach IEC 60664/DIN EN 60664, CTI-UL-Klassifizierung nach ANSI/UL 746A

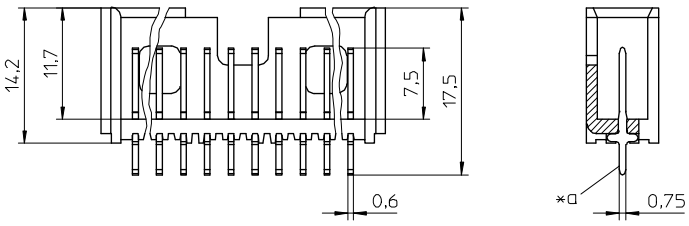

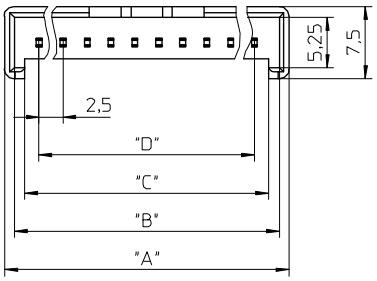

*a für Leiterplattenbohrung Ø 1 mm
for bore hole in printed circuit board Ø 1 mm
pour perçage de carte imprimée Ø 1 mm

*b Lochbild in der Leiterplatte von der Lötseite gesehen
printed circuit board layout, solder side view
perçage de carte imprimée, vue du côté à souder

*c 2-polige Verbindung mit Crimpsteckverbinder 3114/3111 nur mit Sonderausführung **2,5 MSF... 02 (3114)**
2 pole connection with crimp connector 3114/3111 only with special version **2,5 MSF... 02 (3114)**
connexion avec connecteur à sertissage 3114/3111 à 2 pôles exclusivement avec version speciale **2,5 MSF... 02 (3114)**

2,5 MSF/O

Minimodul™ pin header, upright, solder contacts single row

1. Temperature range -40 °C/+120 °C[1]

2. Materials

Insulating body[2]	PA GF, V0 according to UL 94
Contact pin	CuZn, pre-nickeled and tinned

3. Mechanical data

Mating with	connectors 2,5 MBX, 3114/3111, socket board 2,5 MBPH, shorting links 2,54 MKB

4. Electrical data (at T_{amb} 20 °C)

Rated current	5 A at T_{amb} 60 °C
Rated voltage[3]	160 V AC
Material group[3]	IIIa (IEC)/2 (UL) (CTI ≥ 250)
Creepage distance	1.9 mm
Clearance	1.9 mm
Insulation resistance	> 1 GΩ

[1] upper limit temperature (insulating body) RTI (electr.) acc. to UL Yellow Card
[2] component glow wire resistant (GWT 750 °C), testing acc. to IEC 60695-2-11, assessment acc. to IEC 60335-1 (flame < 2 s)
[3] acc. to IEC 60664/DIN EN 60664, CTI UL classification acc. to ANSI/UL 746A

2,5 MSF/O

Réglette à broches Minimodul™, droite, contacts à souder sur une rangée

1. Température d'utilisation -40 °C/+120 °C[1]

2. Matériaux

Corps isolant[2]	PA GF, V0 suivant UL 94
Contact à broche	CuZn, sous-nickelé et étamé

3. Caractéristiques mécaniques

Raccordement avec	connecteurs 2,5 MBX, 3114/3111, réglette à prises femelles 2,5 MBPH, pontets de court-circuit 2,54 MKB

4. Caractéristiques électriques (à T_{amb} 20 °C)

Courant assigné	5 A à T_{amb} 60 °C
Tension assignée[3]	160 V AC
Groupe de matériau[3]	IIIa (IEC)/2 (UL) (CTI ≥ 250)
Distance d'isolement	1,9 mm
Ligne de fuite	1,9 mm
Résistance d'isolement	> 1 GΩ

[1] température limite supérieure (corps isolant) RTI (électr.) suivant UL Yellow Card
[2] composant résistant à fil incandescant (GWT 750 °C), essai suivant CEI 60695-2-11, évaluation suivant CEI 60335-1 (flamme < 2 s)
[3] suivant CEI 60664/DIN EN 60664, classification CTI UL suivant ANSI/UL 746A

Bestellbezeichnung Designation Désignation	Polzahl Poles Pôles	Verpackungseinheit Package unit Unité d'emballage	Abmessungen Dimensions Dimensions			
			A (mm)	B (mm)	C (mm)	D (mm)
2,5 MSF/O 02 (3114)	*c 2	250	7,9	5,9	4,3	2,5
2,5 MSF/O 02	2	250	9,7	7,7	5,5	2,5
2,5 MSF/O 03	3	250	12,2	10,2	8,0	5,0
2,5 MSF/O 04	4	250	14,7	12,7	10,5	7,5
2,5 MSF/O 05	5	250	17,2	15,2	13,0	10,0
2,5 MSF/O 06	6	250	19,7	17,7	15,5	12,5
2,5 MSF/O 07	7	250	22,2	20,2	18,0	15,0
2,5 MSF/O 08	8	250	24,7	22,7	20,5	17,5
2,5 MSF/O 09	9	250	27,2	25,2	23,0	20,0
2,5 MSF/O 10	10	250	29,7	27,7	25,5	22,5
2,5 MSF/O 11	11	250	32,2	30,2	28,0	25,0
2,5 MSF/O 12	12	250	34,7	32,7	30,5	27,5
2,5 MSF/O 13	13	250	37,2	35,2	33,0	30,0
2,5 MSF/O 14	14	250	39,7	37,7	35,5	32,5
2,5 MSF/O 15	15	250	42,2	40,2	38,0	35,0
2,5 MSF/O 16	16	250	44,7	42,7	40,5	37,5
2,5 MSF/O 17	17	250	47,2	45,2	43,0	40,0
2,5 MSF/O 18	18	250	49,7	47,7	45,5	42,5
2,5 MSF/O 19	19	200	52,2	50,2	48,0	45,0
2,5 MSF/O 20	20	200	54,7	52,7	50,5	47,5

Verpackung: lose im Karton
Packaging: in bulk, in a cardboard box
Emballage: en vrac, dans un carton

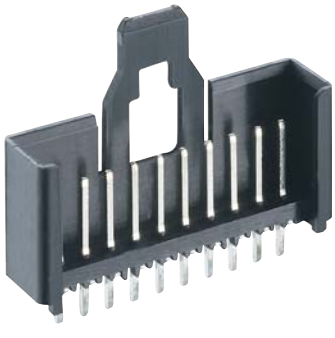

2,5 MSF

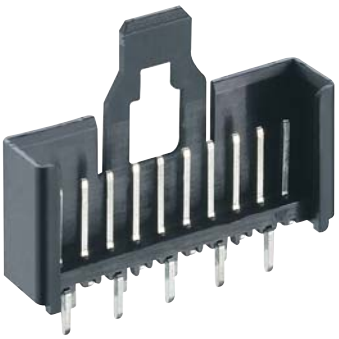

2,5 MSFQ

2,5 MSF
2,5 MSFQ

Minimodul™-Stiftleiste, stehend, mit Verriegelungslasche
2,5 MSF: Lötkontakte einreihig
2,5 MSFQ: Lötkontakte doppelreihig versetzt

1.	**Temperaturbereich**	-40 °C/+120 °C[1]
2.	**Werkstoffe**	
	Kontaktträger[2]	PA GF, V0 nach UL 94
	Kontaktstift	CuZn, unternickelt und verzinnt
3.	**Mechanische Daten**	
	Kontaktierung mit	Steckverbindern 2,5 MBX, 3114/3111, Kurzschlussbrücken 2,54 MKB
4.	**Elektrische Daten** (bei T_U 20 °C)	
	Bemessungsstrom	5 A bei T_U 60 °C
	Bemessungsspannung[3]	160 V AC
	Isolierstoffgruppe[3]	IIIa (IEC)/2 (UL) (CTI ≥ 250)
	Kriechstrecke	1,9 mm
	Luftstrecke	1,9 mm
	Isolationswiderstand	> 1 GΩ

1 obere Grenztemperatur (Kontaktträger) RTI (elektr.) der UL Yellow Card
2 Bauteil glühdrahtbeständig (GWT 750 °C), Prüfung nach IEC 60695-2-11, Beurteilung nach IEC 60335-1 (Flamme < 2 s)
3 nach IEC 60664/DIN EN 60664, CTI-UL-Klassifizierung nach ANSI/UL 746A

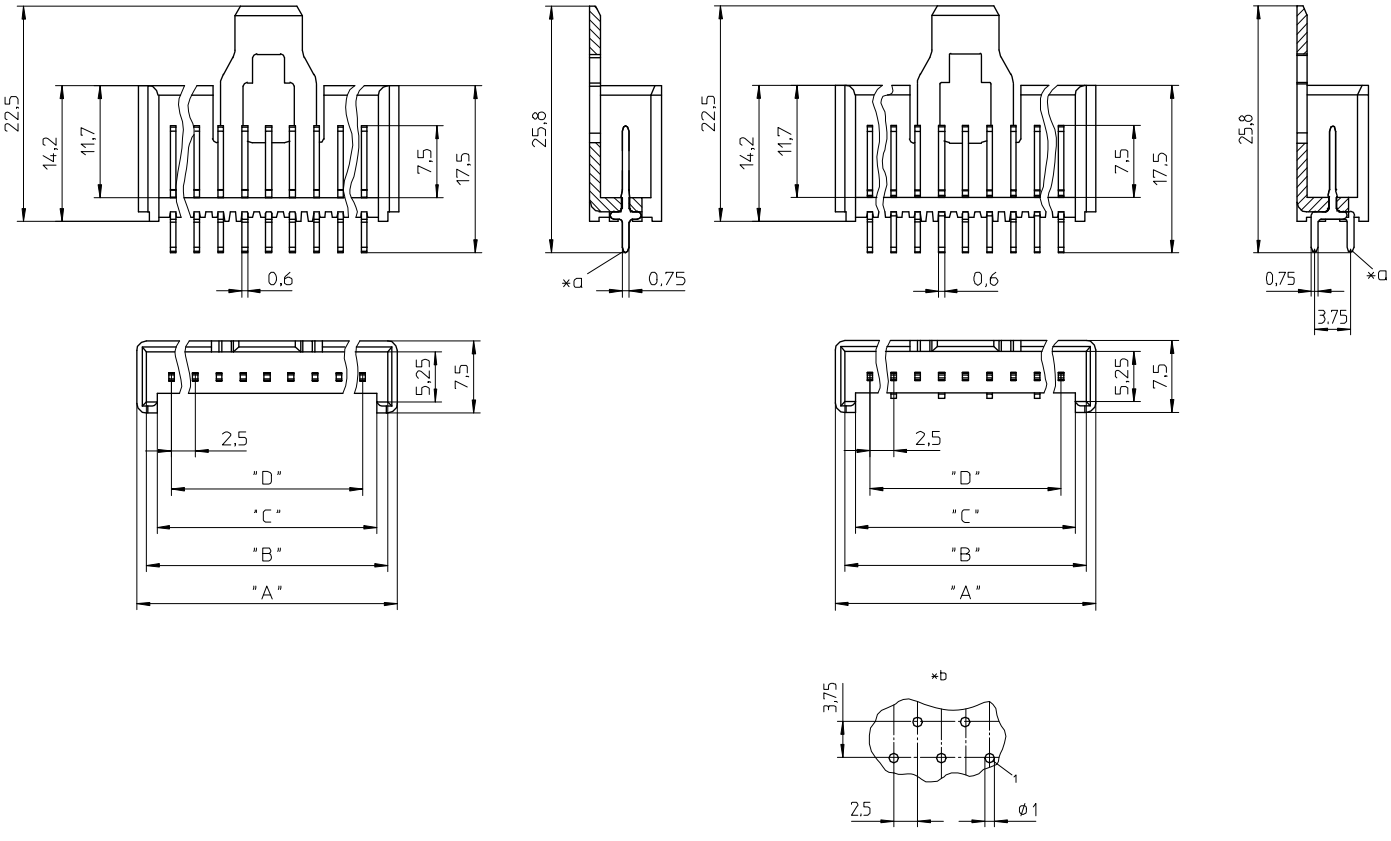

2,5 MSF

2,5 MSFQ

*a für Leiterplattenbohrung Ø 1 mm
for bore hole in printed circuit board Ø 1 mm
pour perçage de carte imprimée Ø 1 mm

*b Lochbild in der Leiterplatte von der Lötseite gesehen
printed circuit board layout, solder side view
perçage de carte imprimée, vue du côté à souder

*c 2-polige Verbindung mit Crimpsteckverbinder 3114/3111 nur mit Sonderausführung **2,5 MSF... 02 (3114)**
2 pole connection with crimp connector 3114/3111 only with special version **2,5 MSF... 02 (3114)**
connexion avec connecteur à sertissage 3114/3111 à 2 pôles exclusivement avec version speciale **2,5 MSF... 02 (3114)**

2,5 MSF
2,5 MSFQ

Minimodul™ pin header, upright, with locking latch
2,5 MSF: solder contacts single row
2,5 MSFQ: solder contacts dual row staggered

1.	**Temperature range**	-40 °C/+120 °C[1]
2.	**Materials**	
	Insulating body[2]	PA GF, V0 according to UL 94
	Contact pin	CuZn, pre-nickeled and tinned
3.	**Mechanical data**	
	Mating with	connectors 2,5 MBX, 3114/3111, shorting links 2,54 MKB
4.	**Electrical data** (at T_{amb} 20 °C)	
	Rated current	5 A at T_{amb} 60 °C
	Rated voltage[3]	160 V AC
	Material group[3]	IIIa (IEC)/2 (UL) (CTI ≥ 250)
	Creepage distance	1.9 mm
	Clearance	1.9 mm
	Insulation resistance	> 1 GΩ

[1] upper limit temperature (insulating body) RTI (electr.) acc. to UL Yellow Card
[2] component glow wire resistant (GWT 750 °C), testing acc. to IEC 60695-2-11, assessment acc. to IEC 60335-1 (flame < 2 s)
[3] acc. to IEC 60664/DIN EN 60664, CTI UL classification acc. to ANSI/UL 746A

2,5 MSF
2,5 MSFQ

Réglette à broches Minimodul™, droite, avec languette de verrouillage
2,5 MSF: contacts à souder sur une rangée
2,5 MSFQ: contacts à souder sur deux rangées espacées

1.	**Température d'utilisation**	-40 °C/+120 °C[1]
2.	**Matériaux**	
	Corps isolant[2]	PA GF, V0 suivant UL 94
	Contact à broche	CuZn, sous-nickelé et étamé
3.	**Caractéristiques mécaniques**	
	Raccordement avec	connecteurs 2,5 MBX, 3114/3111, pontets de court-circuit 2,54 MKB
4.	**Caractéristiques électriques** (à T_{amb} 20 °C)	
	Courant assigné	5 A à T_{amb} 60 °C
	Tension assignée[3]	160 V AC
	Groupe de matériau[3]	IIIa (IEC)/2 (UL) (CTI ≥ 250)
	Distance d'isolement	1,9 mm
	Ligne de fuite	1,9 mm
	Résistance d'isolement	> 1 GΩ

[1] température limite supérieure (corps isolant) RTI (électr.) suivant UL Yellow Card
[2] composant résistant à fil incandescant (GWT 750 °C), essai suivant CEI 60695-2-11, évaluation suivant CEI 60335-1 (flamme < 2 s)
[3] suivant CEI 60664/DIN EN 60664, classification CTI UL suivant ANSI/UL 746A

Bestellbezeichnung Designation Désignation	Polzahl Poles Pôles	Verpackungseinheit Package unit Unité d'emballage	Abmessungen Dimensions Dimensions			
			A (mm)	B (mm)	C (mm)	D (mm)
2,5 MSF 02 (3114)	*c 2	250	7,9	5,9	4,3	2,5
2,5 MSF 02	2	250	9,7	7,7	5,5	2,5
2,5 MSF 03	3	250	12,2	10,2	8,0	5,0
2,5 MSF 04	4	250	14,7	12,7	10,5	7,5
2,5 MSF 05	5	250	17,2	15,2	13,0	10,0
2,5 MSF 06	6	250	19,7	17,7	15,5	12,5
2,5 MSF 07	7	250	22,2	20,2	18,0	15,0
2,5 MSF 08	8	250	24,7	22,7	20,5	17,5
2,5 MSF 09	9	250	27,2	25,2	23,0	20,0
2,5 MSF 10	10	250	29,7	27,7	25,5	22,5
2,5 MSF 11	11	250	32,2	30,2	28,0	25,0
2,5 MSF 12	12	250	34,7	32,7	30,5	27,5
2,5 MSF 13	13	250	37,2	35,2	33,0	30,0
2,5 MSF 14	14	250	39,7	37,7	35,5	32,5
2,5 MSF 15	15	250	42,2	40,2	38,0	35,0
2,5 MSF 16	16	250	44,7	42,7	40,5	37,5
2,5 MSF 17	17	250	47,2	45,2	43,0	40,0
2,5 MSF 18	18	250	49,7	47,7	45,5	42,5
2,5 MSF 19	19	200	52,2	50,2	48,0	45,0
2,5 MSF 20	20	200	54,7	52,7	50,5	47,5
2,5 MSFQ 02 (3114)	*c 2	250	7,9	5,9	4,3	2,5
2,5 MSFQ 02	2	250	9,7	7,7	5,5	2,5
2,5 MSFQ 03	3	250	12,2	10,2	8,0	5,0
2,5 MSFQ 04	4	250	14,7	12,7	10,5	7,5
2,5 MSFQ 05	5	250	17,2	15,2	13,0	10,0
2,5 MSFQ 06	6	250	19,7	17,7	15,5	12,5
2,5 MSFQ 07	7	250	22,2	20,2	18,0	15,0
2,5 MSFQ 08	8	250	24,7	22,7	20,5	17,5
2,5 MSFQ 09	9	250	27,2	25,2	23,0	20,0
2,5 MSFQ 10	10	250	29,7	27,7	25,5	22,5
2,5 MSFQ 11	11	250	32,2	30,2	28,0	25,0
2,5 MSFQ 12	12	250	34,7	32,7	30,5	27,5
2,5 MSFQ 13	13	250	37,2	35,2	33,0	30,0
2,5 MSFQ 14	14	250	39,7	37,7	35,5	32,5
2,5 MSFQ 15	15	250	42,2	40,2	38,0	35,0
2,5 MSFQ 16	16	250	44,7	42,7	40,5	37,5
2,5 MSFQ 17	17	250	47,2	45,2	43,0	40,0
2,5 MSFQ 18	18	250	49,7	47,7	45,5	42,5
2,5 MSFQ 19	19	200	52,2	50,2	48,0	45,0
2,5 MSFQ 20	20	200	54,7	52,7	50,5	47,5

Verpackung: lose im Karton
Packaging: in bulk, in a cardboard box
Emballage: en vrac, dans un carton



2,5 MSFW

Minimodul™-Stiftleiste, angewinkelt, mit Verriegelungslasche, Lötkontakte einreihig

1. Temperaturbereich -40 °C/+120 °C[1]

2. Werkstoffe

Kontaktträger[2]	PA GF, V0 nach UL 94
Kontaktstift	CuZn, unternickelt und verzinnt

3. Mechanische Daten

Kontaktierung mit	Steckverbindern 2,5 MBX, 3114/3111, Kurzschlussbrücken 2,54 MKB

4. Elektrische Daten (bei T_U 20 °C)

Bemessungsstrom	5 A bei T_U 60 °C
Bemessungsspannung[3]	160 V AC
Isolierstoffgruppe[3]	IIIa (IEC)/2 (UL) (CTI ≥ 250)
Kriechstrecke	1,9 mm
Luftstrecke	1,9 mm
Isolationswiderstand	> 1 GΩ

[1] obere Grenztemperatur (Kontaktträger) RTI (elektr.) der UL Yellow Card
[2] Bauteil glühdrahtbeständig (GWT 750 °C), Prüfung nach IEC 60695-2-11, Beurteilung nach IEC 60335-1 (Flamme < 2 s)
[3] nach IEC 60664/DIN EN 60664, CTI-UL-Klassifizierung nach ANSI/UL 746A

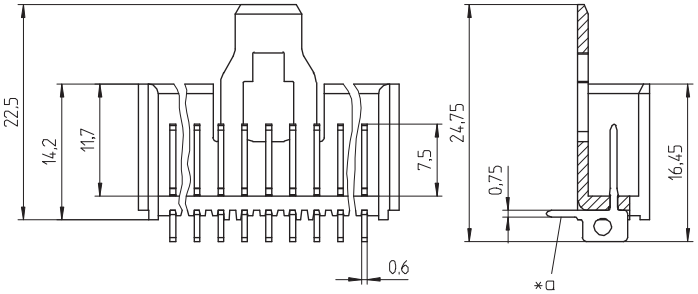

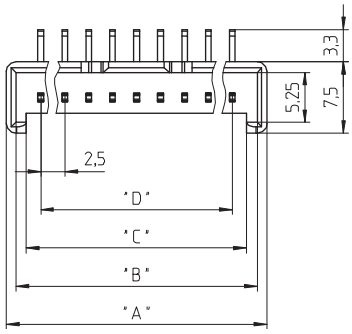

*a für Leiterplattenbohrung Ø 1 mm
for bore hole in printed circuit board Ø 1 mm
pour perçage de carte imprimée Ø 1 mm

*b Lochbild in der Leiterplatte von der Lötseite gesehen
printed circuit board layout, solder side view
perçage de carte imprimée, vue du côté à souder

*c 2-polige Verbindung mit Crimpsteckverbinder 3114/3111 nur mit Sonderausführung **2,5 MSFW... 02 (3114)**
2 pole connection with crimp connector 3114/3111 only with special version **2,5 MSFW... 02 (3114)**
connexion avec connecteur à sertissage 3114/3111 à 2 pôles exclusivement avec version speciale **2,5 MSFW... 02 (3114)**

2,5 MSFW

Minimodul™ pin header, angular, with locking latch, solder contacts single row

1. Temperature range -40 °C/+120 °C[1]

2. Materials

Insulating body[2]	PA GF, V0 according to UL 94
Contact pin	CuZn, pre-nickeled and tinned

3. Mechanical data

Mating with	connectors 2,5 MBX, 3114/3111, shorting links 2,54 MKB

4. Electrical data (at T_{amb} 20 °C)

Rated current	5 A at T_{amb} 60 °C
Rated voltage[3]	160 V AC
Material group[3]	IIIa (IEC)/2 (UL) (CTI ≥ 250)
Creepage distance	1.9 mm
Clearance	1.9 mm
Insulation resistance	> 1 GΩ

[1] upper limit temperature (insulating body) RTI (electr.) acc. to UL Yellow Card
[2] component glow wire resistant (GWT 750 °C), testing acc. to IEC 60695-2-11, assessment acc. to IEC 60335-1 (flame < 2 s)
[3] acc. to IEC 60664/DIN EN 60664, CTI UL classification acc. to ANSI/UL 746A

2,5 MSFW

Réglette à broches Minimodul™, angulaire, avec languette de verrouillage, contacts à souder sur une rangée

1. Température d'utilisation -40 °C/+120 °C[1]

2. Matériaux

Corps isolant[2]	PA GF, V0 suivant UL 94
Contact à broche	CuZn, sous-nickelé et étamé

3. Caractéristiques mécaniques

Raccordement avec	connecteurs 2,5 MBX, 3114/3111, pontets de court-circuit 2,54 MKB

4. Caractéristiques électriques (à T_{amb} 20 °C)

Courant assigné	5 A à T_{amb} 60 °C
Tension assignée[3]	160 V AC
Groupe de matériau[3]	IIIa (IEC)/2 (UL) (CTI ≥ 250)
Distance d'isolement	1,9 mm
Ligne de fuite	1,9 mm
Résistance d'isolement	> 1 GΩ

[1] température limite supérieure (corps isolant) RTI (électr.) suivant UL Yellow Card
[2] composant résistant à fil incandescant (GWT 750 °C), essai suivant CEI 60695-2-11, évaluation suivant CEI 60335-1 (flamme < 2 s)
[3] suivant CEI 60664/DIN EN 60664, classification CTI UL suivant ANSI/UL 746A

Bestellbezeichnung Designation Désignation	Polzahl Poles Pôles	Verpackungseinheit Package unit Unité d'emballage	Abmessungen Dimensions Dimensions			
			A (mm)	B (mm)	C (mm)	D (mm)
2,5 MSFW 02 (3114)	*c 2	250	7,9	5,9	4,3	2,5
2,5 MSFW 02	2	250	9,7	7,7	5,5	2,5
2,5 MSFW 03	3	250	12,2	10,2	8,0	5,0
2,5 MSFW 04	4	250	14,7	12,7	10,5	7,5
2,5 MSFW 05	5	250	17,2	15,2	13,0	10,0
2,5 MSFW 06	6	250	19,7	17,7	15,5	12,5
2,5 MSFW 07	7	250	22,2	20,2	18,0	15,0
2,5 MSFW 08	8	250	24,7	22,7	20,5	17,5
2,5 MSFW 09	9	250	27,2	25,2	23,0	20,0
2,5 MSFW 10	10	250	29,7	27,7	25,5	22,5
2,5 MSFW 11	11	250	32,2	30,2	28,0	25,0
2,5 MSFW 12	12	250	34,7	32,7	30,5	27,5
2,5 MSFW 13	13	250	37,2	35,2	33,0	30,0
2,5 MSFW 14	14	250	39,7	37,7	35,5	32,5
2,5 MSFW 15	15	250	42,2	40,2	38,0	35,0
2,5 MSFW 16	16	250	44,7	42,7	40,5	37,5
2,5 MSFW 17	17	250	47,2	45,2	43,0	40,0
2,5 MSFW 18	18	250	49,7	47,7	45,5	42,5
2,5 MSFW 19	19	200	52,2	50,2	48,0	45,0
2,5 MSFW 20	20	200	54,7	52,7	50,5	47,5

Verpackung: lose im Karton
Packaging: in bulk, in a cardboard box
Emballage: en vrac, dans un carton

Lumberg
passion for connections

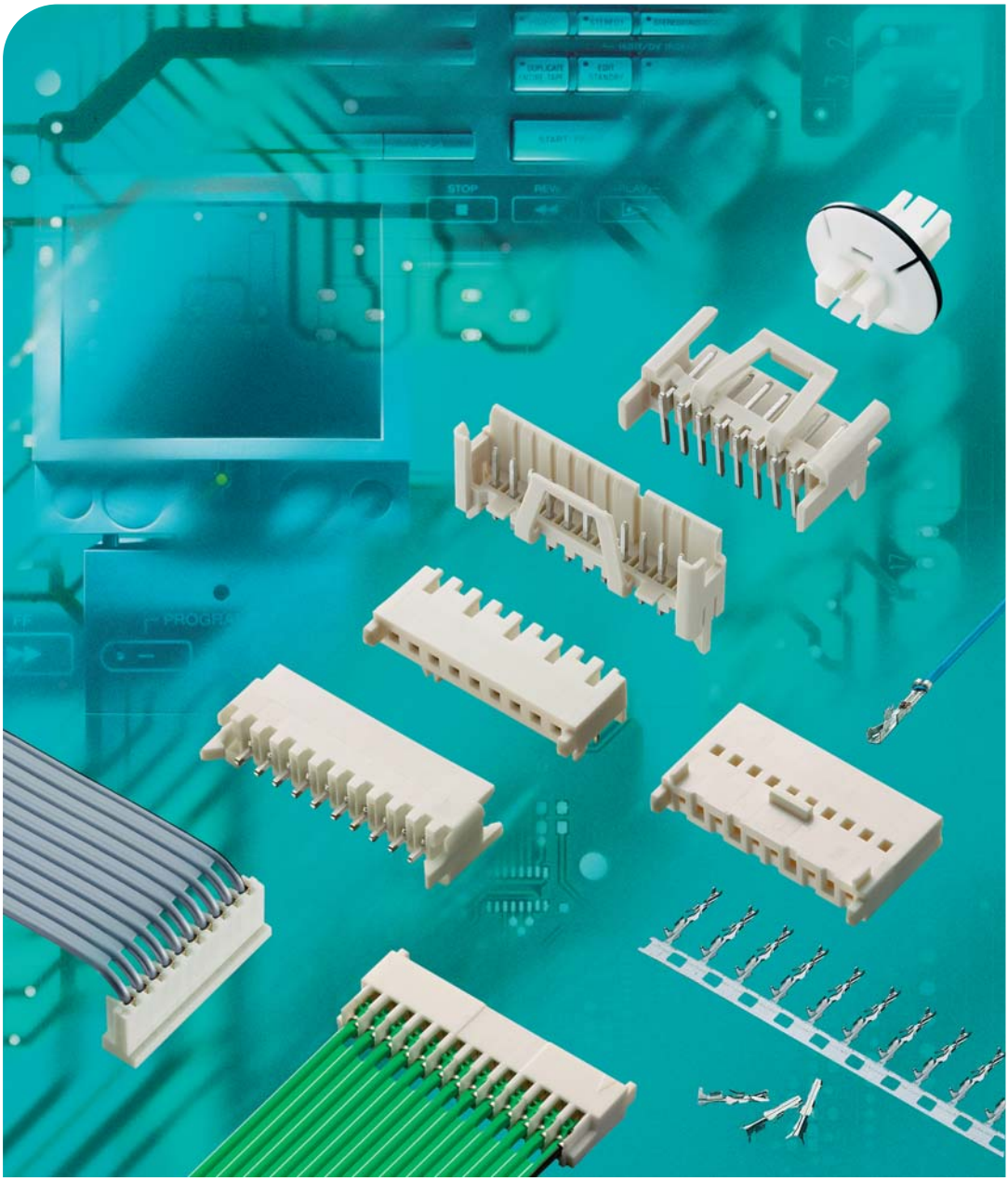

38

Multimodul™-Steckverbinder Raster 2,5 mm

Multimodul™ connectors pitch 2.5 mm

Connecteurs Multimodul™ pas 2,5 mm





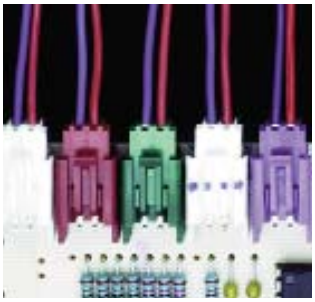



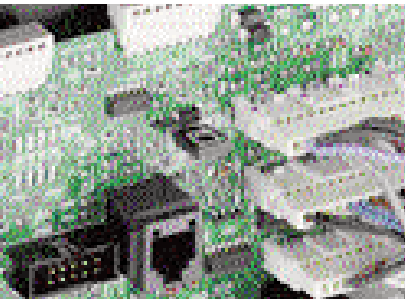

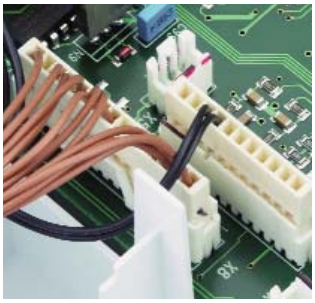

Steckverbindersystem Multimodul™
- für Kabel-Karte- und Karte-Karte-Verbindungen
- automatisierte Konfektionierung von Flachbandkabeln und Einzelleitern in Schneidklemm- und Crimptechnik
- für Signal- und Kleinlastströme bis 3 A
- Steck- und Einlötverbinder mit Isolationscrimp als Zugentlastung
- Raster 2,5 mm (0,098")
- mit Verriegelung und Kodiermöglichkeit

Multimodul™ connector system
- for cable-to-board and board-to-board connections
- automated harnessing of flat cables and single leads with insulation displacement and crimp technology
- for signal and low load currents up to 3 A
- plugs and solder-in connectors with insulation crimps as strain relief
- pitch 2.5 mm (.098")
- with locking and keying features

Système de connecteurs Multimodul™
- pour connexions câble-à-carte et carte-à-carte
- confectionnement automatisé de câbles plats et fils individuels en technologies de déplacement d'isolant et de sertissage
- pour les courrants de signaux et de petites charges jusqu'à 3 A
- les connecteurs enfichables et à souder avec sertissage à l'isolement pour le décharge de traction
- pas 2,5 mm (0,098")
- avec verrouillage et possibilité de codage

Anwendungsbeispiele aus der **Hausgerätetechnik** und der **Unterhaltungselektronik** sowie der **Mess-** und **Steuerungstechnik**

Examples of **household appliance** and **consumer electronics** applications as well as **control engineering**

Exemples d'applications **électroménagères** et de l'**électronique de loisir**, la **régulation et commande**

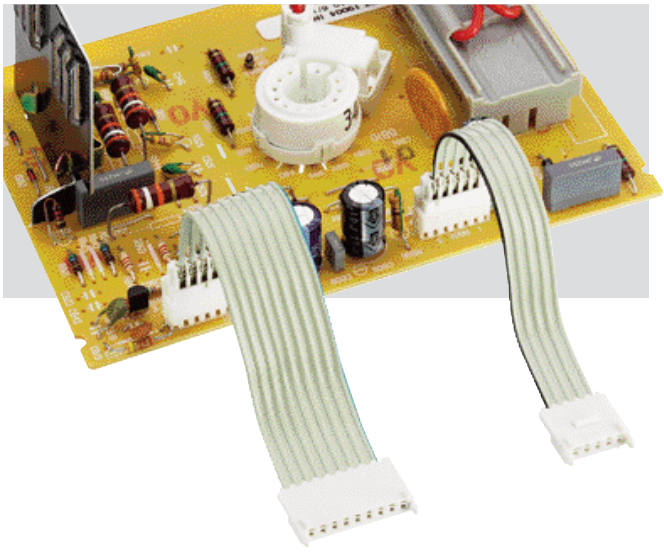

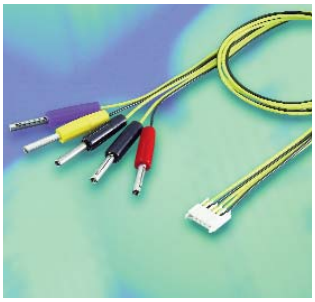



Übersicht – Multimodul™-Steckverbinder, Raster 2,5 mm
Overview – Multimodul™ connectors, pitch 2.5 mm
Vue d'ensemble – Connecteurs Multimodul™, pas 2,5 mm

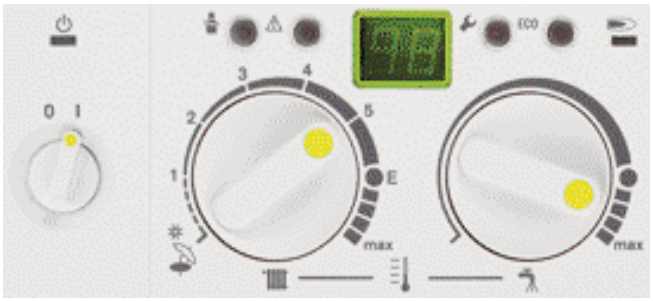

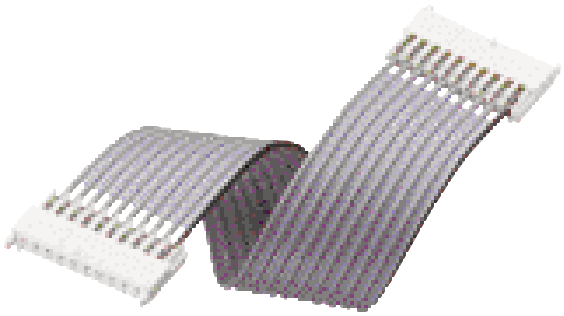

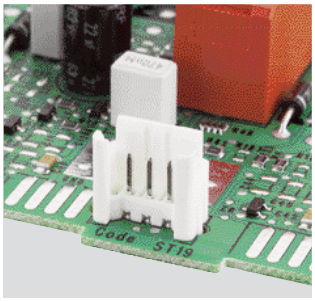

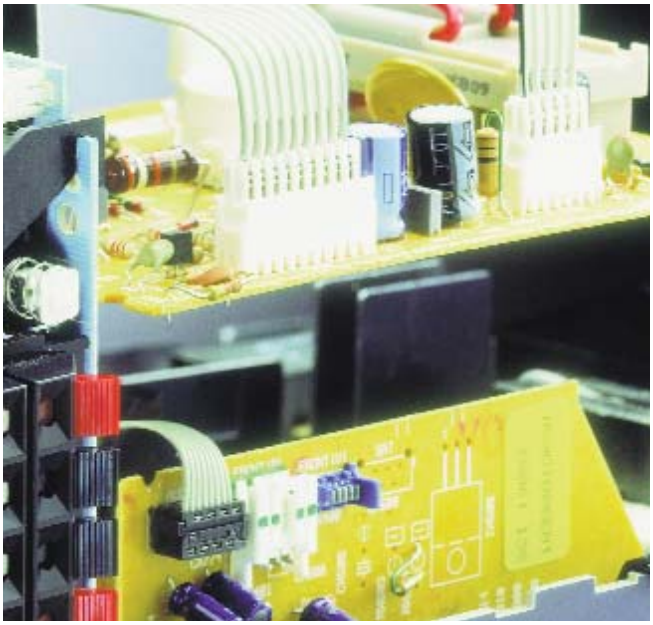



Anwendungsbeispiele aus der **Unterhaltungselektronik** und der **Heizungstechnik**

Examples of **consumer electronics** and **heating technology** applications

Exemples d'applications de l'**électronique de loisir** et de la **technologie de chauffage**

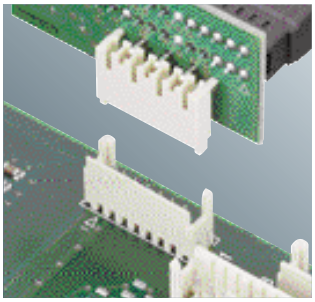



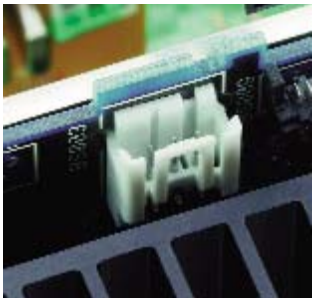



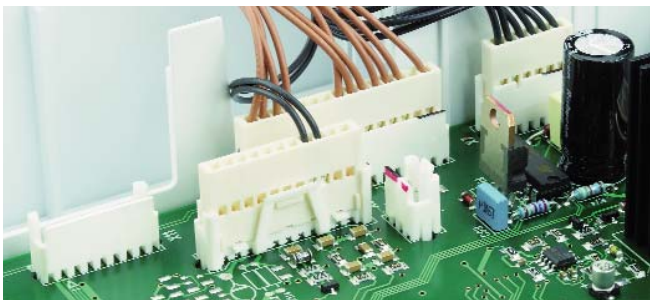

Lumberg
passion for connections

Kodierung der Multimodul™-Steckverbinder
Keying of Multimodul™ connectors
Codage des connecteurs Multimodul™

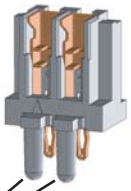

Positionierzapfen
positioning pegs
goujons de positionnement

Multimodul™-Einlötverbinder werden über Positionierzapfen kodiert, für die entsprechende Bohrungen in der Leiterplatte erforderlich sind.

Multimodul™ solder-in connectors are keyed by positioning pegs that require corresponding holes in the printed circuit board.

Les connecteurs à souder Multimodul™ sont codés par des goujons de positionnement qui demandent des perçages correspondants dans la carte imprimée.

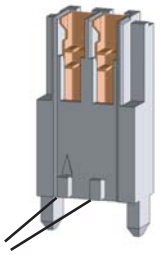

Kodiernasen
keying noses
plots de codage

Multimodul™-Steckverbinder werden über Kodiernasen kodiert. Die Stiftleisten haben entsprechende Nuten.

Zusätzlich werden Farbmarkierungen angebracht.

Pluggable Multimodul™ connectors are keyed by keying noses. The pin headers have corresponding grooves.

In addition, color markings are applied.

Les connecteurs enfichables Multimodul™ sont codés par des plots de codage. Les réglettes à broches sont munies de rainures correspondants.

Des marquages colorés sont placés supplémentairement.

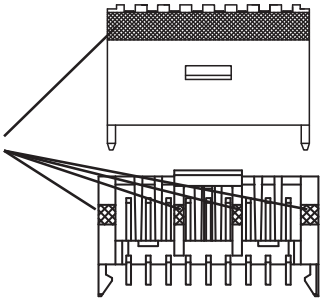

Farbmarkierung
color marking
bande de marquage colorée

Eine Auswahl von Kodiervorschlägen finden Sie im Internet unter **www.lumberg.com**.

A selection of proposed keyings can be found on the Internet at **www.lumberg.com**.

Vous trouvez une sélection de codages proposées sur Internet à l'adresse **www.lumberg.com**.



Typische Anwendungssituationen in der Konsumelektronik

Typical applications in consumer electronic products

Applications typiques en électronique grand public

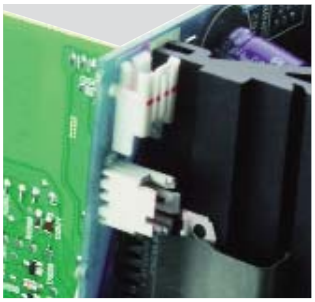



Anwendung in Photovoltaik-Wechselrichtern

Application in photovoltaic inverters

Application dans des inverseurs pour la photovoltaique



Bitte beachten! Um die sichere Funktion der Steckverbinder zu gewährleisten, müssen sie nach **Lumberg-Verarbeitungsanweisung** konfektioniert werden. Beachten Sie hierzu auch unseren separaten Katalog „Werkzeuge und Verarbeitungsmaschinen" für Schneidklemm- und Crimptechnologie.

Please notice! In order to assure safe function of the connectors they must be processed according to **Lumberg harnessing instructions**. Please also note our separate catalogue "Tools and harnessing machines" for insulation displacement and crimp technology.

Veuillez observer s.v.p.! Pour assurer la fonction sûre des connecteurs il faut qu'ils soient confectionnés suivant les **instructions de confectionnement de Lumberg**. Veuillez aussi consulter notre catalogue particulier „Outillage et machines de confectionnement" pour les technologies de déplacement d'isolant et de sertissage.

Übersicht – Multimodul™-Steckverbinder, Raster 2,5 mm
Overview – Multimodul™ connectors, pitch 2.5 mm
Vue d'ensemble – Connecteurs Multimodul™, pas 2,5 mm

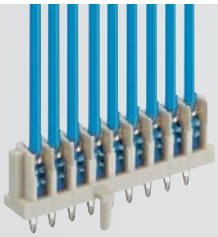

3810

Multimodul™-Einlötverbinder, in Schneidklemmtechnik (SKT)

Multimodul™ solder-in connector, insulation displacement technology (IDT)

Connecteurs à souder Multimodul™, technologie de déplacement d'isolant

Seite page 6.6



3820 - 3821

Multimodul™-Steckverbinder für indirektes Stecken, in Schneidklemmtechnik (SKT)

Multimodul™ connector for indirect mating, insulation displacement technology (IDT)

Connecteur Multimodul™ pour enfichage indirect, technologie de déplacement d'isolant

Seite page 6.8

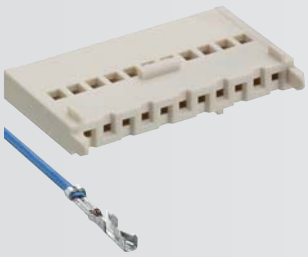

3823

Multimodul™-Leergehäuse zur Aufnahme von Crimpkontakten, für indirektes Stecken

Empty Multimodul™ housing for reception of crimp contacts, for indirect mating

Boîtier vide Multimodul™ pour reception de contacts à sertir, pour enfichage indirect

Seite page 6.10

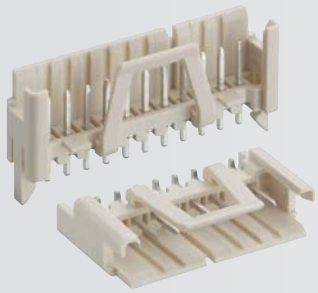

3850 - 3851 - 3852 - 3853 - 3854 - 3855

Multimodul™-Stiftleisten, stehend und abgewinkelt, mit und ohne Verriegelungslaschen

Multimodul™ pin headers, upright and angular, with and without locking latches

Réglettes à broches Multimodul™, droites et angulaires, avec et sans languettes de verrouillage

Seite page 6.14



3800 - 3801

Multimodul™-Buchsenleisten, abgewinkelt

Multimodul™ socket boards, angular

Réglettes à prises femelles Multimodul™, angulaires

Seite page 6.20



8385

Multimodul™-Doppelstiftleiste als Durchführungsstecker, mit Verriegelungslaschen und Dichtung

Double Multimodul™ pin header as feed-through connector, with locking latches and gasket

Réglette à broches double Multimodul™ comme connecteur traversant de paroi, avec languettes de verrouillage et joint d'étanchéité

Seite page 6.22

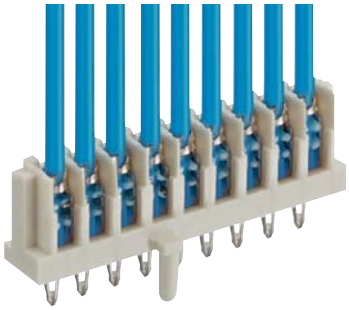

3810

Multimodul™-Einlötverbinder, in Schneidklemmtechnik (SKT), mit Isolationscrimp als Zugentlastung und Positionierzapfen

1. Temperaturbereich -40 °C/+120 °C

2. Werkstoffe

Kontaktträger[1]	PA GF, V0 nach UL 94
Kontaktfeder	CuSn, verzinnt

3. Mechanische Daten

Anschließbare Leiter Schneidklemmbereich

Querschnitt	0,2–0,22 mm²

Freigegebene Leitungen im Internet unter www.lumberg.com
Kodiervorschläge im Internet unter www.lumberg.com

4. Elektrische Daten (bei T_U 25 °C)

Bemessungsstrom	3 A
Bemessungsspannung[2]	63 V AC
Isolierstoffgruppe[2]	IIIa (CTI ≥ 250)
Kriechstrecke	≥ 2,0 mm[5]
Luftstrecke	≥ 2,0 mm[5]
Isolationswiderstand	> 1 GΩ

[1] Bauteil glühdrahtbeständig (GWT 750 °C), Prüfung nach IEC 60695-2-11, Beurteilung nach IEC 60335-1 (Flamme < 2 s)
[2] nach DIN EN 60664/IEC 60664

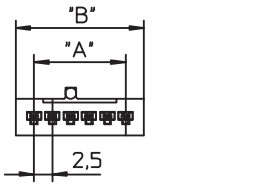

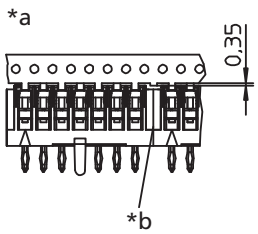

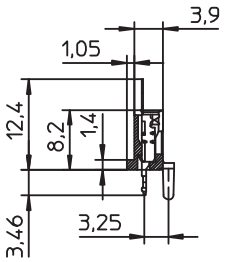

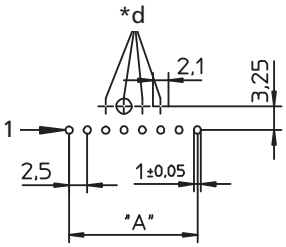

*c

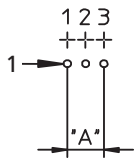



*e

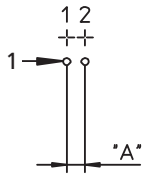



*f



*a Lieferung auf Haltestreifen
delivery on holding strap
livraison à barrette de maintien

*b keine Kontaktfeder zwischen den Verbindern
no contact spring between connectors
pas de ressort de contact entre connecteurs

*c Lochbilder in der Leiterplate, von der Lötseite gesehen
printed circuit board layout, solder side view
modèle de la carte imprimée, vue du côté à souder

*d mögliche Kodierpositionen, ab 4-polig
possible keying positions, from 4 poles on
positions de codage possibles, à partir de 4 pôles

*e 3-polig
3 poles
3 pôles

*f 2-polig
2 poles
2 pôles

3810

Multimodul™ solder-in connector, insulation displacement technology (IDT), with insulator crimp as strain relief and positioning peg

1. Temperature range -40 °C/+120 °C

2. Materials

Insulating body[1]	PA GF, V0 according to UL 94
Contact spring	CuSn, tinned

3. Mechanical data

Connectable conductors insulation displacement terminal

Section	0,2–0,22 mm²

Approved cables on the Internet site www.lumberg.com
Proposed keyings on the Internet site www.lumberg.com

4. Electrical data (at T_{amb} 25 °C)

Rated current	3 A
Rated voltage[2]	63 V AC
Material group[2]	IIIa (CTI ≥ 250)
Creepage distance	≥ 2.0 mm[5]
Clearance	≥ 2.0 mm[5]
Insulation resistance	> 1 GΩ

[1] component glow wire resistant (GWT 750 °C), testing acc. to IEC 60695-2-11, assessment acc. to IEC 60335-1 (flame < 2 s)
[2] according to DIN EN 60664/IEC 60664

3810

Connecteur à souder Multimodul™, technologie de déplacement d'isolant, avec sertissage de l'isolement anti-traction et goujon de positionnement

1. Température d'utilisation -40 °C/+120 °C

2. Matériaux

Corps isolant[1]	PA GF, V0 suivant UL 94
Ressort de contact	CuSn, étamé

3. Caractéristiques mécaniques

Conducteurs raccordables à déplacement d'isolant

Section	0,2–0,22 mm²

Câbles approuvés sur Internet à l'adresse www.lumberg.com
Codages proposés sur Internet à l'adresse www.lumberg.com

4. Caractéristiques électriques (à T_{amb} 25 °C)

Courant assigné	3 A
Tension assignée[2]	63 V AC
Groupe de matérau[2]	IIIa (CTI ≥ 250)
Distance d'isolement	≥ 2,0 mm[5]
Ligne de fuite	≥ 2,0 mm[5]
Résistance d'isolement	> 1 GΩ

[1] composant résistant à fil incandescant (GWT 750 °C), essai suivant CEI 60695-2-11, évaluation suivant CEI 60335-1 (flamme < 2 s)
[2] suivant DIN EN 60664/CEI 60664

Bestellbezeichnung* Designation* Désignation*	Polzahl Poles Pôles	Verpackungseinheit Package unit Unité d'emballage	Abmessungen Dimensions Dimensions A (mm)	B (mm)
3810 02	**2**	**7500**	**2,5**	**7,5**
3810 03	**3**	**6000**	**5,0**	**10,0**
3810 04	**4**	**4500**	**7,5**	**12,5**
3810 05	**5**	**3750**	**10,0**	**15,0**
3810 06	**6**	**3000**	**12,5**	**17,5**
3810 07	**7**	**3000**	**15,0**	**20,0**
3810 08	**8**	**2250**	**17,5**	**22,5**
3810 09	**9**	**2250**	**20,0**	**25,0**
3810 10	**10**	**2250**	**22,5**	**27,5**
3810 11	**11**	**1500**	**25,0**	**30,0**
3810 12	**12**	**1500**	**27,5**	**32,5**
3810 13	**13**	**1500**	**30,0**	**35,0**
3810 14	**14**	**1500**	**32,5**	**37,5**
3810 15	**15**	**1500**	**35,0**	**40,0**
3810 16	**16**	**750**	**37,5**	**42,5**
3810 17	**17**	**750**	**40,0**	**45,0**
3810 18	**18**	**750**	**42,5**	**47,5**
3810 19	**19**	**750**	**45,0**	**50,0**
3810 20	**20**	**750**	**47,5**	**52,5**

* Die Bestellbezeichnung ist um weitere Angaben (z.B. Kodierung) zu ergänzen, siehe Umschlaginnenseite, Seite 6.4 und Internet www.lumberg.com.
Designation to be completed by further details (e.g. keying), see inner cover, page 6.4 and Internet site www.lumberg.com.
Ajouter d'autres spécifications (par exemple codage) à la désignation, voir côté intérieur de la couverture, page 6.4 et site Internet www.lumberg.com.

Verpackung: auf Haltestreifen, in Folientaschenband, im Karton
Packaging: on a holding strap, in a foil bag strap, in a cardboard box
Emballage: à barrette de maintien, dans une bande à poches en feuille, dans un carton

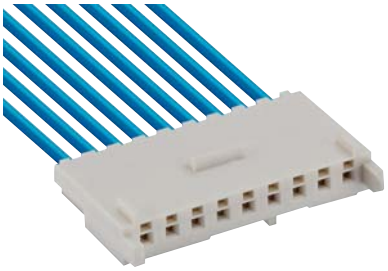

3820
3821

Multimodul™-Steckverbinder für indirektes Stecken, in Schneidklemmtechnik (SKT), mit Isolationscrimp als Zugentlastung

1. Temperaturbereich -40 °C/+120 °C

2. Werkstoffe

Kontaktträger 3820 ... 00	PBT GF, V0 nach UL 94
Kontaktträger 3820 ... 30[1]	PA GF, V0 nach UL 94 (> 10-polig in PA in Vorbereitung)
Kontaktfeder	CuSn, verzinnt

3. Mechanische Daten

Steckkraft/Kontakt[2]	≤ 4,0 N
Ziehkraft/Kontakt[2]	≥ 0,5 N
Kontaktierung mit	Stiftleisten 385..., 8385
Anschließbare Leiter Schneidklemmbereich	
Querschnitt Massivleiter 3820	0,2 mm²
Querschnitt Litzenleiter 3820	0,22 mm²
Querschnitt 3821 (auf Anfrage)	0,34 mm²

Freigegebene Leitungen im Internet unter www.lumberg.com
Kodiervorschläge im Internet unter www.lumberg.com

4. Elektrische Daten (bei T_U 25 °C)

Bemessungsstrom	3 A
Bemessungsspannung[3]	200 V AC bei Verschmutzungsgrad 2 63 V AC bei Verschmutzungsgrad 3
Isolierstoffgruppe 3820 ... 00[3]	IIIa (CTI ≥ 175)
Isolierstoffgruppe 3820 ... 30[3]	IIIa (CTI ≥ 250)
Kriechstrecke	≥ 2,0 mm
Luftstrecke	≥ 2,0 mm
Isolationswiderstand	> 1 GΩ

[1] Bauteil glühdrahtbeständig (GWT 750 °C), Prüfung nach IEC 60695-2-11, Beurteilung nach IEC 60335-1 (Flamme < 2 s)
[2] gemessen mit einem polierten Stahlstift, Nennmaß 0,65 mm
[3] nach DIN EN 60664/IEC 60664

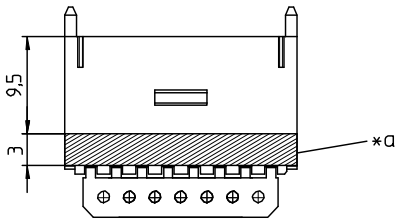

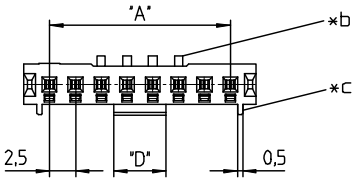

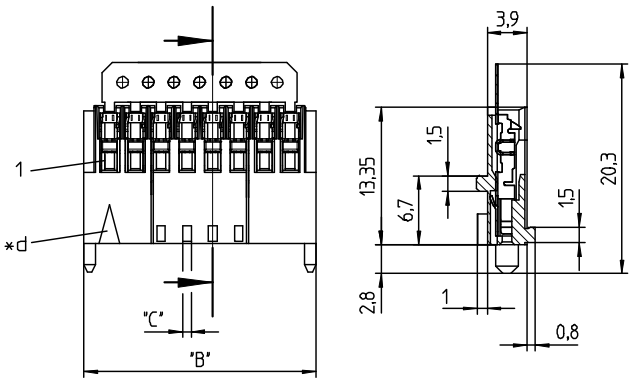

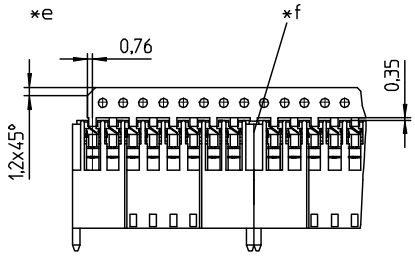



*a Farbkodierstreifen
colour keying strip
bande de codage en couleur

*b Kodiernase
keying nose
ergot de codage

*c Führungsrippe
guide rib
nervure de guidage

*d Markierung Kontakt 1
marking contact 1
marquage contact 1

*e Lieferung auf Haltestreifen
delivery on holding strap
livraison à barrette de maintien

*f keine Kontaktfeder zwischen den Verbindern
no contact spring between connectors
pas de ressort de contact entre connecteurs

3820
3821

Multimodul™ connector for indirect mating, insulation displacement technology (IDT), with insulator crimp as strain relief

1. Temperature range -40 °C/+120 °C

2. Materials

Insulating body 3820 ... 00	PBT GF, V0 according to UL 94
Insulating body 3820 ... 30[1]	PA GF, V0 according to UL 94 (> 10 poles in PA under preparation)
Contact spring	CuSn, tinned

3. Mechanical data

Insertion force/contact[2]	≤ 4,0 N
Withdrawal force/contact[2]	≥ 0,5 N
Mating with	pin headers 385..., 8385
Connectable conductors insulation displacement terminal	
Section solid wire 3820	0.2 mm²
Section stranded wire 3820	0.22 mm²
Section 3821 (on request)	0.34 mm²

Approved cables on the Internet site www.lumberg.com
Proposed keyings on the Internet site www.lumberg.com

4. Electrical data (at T_{amb} 25 °C)

Rated current	3 A
Rated voltage[3]	200 V AC at pollution degree 2 63 V AC at pollution degree 3
Material group 3820 ... 00[3]	IIIa (CTI ≥ 175)
Material group 3820 ... 30[3]	IIIa (CTI ≥ 250)
Creepage distance	≥ 2.0 mm
Clearance	≥ 2.0 mm
Insulation resistance	> 1 GΩ

[1] component glow wire resistant (GWT 750 °C), testing acc. to IEC 60695-2-11, assessment acc. to IEC 60335-1 (flame < 2 s)
[2] measured with a polished steel pin, nominal thickness 0.65 mm
[3] according to DIN EN 60664/IEC 60664

3820
3821

Connecteur Multimodul™ pour enfichage indirect, technologie de déplacement d'isolant, avec sertissage de l'isolement anti-traction

1. Température d'utilisation -40 °C/+120 °C

2. Matériaux

Corps isolant 3820 ... 00	PBT GF, V0 suivant UL 94
Corps isolant 3820 ... 30[1]	PA GF, V0 suivant UL 94 (> 10 pôles en PA en preparation)
Ressort de contact	CuSn, étamé

3. Caractéristiques mécaniques

Force d'insertion/contact[2]	≤ 4,0 N
Force de séparation/contact[2]	≥ 0,5 N
Raccordement avec	réglettes à broches 385..., 8385
Conducteurs raccordables à déplacement d'isolant	
Section fil monobrin 3820	0,2 mm²
Section fil multibrin 3820	0,22 mm²
Section 3821 (sur demande)	0,34 mm²

Câbles approuvés sur Internet à l'adresse www.lumberg.com
Codages proposés sur Internet à l'adresse www.lumberg.com

4. Caractéristiques électriques (à T_{amb} 25 °C)

Courant assigné	3 A
Tension assignée[3]	200 V AC à degré de pollution 2 63 V AC à degré de pollution 3
Groupe de matérau 3820 ... 00[3]	IIIa (CTI ≥ 175)
Groupe de matérau 3820 ... 30[3]	IIIa (CTI ≥ 250)
Distance d'isolement	≥ 2,0 mm
Ligne de fuite	≥ 2,0 mm
Résistance d'isolement	> 1 GΩ

[1] composant résistant à fil incandescant (GWT 750 °C), essai suivant CEI 60695-2-11, évaluation suivant CEI 60335-1 (flamme < 2 s)
[2] mesurée avec une tige d'acier poli, épaisseur nominale 0,65 mm
[3] suivant DIN EN 60664/CEI 60664

Bestellbezeichnung* Designation* Désignation*		Polzahl Poles Pôles	Verpackungseinheit Package unit Unité d'emballage	Abmessungen Dimensions Dimensions			
				A (mm)	B (mm)	C (mm)	D (mm)
3820 02	3821 02	2	7500	2,5	7,5	1,3	1,2
3820 03	3821 03	3	6000	5,0	10,0	1,3	3,15
3820 04	3821 04	4	4500	7,5	12,5	0,8	5,
3820 05	3821 05	5	3750	10,0	15,0	0,8	5,0
3820 06	3821 06	6	3000	12,5	17,5	0,8	5,0
3820 07	3821 07	7	3000	15,0	20,0	0,8	5,0
3820 08	3821 08	8	2250	17,5	22,5	0,8	5,0
3820 09	3821 09	9	2250	20,0	25,0	0,8	5,0
3820 10	3821 10	10	2250	22,5	27,5	0,8	5,0
3820 11	3821 11	11	1500	25,0	30,0	0,8	5,0
3820 12	3821 12	12	1500	27,5	32,5	0,8	5,0
3820 13	3821 13	13	1500	30,0	35,0	0,8	5,0
3820 14	3821 14	14	1500	32,5	37,5	0,8	5,0
3820 15	3821 15	15	1500	35,0	40,0	0,8	5,0
3820 16	3821 16	16	750	37,5	42,5	0,8	5,0
3820 17	3821 17	17	750	40,0	45,0	0,8	5,0
3820 18	3821 18	18	750	42,5	47,5	0,8	5,0
3820 19	3821 19	19	750	45,0	50,0	0,8	5,0
3820 20	3821 20	20	750	47,5	52,5	0,8	5,0

* Die Bestellbezeichnung ist um weitere Angaben (z.B. Kodierung) zu ergänzen, siehe Umschlaginnenseite, Seite 6.4 und Internet www.lumberg.com.
Designation to be completed by further details (e.g. keying), see inner cover, page 6.4 and Internet site www.lumberg.com.
Ajouter d'autres spécifications (par exemple codage) à la désignation, voir côté intérieur de la couverture, page 6.4 et site Internet www.lumberg.com.

Verpackung: auf Haltestreifen, in Folientaschenband, im Karton
Packaging: on a holding strap, in a foil bag strap, in a cardboard box
Emballage: à barrette de maintien, dans une bande à poches en feuille, dans un carton

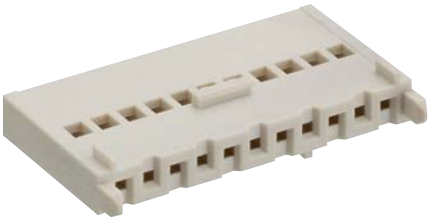

3823

Multimodul™-Leergehäuse zur Aufnahme von Crimpkontakten, für indirektes Stecken

1. Temperaturbereich

3823 ... 00	-25 °C/+120 °C
3823 ... 30[1]	-40 °C/+120 °C

2. Werkstoffe

Kontaktträger 3823 ... 00	PBT, V0 nach UL 94
Kontaktträger 3823 ... 30[1]	PA GF, V0 nach UL 94

3. Mechanische Daten[2]

Passender Kontakt	Crimpkontakt 3111
Kontaktierung mit	Stiftleisten 385..., 8385
Kodiervorschläge im Internet unter	www.lumberg.com

4. Elektrische Daten[2]

Bemessungsspannung[3]	125 V AC[4] 250 V AC[5]
Isolierstoffgruppe[3]	IIIa (CTI ≥ 250)
Kriechstrecke	≥ 1,5 mm[4] ≥ 4,0 mm[5]
Luftstrecke	≥ 1,5 mm[4] ≥ 4,0 mm[5]
Isolationswiderstand	> 1 GΩ

1 Bauteil glühdrahtbeständig (GWT 750 °C), Prüfung nach IEC 60695-2-11, Beurteilung nach IEC 60335-1 (Flamme < 2 s)
2 weitere Angaben siehe 3111
3 nach DIN EN 60664/IEC 60664
4 jede Kammer bestückt
5 jede zweite Kammer bestückt

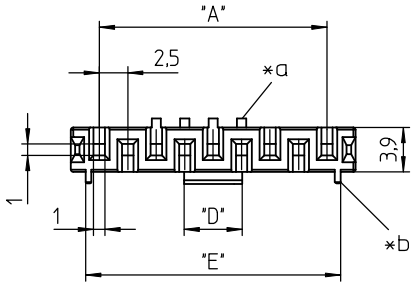

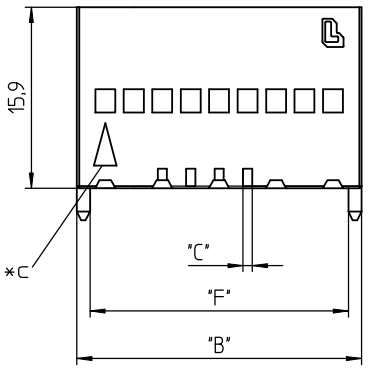

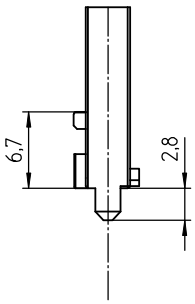

*a Kodiernase
keying nose
ergot de codage

*b Führungsrippe
guide rib
arête de guidage

3823

Empty Multimodul™ housing for reception of crimp contacts, for indirect mating

1. Temperature range

3823 ... 00	-25 °C/+120 °C
3823 ... 30[1]	-40 °C/+120 °C

2. Materials

Insulating body 3823 ... 00	PBT, V0 according to UL 94
Insulating body 3823 ... 30[1]	PA GF, V0 according to UL 94

3. Mechanical data[2]

Suitable contact	crimp contact 3111
Mating with	pin headers 385..., 8385

Proposed keyings on the Internet site www.lumberg.com

4. Electrical data[2]

Rated voltage[3]	125 V AC[4] 250 V AC[5]
Material group[3]	IIIa (CTI ≥ 250)
Creepage distance	≥ 1.5 mm[4] ≥ 4.0 mm[5]
Clearance	≥ 1.5 mm[4] ≥ 4.0 mm[5]
Insulation resistance	> 1 GΩ

1 component glow wire resistant (GWT 750 °C), testing acc. to IEC 60695-2-11, assessment acc. to IEC 60335-1 (flame < 2 s)
2 further data see 3111
3 according to DIN EN 60664/IEC 60664
4 every chamber equipped
5 every second chamber equipped

3823

Boîtier vide Multimodul™ pour reception de contacts à sertir, pour enfichage indirect

1. Température d'utilisation

3823 ... 00	-25 °C/+120 °C
3823 ... 30[1]	-40 °C/+120 °C

2. Matériaux

Corps isolant 3823 ... 00	PBT, V0 suivant UL 94
Corps isolant 3823 ... 30[1]	PA GF, V0 suivant UL 94

3. Caractéristiques mécaniques[2]

Contact assorti	contact à sertir 3111
Raccordement avec	réglettes à broches 385..., 8385

Codages proposés sur Internet à l'adresse www.lumberg.com

4. Caractéristiques électriques[2]

Tension assignée[3]	125 V AC[4] 250 V AC[5]
Groupe de matérau[3]	IIIa (CTI ≥ 250)
Distance d'isolement	≥ 1,5 mm [4] ≥ 4,0 mm [5]
Ligne de fuite	≥ 1,5 mm [4] ≥ 4,0 mm [5]
Résistance d'isolement	> 1 GΩ

1 composant résistant à fil incandescant (GWT 750 °C), essai suivant CEI 60695-2-11, évaluation suivant CEI 60335-1 (flamme < 2 s)
2 autres caractéristiques voir 3111
3 suivant DIN EN 60664/CEI 60664
4 chaque cage équipée
5 tout les deux cages équipées

Bestellbezeichnung* Designation* Désignation*	Polzahl Poles Pôles	Verpackungseinheit Package unit Unité d'emballage	Abmessungen Dimensions Dimensions					
			A (mm)	B (mm)	C (mm)	D (mm)	E (mm)	F (mm)
3823 02	2	250	2,5	5,2	1,2	5,2	7,5	1,3
3823 03	3	250	5,0	7,7	3,2	7,7	10,0	1,3
3823 04	4	250	7,5	10,2	5,1	10,2	12,5	0,8
3823 05	5	250	10,0	12,4	5,1	12,7	15,0	0,8
3823 06	6	250	12,5	14,9	5,1	15,2	17,5	0,8
3823 07	7	250	15,0	17,4	5,1	17,7	20,0	0,8
3823 08	8	250	17,5	19,9	5,1	20,2	22,5	0,8
3823 09	9	250	20,0	22,4	5,1	22,7	25,0	0,8
3823 10	10	250	22,5	24,9	5,1	25,2	27,5	0,8
3823 11	11	250	25,0	27,4	5,1	27,7	30,0	0,8
3823 12	12	250	27,5	29,9	5,1	30,2	32,5	0,8
3823 13	13	250	30,0	32,4	5,1	32,7	35,0	0,8
3823 14	14	250	32,5	34,9	5,1	35,2	37,5	0,8
3823 15	15	250	35,0	37,4	5,1	37,7	40,0	0,8
3823 16	16	250	37,5	39,9	5,1	40,2	42,5	0,8
3823 17	17	250	40,0	42,4	5,1	42,7	45,0	0,8
3823 18	18	250	42,5	44,9	5,1	45,2	47,5	0,8
3823 19	19	250	45,0	47,4	5,1	47,7	50,0	0,8
3823 20	20	250	47,5	49,9	5,1	50,2	52,5	0,8

* Die Bestellbezeichnung ist um weitere Angaben (z.B. Kodierung) zu ergänzen, siehe Umschlaginnenseite, Seite 6.4 und Internet www.lumberg.com.
Designation to be completed by further details (e.g. keying), see inner cover, page 6.4 and Internet site www.lumberg.com.
Ajouter d'autres spécifications (par exemple codage) à la désignation, voir côté intérieur de la couverture, page 6.4 et site Internet www.lumberg.com.

Verpackung: auf Haltestreifen, in Folientaschenband, im Karton
Packaging: on a holding strap, in a foil bag strap, in a cardboard box
Emballage: à barrette de maintien, dans une bande à poches en feuille, dans un carton



3111 L
3111 G

Minimodul™/Multimodul™-Crimpkontakt
3111 L: lose
3111 G: auf Rolle

1.	**Temperaturbereich**	-25 °C/+100 °C
2.	**Werkstoffe**	
	Kontaktfeder	CuSn, verzinnt andere Veredelungen auf Anfrage
3.	**Mechanische Daten**[1]	
	Steckkraft/Kontakt[2]	≤ 4,0 N
	Ziehkraft/Kontakt[2]	≥ 0,5 N
	Haltekraft im Gehäuse	≥ 50 N
	Passendes Gehäuse	Leergehäuse 3114, 3823
	Anschließbare Leiter Crimpbereich	
	Querschnitt 3111 01	0,10–0,25 mm²
	Querschnitt 3111 03	0,30–0,60 mm²
	max. Isolationsdurchmesser	2,1 mm
4.	**Elektrische Daten**[1]	
	Durchgangswiderstand	≤ 5 mΩ
	Bemessungsstrom	5,0 A bei T_U 30 °C 2,5 A bei T_U 70 °C

[1] weitere Angaben siehe 3114, 3823
[2] gemessen mit einem polierten Stahlstift, Nennmaß 0,65 mm

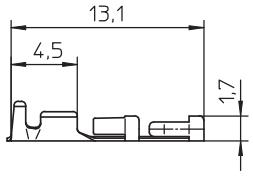

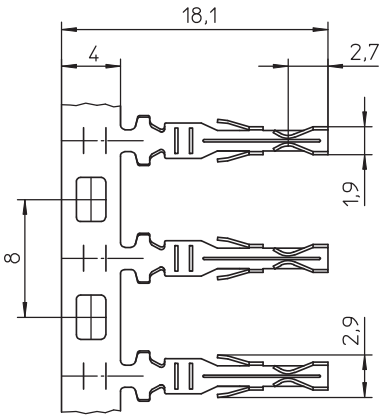



*a *b

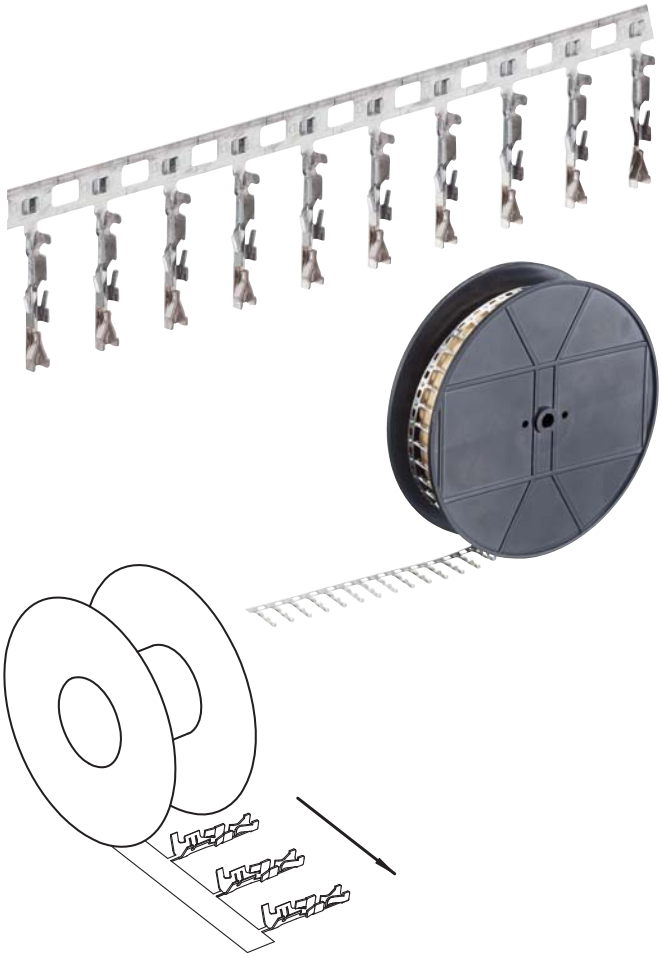

*a Leitercrimp
crimp at conductor
sertissage au conducteur

*b Isolationscrimp
crimp at insulation
sertissage à l'isolement

3111 L
3111 G

Minimodul™/Multimodul™ crimp contact
3111 L: in bulk
3111 G: on reel

1. Temperature range -25 °C/+100 °C

2. Materials

Contact spring	CuSn, tinned other plating finishes on request

3. Mechanical data[1]

Insertion force/contact[2]	≤ 4.0 N
Withdrawal force/contact[2]	≥ 0.5 N
Retaining force in housing	≥ 50 N
Suitable housing	empty housings 3114, 3823
Connectable conductors crimp terminal	
Section 3111 01	0.10–0.25 mm²
Section 3111 03	0.30–0.60 mm²
Max. insulation diameter	2.1 mm

4. Electrical data[1]

Contact resistance	≤ 5 mΩ
Rated current	5.0 A at T_{amb} 30 °C 2.5 A at T_{amb} 70 °C

[1] further data see 3114, 3823
[2] measured with a polished steel pin, nominal thickness 0.65 mm

3111 L
3111 G

Contact à sertir Minimodul™/Multimodul™
3111 L: en vrac
3111 G: en bobine

1. Température d'utilisation -25 °C/+100 °C

2. Matériaux

Ressort de contact	CuSn, étamé, autres traitements de surface sur demande

3. Caractéristiques mécaniques[1]

Force d'insertion/contact[2]	≤ 4,0 N
Force de séparation/contact[2]	≥ 0,5 N
Force de rétention dans le boîtier	≥ 50 N
Boîtier assorti	boîtiers vides 3114, 3823
Conducteurs raccordables terminal à sertir	
Section 3111 01	0,10–0,25 mm²
Section 3111 03	0,30–0,60 mm²
Diamètre max. d'isolement	2,1 mm

4. Caractéristiques électriques[1]

Résistance de contact	≤ 5 mΩ
Courant assigné	5,0 A at T_{amb} 30 °C 2,5 A at T_{amb} 70 °C

[1] autres caractéristiques voir 3114, 3823
[2] mesurée avec une tige d'acier poli, épaisseur nominale 0,65 mm

Bestellbezeichnung Designation Désignation	Polzahl Poles Pôles	Verpackungseinheit Package unit Unité d'emballage	Abmessungen Dimensions Dimensions			
			A (mm)	B (mm)	C (mm)	D (mm)
3111 01 L	**1**	**1000**	**1,5**	**1,7**	**2,2**	**2,0**
3111 03 L	**1**	**1000**	**2,4**	**2,0**	**3,4**	**2,7**
3111 01 G	**1**	**14000**	**1,5**	**1,7**	**2,2**	**2,0**
3111 03 G	**1**	**10000**	**2,4**	**2,0**	**3,4**	**2,7**
3111 01 G500	**1**	**500**	**1,5**	**1,7**	**2,2**	**2,0**
3111 03 G500	**1**	**500**	**2,4**	**2,0**	**3,4**	**2,7**

Verpackung: 3111 L lose im Karton, 3111 G auf Rolle
Packaging: 3111 L in bulk, in a cardboard box, 3111 G on reel
Emballage: 3111 L en vrac, dans un carton, 3111 G en bobine

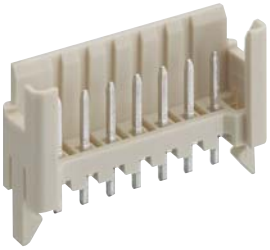

3851

Multimodul™-Stiftleiste, stehend, mit Haltekrallen

1.	**Temperaturbereich**	-40 °C/+120 °C[1]
2.	**Werkstoffe**	
	Kontaktträger[2]	PA GF, V0 nach UL 94
	Kontaktstift	CuZn, unternickelt und verzinnt
3.	**Mechanische Daten**	
	Kontaktierung mit	Steckverbindern 3820, 3821, 3823/ 3111, Buchsenleiste 3800, Kurz-schlussbrücken 2,54 MKB
	Kodiervorschläge im Internet unter	www.lumberg.com
4.	**Elektrische Daten** (bei T_U 20 °C)	
	Bemessungsstrom	3 A bei T_U 60 °C
	Bemessungsspannung[3]	160 V AC
	Isolierstoffgruppe[3]	IIIa (IEC)/2 (UL) (CTI ≥ 250)
	Kriechstrecke	1,9 mm
	Luftstrecke	1,9 mm
	Isolationswiderstand	> 1 GΩ

[1] obere Grenztemperatur (Kontaktträger) RTI (elektr.) der UL Yellow Card
[2] Bauteil glühdrahtbeständig (GWT 750 °C), Prüfung nach IEC 60695-2-11, Beurteilung nach IEC 60335-1 (Flamme < 2 s)
[3] nach IEC 60664/DIN EN 60664, CTI-UL-Klassifizierung nach ANSI/UL 746A

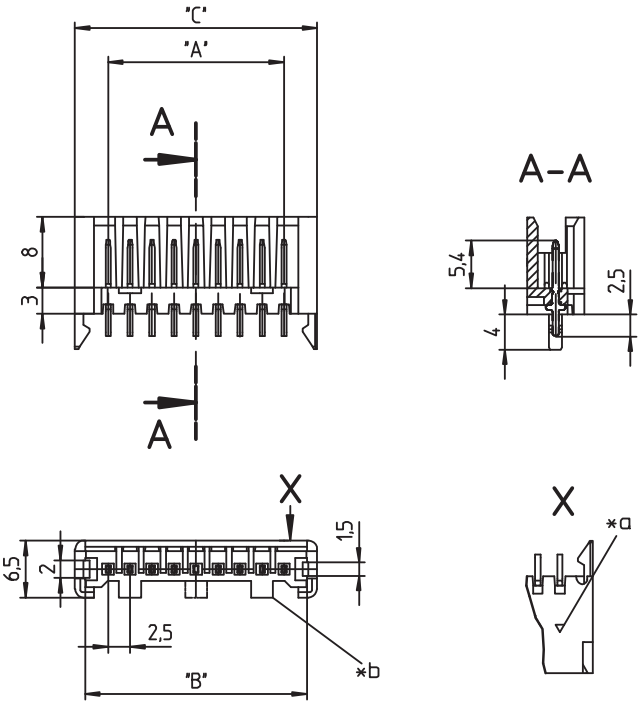

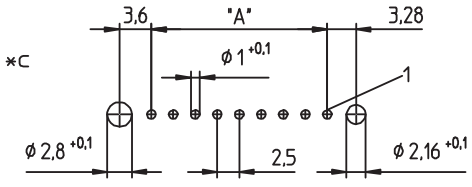

*a Markierung Kontakt 1
marking of contact 1
marque du contact 1

*b 2 Auflagen (nur 10-polig), 3 Auflagen (ab 11-polig)
2 supports (10 pole version only), 3 supports (11 or more poles)
2 supports (seulement version à 10 pôles), 3 supports (à partir d'11 pôles)

*c Lochbild in der Leiterplatte, von der Lötseite gesehen
printed circuit board layout, solder side view
modèle de la carte imprimée, vue du côté à souder

Verpackung: lose im Karton
Packaging: in bulk, in a cardboard box
Emballage: en vrac, dans un carton

3851

Multimodul™ pin header, upright, with retaining hooks

1. **Temperature range** -40 °C/+120 °C[1]
2. **Materials**
   - Insulating body[2]: PA GF, V0 according to UL 94
   - Contact pin: CuZn, pre-nickeled and tinned
3. **Mechanical data**
   - Mating with: connectors 3820, 3821, 3823/3111, socket board 3800, shorting links 2,54 MKB
   - Proposed keyings on the Internet site www.lumberg.com
4. **Electrical data** (at T_{amb} 20 °C)
   - Rated current: 3 A at T_{amb} 60 °C
   - Rated voltage[3]: 160 V AC
   - Material group[3]: IIIa (IEC)/2 (UL) (CTI ≥ 250)
   - Creepage distance: 1.9 mm
   - Clearance: 1.9 mm
   - Insulation resistance: > 1 GΩ

[1] upper limit temperature (insulating body) RTI (electr.) acc. to UL Yellow Card
[2] component glow wire resistant (GWT 750 °C), testing acc. to IEC 60695-2-11, assessment acc. to IEC 60335-1 (flame < 2 s)
[3] acc. to IEC 60664/DIN EN 60664, CTI UL classification acc. to ANSI/UL 746A

3851

Réglette à broches Multimodul™, droite, avec crochets de fixation

1. **Température d'utilisation** -40 °C/+120 °C[1]
2. **Matériaux**
   - Corps isolant[2]: PA GF, V0 suivant UL 94
   - Contact à broche: CuZn, sous-nickelé et étamé
3. **Caractéristiques mécaniques**
   - Raccordement avec: connecteurs 3820, 3821, 3823/3111, réglette à prises femelles 3800, pontets de court-circuit 2,54 MKB
   - Codages proposés sur Internet à l'adresse www.lumberg.com
4. **Caractéristiques électriques** (à T_{amb} 20 °C)
   - Courant assigné: 3 A à T_{amb} 60 °C
   - Tension assignée[3]: 160 V AC
   - Groupe de matériau[3]: IIIa (CEI)/2 (UL) (CTI ≥ 250)
   - Distance d'isolement: 1,9 mm
   - Ligne de fuite: 1,9 mm
   - Résistance d'isolement: > 1 GΩ

[1] température limite supérieure (corps isolant) RTI (électr.) suivant UL Yellow Card
[2] composant résistant à fil incandescant (GWT 750 °C), essai suivant CEI 60695-2-11, évaluation suivant CEI 60335-1 (flamme < 2 s)
[3] suivant CEI 60664/DIN EN 60664, classification CTI UL suivant ANSI/UL 746A

Bestellbezeichnung* Designation* Désignation*	Polzahl Poles Pôles	Verpackungseinheit Package unit Unité d'emballage	Abmessungen Dimensions Dimensions A (mm)	B (mm)
3851 02	2	1000	2,5	10,0
3851 03	3	1000	5,0	12,5
3851 04	4	1000	7,5	15,0
3851 05	5	1000	10,0	17,5
3851 06	6	500	12,5	20,0
3851 07	7	500	15,0	22,5
3851 08	8	500	17,5	25,0
3851 09	9	500	20,0	27,5
3851 10	10	500	22,5	30,0
3851 11	11	500	25,0	32,5
3851 12	12	500	27,5	35,0
3851 13	13	500	30,0	37,5
3851 14	14	500	32,5	40,0
3851 15	15	500	35,0	42,5
3851 16	16	500	37,5	45,0
3851 17	17	500	40,0	47,5
3851 18	18	500	42,5	50,0
3851 19	19	500	45,0	52,5
3851 20	20	500	47,5	55,0

* Die Bestellbezeichnung ist um weitere Angaben (z.B. Kodierung) zu ergänzen, siehe Umschlaginnenseite, Seite 6.4 und Internet www.lumberg.com.
Designation to be completed by further details (e.g. keying), see inner cover, page 6.4 and Internet site www.lumberg.com.
Ajouter d'autres spécifications (par exemple codage) à la désignation, voir côté intérieur de la couverture, page 6.4 et site Internet www.lumberg.com.

Lumberg
passion for connections

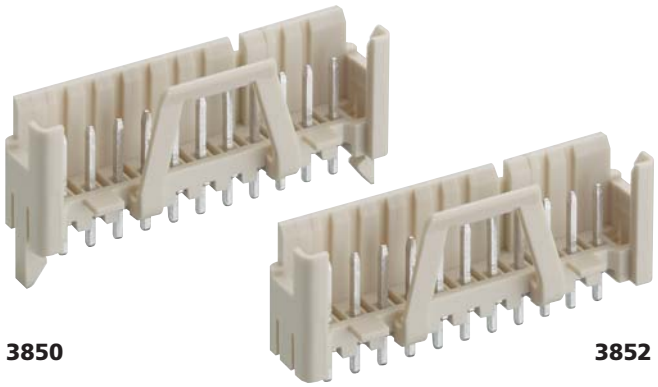

3850 3852

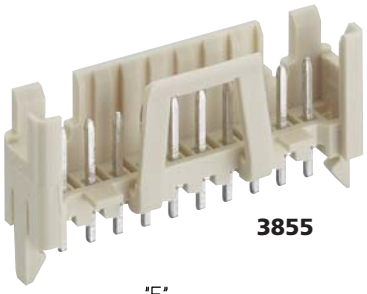

3855

3850 3855 3852

Multimodul™-Stiftleiste, stehend, mit Verriegelungslasche
3850: mit Haltekrallen, 3852: ohne Haltekrallen
3855: mit Haltekrallen und Aussparungen für 3801

1. Temperaturbereich	-40 °C/+120 °C[1]
2. Werkstoffe	
Kontaktträger[2]	PA GF, V0 nach UL 94
Kontaktstift	CuZn, unternickelt und verzinnt
3. Mechanische Daten	
Kontaktierung	
3850, 3852 mit	Steckverbindern 3820, 3821, 3823/ 3111, Kurzschlussbrücken 2,54 MKB...
3855 mit	Buchsenleiste 3801, Kurzschluss-brücken 2,54 MKB...
Kodiervorschläge im Internet unter	www.lumberg.com
4. Elektrische Daten (bei T_U 20 °C)	
Bemessungsstrom	3 A bei T_U 60 °C
Bemessungsspannung[3]	160 V AC
Isolierstoffgruppe[3]	IIIa (IEC)/2 (UL) (CTI ≥ 250)
Kriechstrecke	1,9 mm
Luftstrecke	1,9 mm
Isolationswiderstand	> 1 GΩ

[1] obere Grenztemperatur (Kontaktträger) RTI (elektr.) der UL Yellow Card
[2] Bauteil glühdrahtbeständig (GWT 750 °C), Prüfung nach IEC 60695-2-11, Beurteilung nach IEC 60335-1 (Flamme < 2 s)
[3] nach IEC 60664/DIN EN 60664, CTI-UL-Klassifizierung nach ANSI/UL 746A

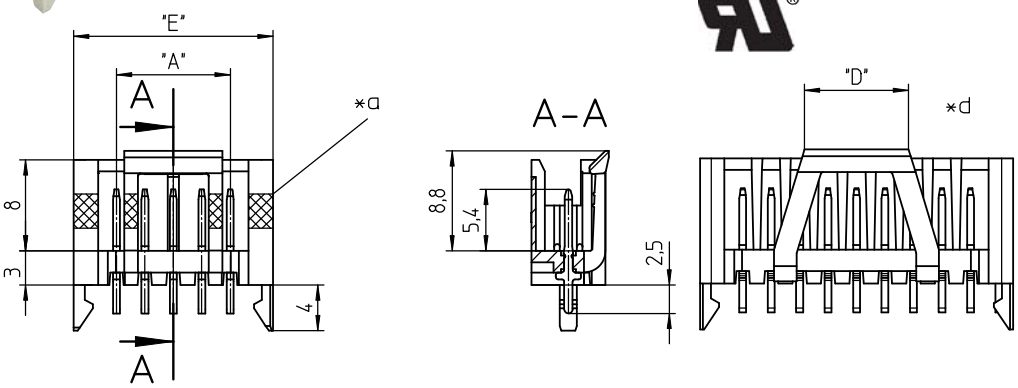

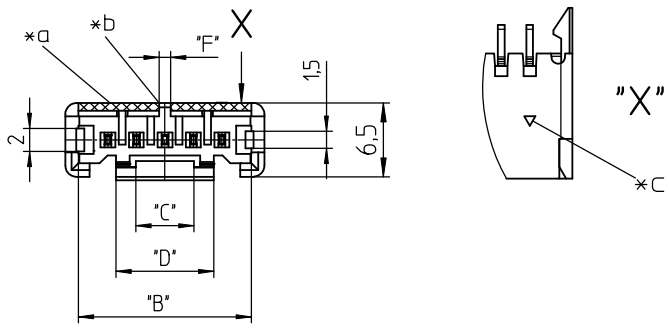

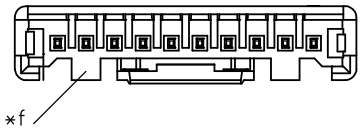

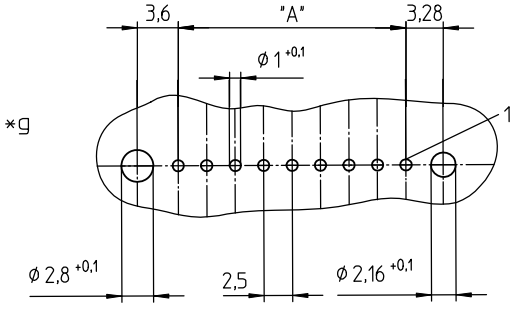

*a Farbkodierstreifen
colour keying strip
bande de codage en couleur

*b Kodiernut
keying groove
rainure de codage

*c Markierung Kontakt 1
marking of contact 1
marque du contact 1

*d Form der Rastlasche abhängig von der Polzahl
shape of locking latch depending on number of poles
forme de la languette de verrouillage dépendante de la nombre de pôles

*f ab 10-polig 2 Auflagen
2 supports from 10 pole on
2 supports à partir de 10 pôles

*g Lochbild in der Leiterplatte, von der Lötseite gesehen
printed circuit board layout, solder side view
modèle de la carte imprimée, vue du côté à souder

Verpackung: lose im Karton
Packaging: in bulk, in a cardboard box
Emballage: en vrac, dans un carton

3850 3855
3852

Multimodul™ pin header, upright, with locking latch
3850: with retaining hooks, 3852: without retaining hooks
3855: with retaining hooks and cut-outs for 3801

1.	**Temperature range**	-40 °C/+120 °C[1]
2.	**Materials**	
	Insulating body[2]	PA GF, V0 according to UL 94
	Contact pin	CuZn, pre-nickeled and tinned
3.	**Mechanical data**	
	Mating	
	3850, 3852 with	connectors 3820, 3821, 3823/3111, shorting links 2,54 MKB...
	3855 with	socket board 3801, shorting links 2,54 MKB...
	Proposed keyings on the Internet site www.lumberg.com	
4.	**Electrical data** (at T_{amb} 20 °C)	
	Rated current	3 A at T_{amb} 60 °C
	Rated voltage[3]	160 V AC
	Material group[3]	IIIa (IEC)/2 (UL) (CTI ≥ 250)
	Creepage distance	1.9 mm
	Clearance	1.9 mm
	Insulation resistance	> 1 GΩ

[1] upper limit temperature (insulating body) RTI (electr.) acc. to UL Yellow Card
[2] component glow wire resistant (GWT 750 °C), testing acc. to IEC 60695-2-11, assessment acc. to IEC 60335-1 (flame < 2 s)
[3] acc. to IEC 60664/DIN EN 60664, CTI UL classification acc. to ANSI/UL 746A

3850 3855
3852

Réglette à broches Multimodul™, droite, avec languette de verrouillage
3850: avec crochets de fixation, 3852: sans crochets de fixation
3855: avec crochets de fixation et niches pour 3801

1.	**Température d'utilisation**	-40 °C/+120 °C[1]
2.	**Matériaux**	
	Corps isolant[2]	PA GF, V0 suivant UL 94
	Contact à broche	CuZn, sous-nickelé et étamé
3.	**Caractéristiques mécaniques**	
	Raccordement	
	3850, 3852 avec	connecteurs 3820, 3821, 3823/3111, pontets de court-circuit 2,54 MKB...
	3855 avec	réglette à prises femelles 3801, pontets de court-circuit 2,54 MKB...
	Codages proposés sur Internet à l'adresse www.lumberg.com	
4.	**Caractéristiques électriques** (à T_{amb} 20 °C)	
	Courant assigné	3 A à T_{amb} 60 °C
	Tension assignée[3]	160 V AC
	Groupe de matériau[3]	IIIa (CEI)/2 (UL) (CTI ≥ 250)
	Distance d'isolement	1,9 mm
	Ligne de fuite	1,9 mm
	Résistance d'isolement	> 1 GΩ

[1] température limite supérieure (corps isolant) RTI (électr.) suivant UL Yellow Card
[2] composant résistant à fil incandescant (GWT 750 °C), essai suivant CEI 60695-2-11, évaluation suivant CEI 60335-1 (flamme < 2 s)
[3] suivant CEI 60664/DIN EN 60664, classification CTI UL suivant ANSI/UL 746A

Bestellbezeichnung* Designation* Désignation*		Polzahl Poles Pôles	Verpackungseinheit Package unit Unité d'emballage	Abmessungen Dimensions Dimensions					
				A (mm)	B (mm)	C (mm)	D (mm)	E (mm)	F (mm)
3850 02	3852 02	2	1000	2,5	7,7	1,3	3,6	10,0	1,5
3850 03	3852 03	3	1000	5,0	10,2	2,6	6,1	12,5	1,5
3850 04	3852 04	4	1000	7,5	12,7	5,1	8,6	15,0	1,0
3850 05	3852 05	5	1000	10,0	15,2	5,1	8,6	17,5	1,0
3850 06	3852 06	6	500	12,5	17,7	5,1	8,6	20,0	1,0
3850 07	3852 07	7	500	15,0	20,2	5,1	8,6	22,5	1,0
3850 08	3852 08	8	500	17,5	22,7	5,1	8,6	25,0	1,0
3850 09	3852 09	9	500	20,0	25,2	5,1	8,6	27,5	1,0
3850 10	3852 10	10	500	22,5	27,7	5,1	8,6	30,0	1,0
3850 11	3852 11	11	500	25,0	30,2	5,1	8,6	32,5	1,0
3850 12	3852 12	12	500	27,5	32,7	5,1	8,6	35,0	1,0
3850 13	3852 13	13	500	30,0	35,2	5,1	8,6	37,5	1,0
3850 14	3852 14	14	500	32,5	37,7	5,1	8,6	40,0	1,0
3850 15	3852 15	15	500	35,0	40,2	5,1	8,6	42,5	1,0
3850 16	3852 16	16	500	37,5	42,7	5,1	8,6	45,0	1,0
3850 17	3852 17	17	500	40,0	45,2	5,1	8,6	47,5	1,0
3850 18	3852 18	18	500	42,5	47,7	5,1	8,6	50,0	1,0
3850 19	3852 19	19	500	45,0	50,2	5,1	8,6	52,5	1,0
3850 20	3852 20	20	500	47,5	52,7	5,1	8,6	55,0	1,0
3855 02		2	1000	2,5	7,7	1,3	3,6	10,0	1,5
3855 03		3	1000	5,0	10,2	2,6	6,1	12,5	1,5
3855 04		4	1000	7,5	12,7	5,1	8,6	15,0	1,0
3855 05		5	1000	10,0	15,2	5,1	8,6	17,5	1,0
3855 06		6	500	12,5	17,7	5,1	8,6	20,0	1,0
3855 07		7	500	15,0	20,2	5,1	8,6	22,5	1,0
3855 08		8	500	17,5	22,7	5,1	8,6	25,0	1,0
3855 09		9	500	20,0	25,2	5,1	8,6	27,5	1,0
3855 10		10	500	22,5	27,7	5,1	8,6	30,0	1,0
3855 11		11	500	25,0	30,2	5,1	8,6	32,5	1,0
3855 12		12	500	27,5	32,7	5,1	8,6	35,0	1,0
3855 13		13	500	30,0	35,2	5,1	8,6	37,5	1,0
3855 14		14	500	32,5	37,7	5,1	8,6	40,0	1,0
3855 15		15	500	35,0	40,2	5,1	8,6	42,5	1,0
3855 16		16	500	37,5	42,7	5,1	8,6	45,0	1,0
3855 17		17	500	40,0	45,2	5,1	8,6	47,5	1,0
3855 18		18	500	42,5	47,7	5,1	8,6	50,0	1,0
3855 19		19	500	45,0	50,2	5,1	8,6	52,5	1,0
3855 20		20	500	47,5	52,7	5,1	8,6	55,0	1,0

* Die Bestellbezeichnung ist um weitere Angaben (z.B. Kodierung) zu ergänzen, siehe Umschlaginnenseite, Seite 6.4 und Internet www.lumberg.com.
Designation to be completed by further details (e.g. keying), see inner cover, page 6.4 and Internet site www.lumberg.com.
Ajouter d'autres spécifications (par exemple codage) à la désignation, voir côté intérieur de la couverture, page 6.4 et site Internet www.lumberg.com.

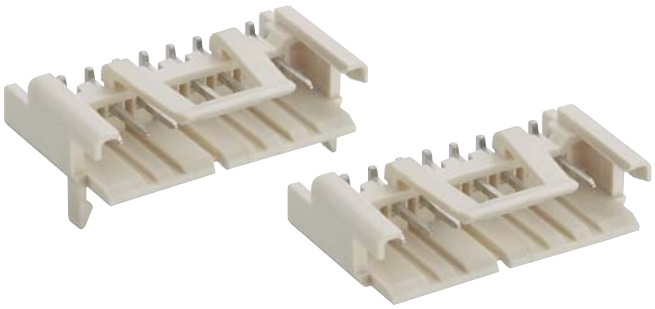

3853 **3854**

3853
3854

Multimodul™-Stiftleiste, abgewinkelt, mit Verriegelungslasche
3853: mit Haltekrallen, 3854: ohne Haltekrallen

1. Temperaturbereich	-40 °C/+120 °C[1]
2. Werkstoffe	
Kontaktträger[2]	PA GF, V0 nach UL 94
Kontaktstift	CuZn, unternickelt und verzinnt
3. Mechanische Daten	
Kontaktierung mit	Steckverbindern 3820, 3821, 3823/ 3111, Kurzschlussbrücken 2,54 MKB
Kodiervorschläge im Internet unter www.lumberg.com	
4. Elektrische Daten (bei T_U 20 °C)	
Bemessungsstrom	3 A bei T_U 60 °C
Bemessungsspannung[3]	160 V AC
Isolierstoffgruppe[3]	IIIa (IEC)/2 (UL) (CTI ≥ 250)
Kriechstrecke	1,9 mm
Luftstrecke	1,9 mm
Isolationswiderstand	> 1 GΩ

1 obere Grenztemperatur (Kontaktträger) RTI (elektr.) der UL Yellow Card
2 Bauteil glühdrahtbeständig (GWT 750 °C), Prüfung nach IEC 60695-2-11, Beurteilung nach IEC 60335-1 (Flamme < 2 s)
3 nach IEC 60664/DIN EN 60664, CTI-UL-Klassifizierung nach ANSI/UL 746A

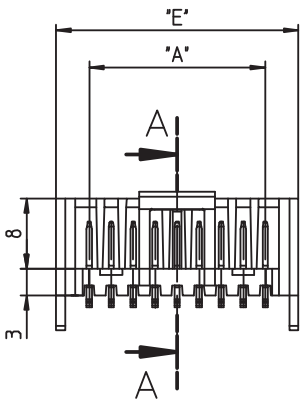

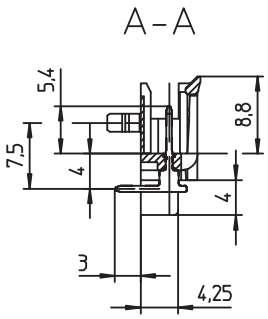

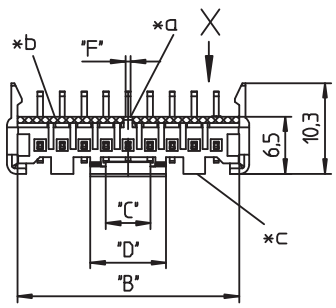

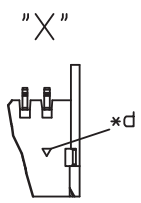

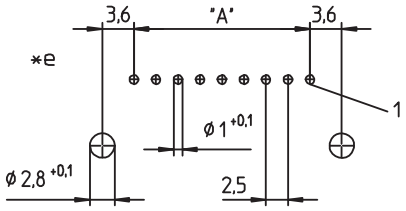

*a Kodiernut (dazu Maß F)
keying groove (specified by dimension F)
rainure de codage (spécifié par dimension F)

*b Farbkodierstreifen
colour keying strip
bande de codage en couleur

*c 2 Auflagen (ab 10-polig)
2 supports (from 10 poles on)
2 supports (à partir de 10 pôles)

*d Markierung Kontakt 1
marking of contact 1
marque du contact 1

*e Lochbild in der Leiterplatte, von der Lötseite gesehen
printed circuit board layout, solder side view
modèle de la carte imprimée, vue du côté à souder

Verpackung: lose im Karton
Packaging: in bulk, in a cardboard box
Emballage: en vrac, dans un carton

3853
3854

Multimodul™ pin header, angular, with locking latch
3853: with retaining hooks, 3854: without retaining hooks

1. Temperature range -40 °C/+120 °C[1]

2. Materials

Insulating body[2]	PA GF, V0 according to UL 94
Contact pin	CuZn, pre-nickeled and tinned

3. Mechanical data

Mating with	connectors 3820, 3821, 3823/3111, shorting links 2,54 MKB

Proposed keyings on the Internet site www.lumberg.com

4. Electrical data (at T_{amb} 20 °C)

Rated current	3 A at T_{amb} 60 °C
Rated voltage[3]	160 V AC
Material group[3]	IIIa (IEC)/2 (UL) (CTI ≥ 250)
Creepage distance	1.9 mm
Clearance	1.9 mm
Insulation resistance	> 1 GΩ

1 upper limit temperature (insulating body) RTI (electr.) acc. to UL Yellow Card
2 component glow wire resistant (GWT 750 °C), testing acc. to IEC 60695-2-11, assessment acc. to IEC 60335-1 (flame < 2 s)
3 acc. to IEC 60664/DIN EN 60664, CTI UL classification acc. to ANSI/UL 746A

3853
3854

Réglette à broches Multimodul™, angulaire, avec languette de verrouillage
3853: avec crochets de fixation, 3854: sans crochets de fixation

1. Température d'utilisation -40 °C/+120 °C[1]

2. Matériaux

Corps isolant[2]	PA GF, V0 suivant UL 94
Contact à broche	CuZn, sous-nickelé et étamé

3. Caractéristiques mécaniques

Raccordement avec	connecteurs 3820, 3821, 3823/3111, pontets de court-circuit 2,54 MKB

Codages proposés sur Internet à l'adresse www.lumberg.com

4. Caractéristiques électriques (à T_{amb} 20 °C)

Courant assigné	3 A à T_{amb} 60 °C
Tension assignée[3]	160 V AC
Groupe de matériau[3]	IIIa (CEI)/2 (UL) (CTI ≥ 250)
Distance d'isolement	1,9 mm
Ligne de fuite	1,9 mm
Résistance d'isolement	> 1 GΩ

1 température limite supérieure (corps isolant) RTI (électr.) suivant UL Yellow Card
2 composant résistant à fil incandescant (GWT 750 °C), essai suivant CEI 60695-2-11, évaluation suivant CEI 60335-1 (flamme < 2 s)
3 suivant CEI 60664/DIN EN 60664, classification CTI UL suivant ANSI/UL 746A

Bestellbezeichnung* Designation* Désignation*		Polzahl Poles Pôles	Verpackungseinheit Package unit Unité d'emballage	Abmessungen Dimensions Dimensions					
				A (mm)	B (mm)	C (mm)	D (mm)	E (mm)	F (mm)
3853 02	3854 02	2	1000	2,5	7,7	1,3	3,6	10,0	1,5
3853 03	3854 03	3	1000	5,0	10,2	2,6	6,1	12,5	1,5
3853 04	3854 04	4	1000	7,5	12,7	5,1	8,6	15,0	1,0
3853 05	3854 05	5	1000	10,0	15,2	5,1	8,6	17,5	1,0
3853 06	3854 06	6	500	12,5	17,7	5,1	8,6	20,0	1,0
3853 07	3854 07	7	500	15,0	20,2	5,1	8,6	22,5	1,0
3853 08	3854 08	8	500	17,5	22,7	5,1	8,6	25,0	1,0
3853 09	3854 09	9	500	20,0	25,2	5,1	8,6	27,5	1,0
3853 10	3854 10	10	500	22,5	27,7	5,1	8,6	30,0	1,0
3853 11	3854 11	11	500	25,0	30,2	5,1	8,6	32,5	1,0
3853 12	3854 12	12	500	27,5	32,7	5,1	8,6	35,0	1,0
3853 13	3854 13	13	500	30,0	35,2	5,1	8,6	37,5	1,0
3853 14	3854 14	14	500	32,5	37,7	5,1	8,6	40,0	1,0
3853 15	3854 15	15	500	35,0	40,2	5,1	8,6	42,5	1,0
3853 16	3854 16	16	500	37,5	42,7	5,1	8,6	45,0	1,0
3853 17	3854 17	17	500	40,0	45,2	5,1	8,6	47,5	1,0
3853 18	3854 18	18	500	42,5	47,7	5,1	8,6	50,0	1,0
3853 19	3854 19	19	500	45,0	50,2	5,1	8,6	52,5	1,0
3853 20	3854 20	20	500	47,5	52,7	5,1	8,6	55,0	1,0

* Die Bestellbezeichnung ist um weitere Angaben (z.B. Kodierung) zu ergänzen, siehe Umschlaginnenseite, Seite 6.4 und Internet www.lumberg.com.
Designation to be completed by further details (e.g. keying), see inner cover, page 6.4 and Internet site www.lumberg.com.
Ajouter d'autres spécifications (par exemple codage) à la désignation, voir côté intérieur de la couverture, page 6.4 et site Internet www.lumberg.com.



3800 **3801**

3800
3801

Multimodul™-Buchsenleiste, abgewinkelt, mit Haltekrallen
3800: ohne Verriegelungsnase
3801: mit Verriegelungsnase

1.	**Temperaturbereich**	-40 °C/+120 °C
2.	**Werkstoffe**	
	Kontaktträger[1]	PA GF, V0 nach UL 94
	Kontaktfeder	CuSn, verzinnt
3.	**Mechanische Daten**	
	Steckkraft/Kontakt[2]	≤ 4,0 N
	Ziehkraft/Kontakt[2]	≥ 0,5 N
	Kontaktierung	
	3800 mit	Stiftleiste 3851
	3801 mit	Stiftleiste 3855
4.	**Elektrische Daten**	
	Bemessungsstrom	3 A bei T_U 25 °C
	Bemessungsspannung[3]	250 V AC
	Isolierstoffgruppe[3]	IIIa (CTI ≥ 250)
	Kriechstrecke	≥ 3 mm
	Luftstrecke	≥ 3 mm
	Isolationswiderstand	> 1 GΩ

1 Bauteil glühdrahtbeständig (GWT 750 °C), Prüfung nach IEC 60695-2-11, Beurteilung nach IEC 60335-1 (Flamme < 2 s)
2 gemessen mit einem polierten Stahlstift, Nennmaß 0,65 mm
3 nach DIN EN 60664/IEC 60664

in Vorbereitung
in preparation
en préparation

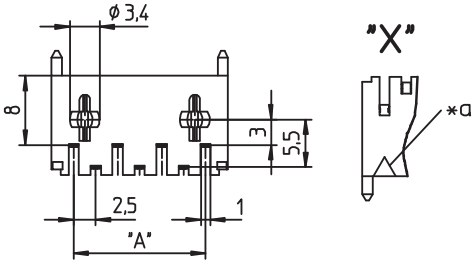

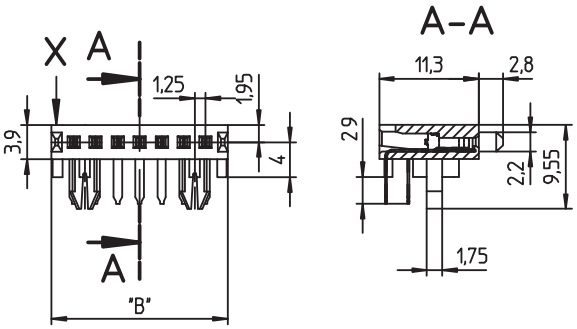

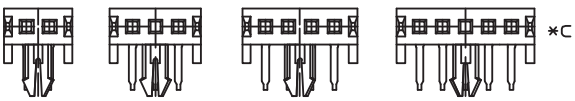

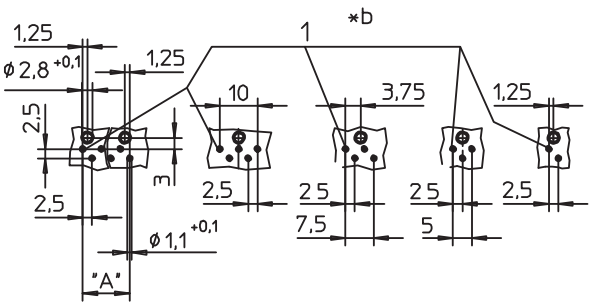

*a Markierung Kontakt 1
marking of contact 1
marque du contact 1

*b Lochbild in der Leiterplatte, von der Lötseite gesehen
printed circuit board layout, solder side view
modèle de la carte imprimée, vue du côté à souder

*c 2- bis 5-polig mit nur einer Haltekralle
2 to 5 poles with only one retaining hook
2 à 5 pôles avec un seul crochet de fixation

3800
3801

Multimodul™ socket board, angular, with retaining hooks
3800: without locking nose
3801: with locking nose

1. Temperature range	-40 °C/+120 °C
2. Materials	
Insulating body[1]	PA GF, V0 according to UL 94
Contact spring	CuZn, pre-nickeled and tinned
3. Mechanical data	
Insertion force/contact[2]	≤ 4,0 N
Withdrawal force/contact[2]	≥ 0,5 N
Mating	
3800 with	pin header 3851
3801 with	pin header 3855
4. Electrical data	
Rated current	3 A at T_{amb} 25 °C
Rated voltage[3]	250 V AC
Material group[3]	IIIa (CTI ≥ 250)
Creepage distance	≥ 3 mm
Clearance	≥ 3 mm
Insulation resistance	> 1 GΩ

1 component glow wire resistant (GWT 750 °C), testing acc. to IEC 60695-2-11, assessment acc. to IEC 60335-1 (flame < 2 s)
2 measured with a polished steel pin, nominal thickness 0.65 mm
3 according to DIN EN 60664/IEC 60664

3800
3801

Réglette à prises femelles Multimodul™, angulaire, avec crochets de fixation
3800: sans nez de verrouillage
3801: avec nez de verrouillage

1. Température d'utilisation	-40 °C/+120 °C
2. Matériaux	
Corps isolant[1]	PA GF, V0 suivant UL 94
Ressort de contact	CuZn, sous-nickelé et étamé
3. Caractéristiques mécaniques	
Force d'insertion/contact[2]	≤ 4,0 N
Force de séparation/contact[2]	≥ 0,5 N
Raccordement	
3800 avec	réglette à broches 3851
3801 avec	réglette à broches 3855
4. Caractéristiques électriques	
Courant assigné	3 A à T_{amb} 25 °C
Tension assignée[3]	250 V AC
Groupe de matériau[3]	IIIa (CTI ≥ 250)
Distance d'isolement	≥ 3 mm
Ligne de fuite	≥ 3 mm
Résistance d'isolement	> 1 GΩ

1 composant résistant à fil incandescant (GWT 750 °C), essai suivant CEI 60695-2-11, évaluation suivant CEI 60335-1 (flamme < 2 s)
2 mesurée avec une tige d'acier poli, épaisseur nominale 0,65 mm
3 suivant DIN EN 60664/CEI 6066

Bestellbezeichnung* Designation* Désignation*			Polzahl Poles Pôles	Verpackungseinheit Package unit Unité d'emballage		Abmessungen Dimensions Dimensions	
						A (mm)	B (mm)
3800 02	**3801 02**		**2**	**1800**		**2,5**	**7,5**
3800 03	**3801 03**		**3**	**1360**		**5,0**	**10,0**
3800 04	**3801 04**		**4**	**1000**		**7,5**	**12,5**
3800 05	**3801 05**		**5**	**800**		**10,0**	**15,0**
3800 06	**3801 06**		**6**	**600**		**12,5**	**17,5**
3800 07	**3801 07**		**7**	**600**		**15,0**	**20,0**
3800 08	**3801 08**		**8**	**600**		**17,5**	**22,5**
3800 09	**3801 09**		**9**	**400**		**20,0**	**25,0**
3800 10	**3801 10**		**10**	**400**		**22,5**	**27,5**
3800 11	**3801 11**		**11**	**400**		**25,0**	**30,0**
3800 12	**3801 12**		**12**	**400**		**27,5**	**32,5**
3800 13	**3801 13**		**13**	**360**		**30,0**	**35,0**
3800 14	**3801 14**		**14**	**320**		**32,5**	**37,5**
3800 15	**3801 15**		**15**	**320**		**35,0**	**40,0**
3800 16	**3801 16**		**16**	**320**		**37,5**	**42,5**
3800 17	**3801 17**		**17**	**280**		**40,0**	**45,0**
3800 18	**3801 18**		**18**	**280**		**42,5**	**47,5**
3800 19	**3801 19**		**19**	**240**		**45,0**	**50,0**
3800 20	**3801 20**		**20**	**240**		**47,5**	**52,5**

* Die Bestellbezeichnung ist um weitere Angaben (z.B. Kodierung) zu ergänzen, siehe Umschlaginnenseite, Seite 6.4 und Internet www.lumberg.com.
Designation to be completed by further details (e.g. keying), see inner cover, page 6.4 and Internet site www.lumberg.com.
Ajouter d'autres spécifications (par exemple codage) à la désignation, voir côté intérieur de la couverture, page 6.4 et site Internet www.lumberg.com.

Verpackung: lose im Karton
Packaging: in bulk, in a cardboard box
Emballage: en vrac, dans un carton



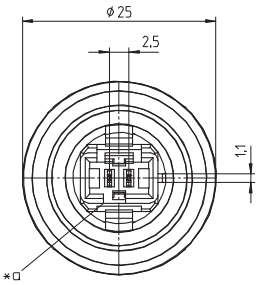

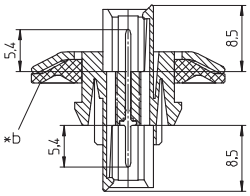

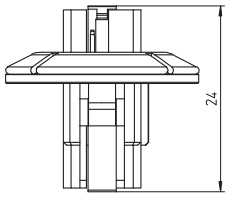

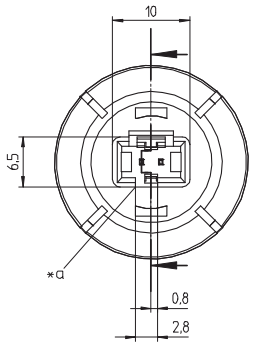

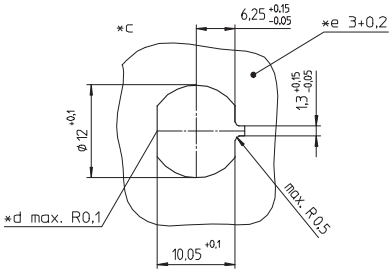

*a Kodiernutposition
keying groove position
position de la rainure de codage

*b Dichtung
gasket
joint d'étanchéité

*c Montageplattenausschnitt
port in mounting plate
ouverture de plaque de montage

*d maximale Kantenverrundung
maximum edge rounding
arrondissage maximal du bord

*e Montageplattendicke
thickness of mounting plate
épaisseur de la plaque de montage

Bestellbezeichnung Designation Désignation	Polzahl Poles Pôles	VE PU UE
8385 A 01	**2**	**500**

Verpackung: lose im Karton
Packaging: in bulk, in a cardboard box
Emballage: en vrac, dans un carton

8385 A 01

Multimodul™-Doppeleinbaustiftleiste als Durchführungsstecker, mit Verriegelungslaschen und Dichtung

1. Temperaturbereich -40 °C/+120 °C

2. Werkstoffe

Kontaktträger	PBT, V0 nach UL 94
Kontaktstift	CuZn, unternickelt und verzinnt
Dichtung	EPDM

3. Mechanische Daten

Haltekraft Stift in Kontaktträger	> 40 N
Kontaktierung mit	Steckverbindern 3820, 3821, 3823/ 3111, Kurzschlussbrücken 2,54 MKB

4. Elektrische Daten (bei T_U 25 °C)

Bemessungsstrom	3 A bei T_U 60 °C
Bemessungsspannung[1]	160 V AC
Isolierstoffgruppe[1]	IIIa (CTI ≥ 175)
Kriechstrecke	≥ 1,6 mm
Luftstrecke	≥ 1,6 mm
Isolationswiderstand	> 1 GΩ

[1] nach DIN EN 60664/IEC 60664

8385 A 01

Double Multimodul™ chassis pin header as feed-through connector, with locking latches and gasket

1. Temperature range -40 °C/+120 °C

2. Materials

Insulating body	PBT, V0 according to UL 94
Contact pin	CuZn, nickeled and tinned
Gasket	EPDM

3. Mechanical data

Retaining force pin in body	> 40 N
Mating with	connectors 3820, 3821, 3114/3111, shorting links 2,54 MKB

4. Electrical data (at T_{amb} 25 °C)

Rated current	3 A at T_{amb} 60 °C
Rated voltage[1]	160 V AC
Material group[1]	IIIa (CTI ≥ 175)
Creepage distance	≥ 1.6 mm
Clearance	≥ 1.6 mm
Insulation resistance	> 1 GΩ

[1] according to DIN EN 60664/IEC 60664

8385 A 01

Réglette à broches Multimodul™ double pour encastrement comme connecteur traversant de paroi, avec languettes de verrouillage et joint d'étanchéité

1. Température d'utilisation -40 °C/+120 °C

2. Matériaux

Corps isolant	PBT, V0 suivant UL 94
Contact à broche	CuZn, nickelé et étamé
Joint d'étanchéité	EPDM

3. Caractéristiques mécaniques

Force de rétention broche dans le corps isolant	> 40 N
Raccordement avec	connecteurs 3820, 3821, 3114/3111, pontets de court-circuit 2,54 MKB

4. Caractéristiques électriques (à T_{amb} 25 °C)

Courant assigné	3 A à T_{amb} 60 °C
Tension assignée[1]	160 V AC
Groupe de matériau[1]	IIIa (CTI ≥ 175)
Distance d'isolement	≥ 1,6 mm
Ligne de fuite	≥ 1,6 mm
Résistance d'isolement	> 1 GΩ

[1] suivant DIN EN 60664/CEI 60664